technical manual ESCOM 500

version 2.6

© 1988 alreso elektronica bv

alreso elektronica bv
h. gerhardstraat 8
1502 CK zaandam
the netherlands
telefoon : +31 75176871
telefax : +31 75355270
telex : 19181 alres nl

datum : 09-20-1988

Table of contents

AUTOMATICAL ADJUSTMENTS

1. Antenna input level interpretation		1
2. Bandfilter loss compensation		1
3. Gain VHF preamp compensation		2
4. Analog S-meter adjustment		3

ESCOM 500

Top view	(0574-4401)	4
Bottom view	(0574-4402)	5
Rear panel connection list	(0574-5701)	6
Signal flow ESCOM 500	(0574-5501)	7
Signal flow TCO 0574	(0574-5502)	8
Signal flow SSY 0574	(0574-5503)	9
Signal flow IFH 0574	(0574-5504)	10
Signal flow CSY 0574	(0574-5505)	11
Signal flow MSX 0574	(0574-5506)	12
Signal flow VCB 0574	(0574-5507)	13
Signal flow RFU 0574	(0574-5508)	14
Signal flow UHF/UHG 0574	(0574-5509)	15
Signal flow ULO 0574	(0574-5510)	16
Signal flow USY 0574	(0574-5511)	17
Signal flow LFA 0574	(0574-5512)	18
Signal flow AFL 0574	(0574-5513)	19
Signal flow IFL 0574	(0574-5514)	20
RFU 0574		
Circuit diagram	(0574-2102/1 - 2102/2)	21
Formation of components	(0574-2202)	23
Connector pin list	(0574-2702)	24
MSX 0574		
Circuit diagram	(0574-2104/1 - 2104/2)	25
Formation of components	(0574-2204)	27
Connector pin list	(0574-2704)	28
SSY 0574		
Circuit diagram	(0574-2105/1 - 2105/2)	29
Formation of components	(0574-2205)	31
Connector pin list	(0574-2705)	32

(c) 1988 alreso elektronica bv

IFL 0574		
Circuit diagram	(0574-2106/1 - 2106/6)	33
Formation of components	(0574-2206)	39
Connector pin list	(0574-2706)	40
IFH 0574		
Circuit diagram	(0574-2107/1 - 2107/2)	41
Formation of components	(0574-2207)	43
Connector pin list	(0574-2707)	44
AFL 0574		
Circuit diagram	(0574-2108/1 - 2108/2)	45
Formation of components	(0574-2208)	47
Connector pin list	(0574-2708)	48
LFA 0574		
Circuit diagram	(0574-2109/1 - 2109/2)	49
Formation of components	(0574-2209)	51
Connector pin list	(0574-2709)	52
VRC 0574		
Circuit diagram	(0574-2110)	53
Formation of components	(0574-2210)	54
Connector pin list	(0574-2710)	55
KBD 0574		
Circuit diagram	(0574-2113/1 - 2113/2)	56
Formation of components	(0574-2213)	58
Connector pin list	(0574-2713)	59
IOS 0574		
Circuit diagram	(0574-2114/1 - 2114/7)	61
Formation of components	(0574-2214/1 - 2214/2)	68
Connector pin list	(0574-2714)	70
TCO 0574		
Circuit diagram	(0574-2115)	74
Formation of components	(0574-2215)	75
Connector pin list	(0574-2715)	76
LPF 0574		
Circuit diagram	(0574-2117)	77
Formation of components	(0574-2217)	78
IFF 0574		
Circuit diagram	(0574-2122)	79
Formation of components	(0574-2222)	80
USY 0574		
Circuit diagram	(0574-2123)	81
Formation of components	(0574-2223)	82
Connector pin list	(0574-2723)	83

(c) 1988 alreso elektronica bv

ULO 0574		
Circuit diagram	(0574-2124/1 - 2124/2)	84
Formation of components	(0574-2224)	86
VCO 0574		
Circuit diagram	(0574-2125)	87
Formation of components	(0574-2225)	88
UHF 0574 (untill serialnumber 529401)		
Circuit diagram	(0574-2126)	89
Formation of components	(0574-2226)	90
UHG 0574 (serialnumbers above 529401)		
Circuit diagram	(0574-2139/1-2139/2)	91
Formation of components	(0574-2239/1-2239/2)	93
KEY 0574		
Circuit diagram	(0574-2127)	95
Formation of components	(0574-2227)	96
CN 0574		
Circuit diagram	(0574-2128/1 - 2128/2)	97
Formation of components	(0574-2228)	99
Connector pin list	(0574-2728)	100
VCB 0574		
Circuit diagram	(0574-2130)	101
Formation of components	(0574-2230)	102
Connector pin list	(0574-2730)	103
CSY 0574		
Circuit diagram	(0574-2133/1 - 2133/3)	104
Formation of components	(0574-2233)	107
Connector pin list	(0574-2733)	108
SIO 0574		
Circuit diagram	(0574-2134)	109
Formation of components	(0574-2234)	110
MB 0574		
Formation of components	(0574-2235)	111
VRF 0574		
Circuit diagram	(0574-2138)	112
Formation of components	(0574-2238)	113
CPU 0474		
Circuit diagram	(0474-2125)	114
Formation of components	(0474-2225)	115

(c) 1988 alreso elektronica bv

AUTOMATICAL ADJUSTMENTS

1. Antenna input level interpretation.

a. Adjust the receiver at 10 MHz, USB.

b. Connect a generator to the antenna input.

c. Adjust the generator at 10001.5 kHz and -10 dBu.

d. Program the signal level step of the generator at 2.5 dB.

e. Press [SHIFT] and [OFF/AUTO] (AGC).

f. The display shows the following warning :

ADJ PROC: PRESS EXEC

g. To start the procedure press [CALIBRATE].

h. The receiver starts internal measurements. Each measuring takes about 2 seconds. A beep will indicate the end of each measurement, whereafter the output of the generator must be incremented with 2.5 dB. The whole procedure consists of 48 measurements.

2. Bandfilter loss compensation.

a. Adjust the receiver at 10 MHz, USB and 500 Hz bandwidth.

b. Connect a generator to the antenna input.

c. Adjust the generator at 10001.5 kHz and 40 dBu. Make sure that the signal passes the narrow bandfilter in a proper way.

d. Press [SHIFT] and [BANDWIDTH UP].

e. The display shows the following warning :

ADJ PROC: PRESS EXEC

f. To start the procedure press [CALIBRATE].

g. The procedure runs automatically and takes about 20 seconds.

(c) 1988 alreso elektronica bv

3. Gain VHF preamp compensation.

a. Adjust the receiver at 200 MHz, FM.

b. Connect a generator to the antenna input.

c. Adjust the generator at 200 MHz and 40 dBu.

d. Press [SHIFT] an [VHF].

e. The display shows the following warning :

ADJ PROC: PRESS EXEC

f. To start the procedure press [CALIBRATE].

g. The procedure runs automatically and takes about 2 seconds.

These three procedures have to be carried out sequentially. Procedure 3, for example, can only be carried out after the full execution of procedure 1 and 2.

(c) 1988 alreso elektronica bv

4. Analog S-meter adjustment.

a. Press [SHIFT] and [MANUAL] (AGC)

b. The display shows the following warning :

ADJ PROC: PRESS EXEC

c. Press [CALIBR]

d. The display shows :

ADJUST IND AT MAX

If the S-meter is not at the end of the scale, adjust the indicator at the end of the scale by turning P5 on CN 0574. (see drawing nr: 0574-2228)

e. Press [PAUSE]

f. The display shows :

SET IND AT -10 dBu

g. The indicator of the S-meter can be moved with the help of the UP and DOWN keys (step mode control) until the S-meter indicates -10 dBu.

h. Press [PAUSE]. The adjusted value will be stored and the display shows the next point to adjust. Adjust again as described in g.

(c) 1988 alreso elektronica bv

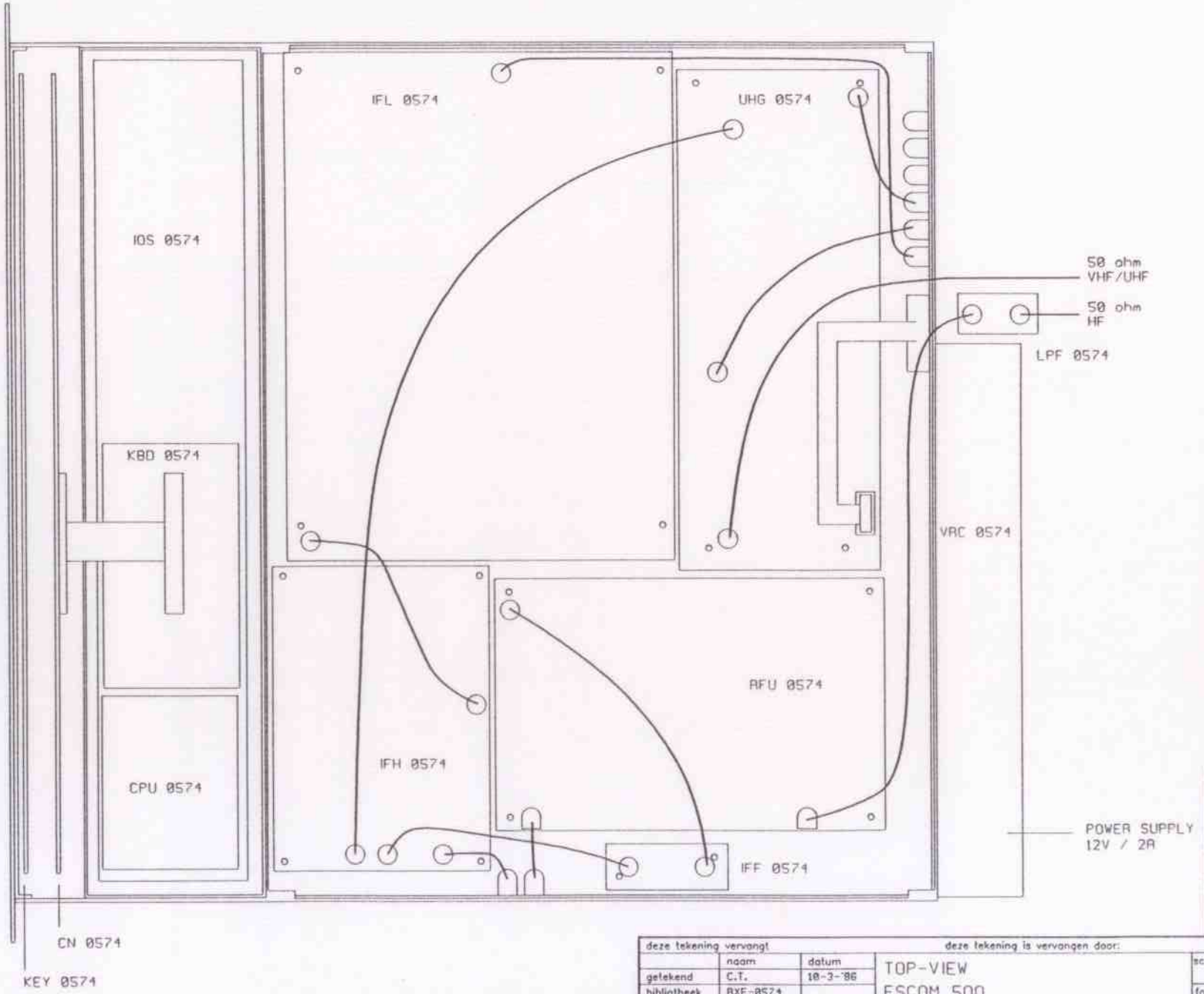

B	C.T.	
4-2-88		
UHF-UHG		
uitgave	gerijzigd	
datum	gecontroleerd	
	goedgekeurd	
korte omschrijving der wijziging		

deze tekening vervangt			deze tekening is vervangen door:		
	naam	datum	TOP-VIEW ESCOM 500	school	AM EU
getekend	C.T.	10-3-'86		formaat	uitgave
bibliotheek	RXE-0574			A3	A B
database	57S-4401				
print nr.					
ALRESO ELEKTRONICA BV (c) 1988 Holland				ALRESO 0574-4401	

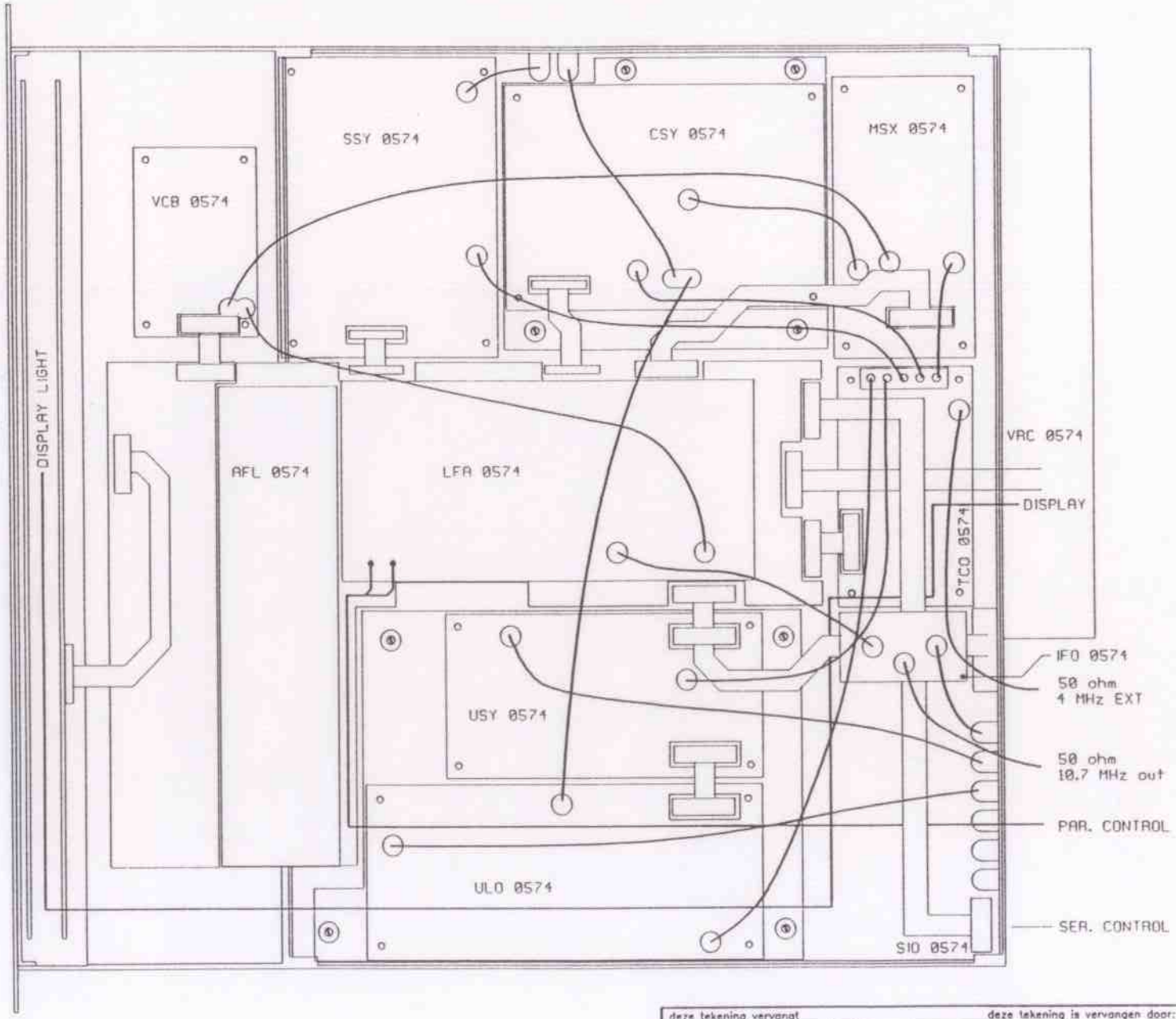

B	C.T.	
4-2-'88		
Modification		
uitgave	gewijzigd	
	gecontroleerd	
datum	goedgekeurd	
korte omschrijving der wijziging		

deze tekening vervangt			deze tekening is vervangen door:		
	naam	datum	BOTTOM VIEW ESCOM 500	schaal	AM EU
getekend	C.T.	11-3-'86		formaat	uitgave
bibliotheek	AXE-0574			A3	A B
database	574-4402				
print nr.				ALRESO 0574-4402	

ALRESO ELEKTRONICA BV
(c) 1988 Holland

REAR PANEL		ORIGIN/DESTINATION
01	NC	
02	CURR LOOP RxD (+)	IOS 0574 P122
03	NC	
04	CURR LOOP RxD (-)	IOS 0574 P123
05	NC	
06	CURR LOOP TxD (+)	IOS 0574 P124
07	NC	
08	CURR LOOP TxD (-)	IOS 0574 P125
09	NC	
10	SQUELCH OPEN OUTPUT	LFA 0574 P27
11	NC	
12	TIMER	IOS 0574 P99
13	MUTE	RFU 0574 P19
14	NC	
15	NC	
16	EXT SPEAKER OUTPUT (X)	FP2 0574 P08
17	NC	
18	EXT SPEAKER OUTPUT (Y)	FP2 0574 P19
19	+5 VOLT	
20	+9 VOLT	

(c) 1988 alreso elektronica bv

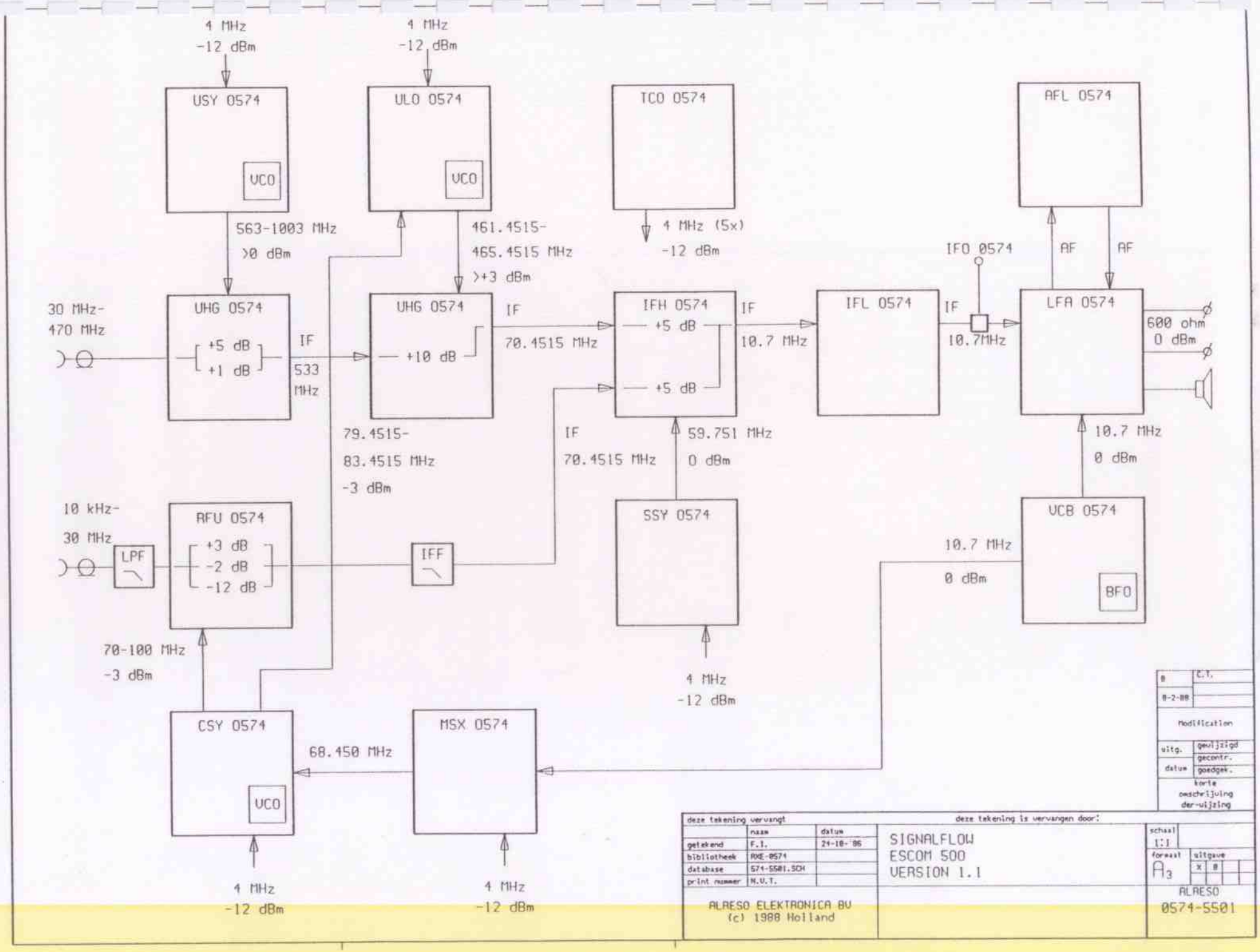
4 MHz
-12 dBm
USY 0574
VCO
4 MHz
-12 dBm
ULO 0574
VCO
TCO 0574
AFL 0574
563-1003 MHz
>0 dBm
461.4515-
465.4515 MHz
>+3 dBm
4 MHz (5x)
-12 dBm
IFO 0574
AF
AF
30 MHz-
470 MHz
UHG 0574
+5 dB
+1 dB
IF
533
MHz
UHG 0574
+10 dB
IF
70.4515 MHz
IFH 0574
+5 dB
+5 dB
IF
10.7 MHz
IFL 0574
IF
10.7MHz
LFA 0574
600 ohm
0 dBm
79.4515-
83.4515 MHz
-3 dBm
IF
70.4515 MHz
59.751 MHz
0 dBm
10.7 MHz
0 dBm
10 kHz-
30 MHz
LPF
RFU 0574
+3 dB
-2 dB
-12 dB
IFF
SSY 0574
VCB 0574
10.7 MHz
0 dBm
BFO
70-100 MHz
-3 dBm
4 MHz
-12 dBm
CSY 0574
VCO
68.450 MHz
MSX 0574
4 MHz
-12 dBm
4 MHz
-12 dBm
B
C.T.
8-2-88
Modification
uitg.
gewijzigd
gecontr.
datum
goedgek.
korte
omschrijving
der-wijzing
deze tekening vervangt
naam
datum
getekend
F.I.
24-10-'86
bibliotheek
RXE-0571
database
571-5501.SCH
print nummer
N.V.T.
ALRESO ELEKTRONICA BV
(c) 1988 Holland
deze tekening is vervangen door:
SIGNALFLOW
ESCOM 500
VERSION 1.1
schaal
[:]
formaat
A3
uitgave
X
B
ALRESO
0574-5501

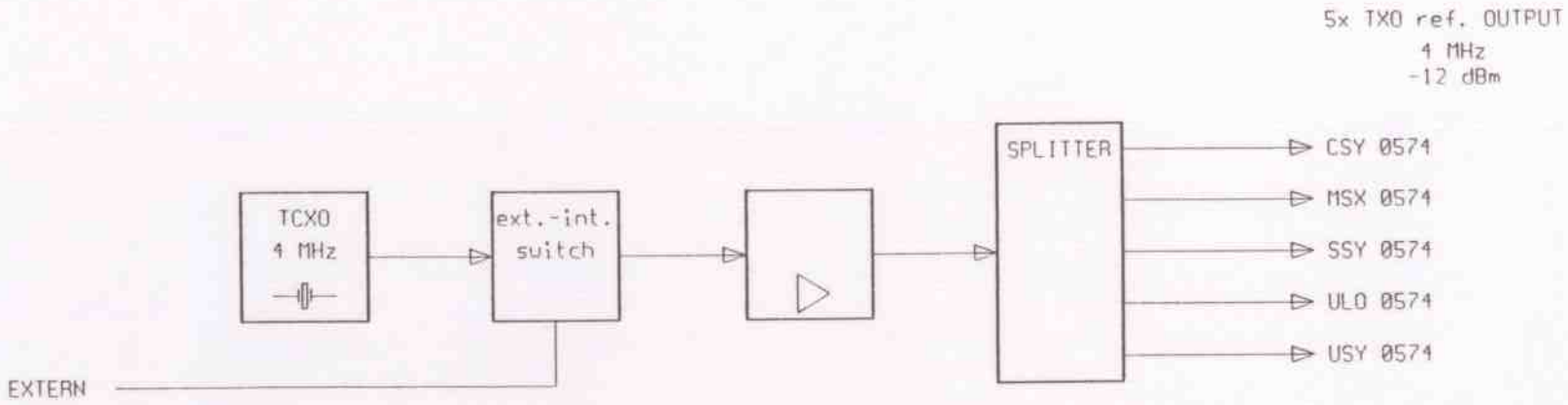

B	C.T.
28.10.87	
SPLITTER	
uitg.	gewijzigd
	gecontr.
datum	goedgek.
korte omschrijving der-uijzing	

deze tekening vervangt

deze tekening is vervangen door:

	naam	datum
getekend	C.T.	04-03-'86
bibliotheek	RXE-0574	
database	574-5502.SCH	
print nummer	N.V.T.	

SIGNALFLOW
TCO 0574
ESCOM 500

schaal 1:1

formaat A3

uitgave X B

ALRESO
0574-5502

ALRESO ELEKTRONICA BV
(c) 1988 Holland

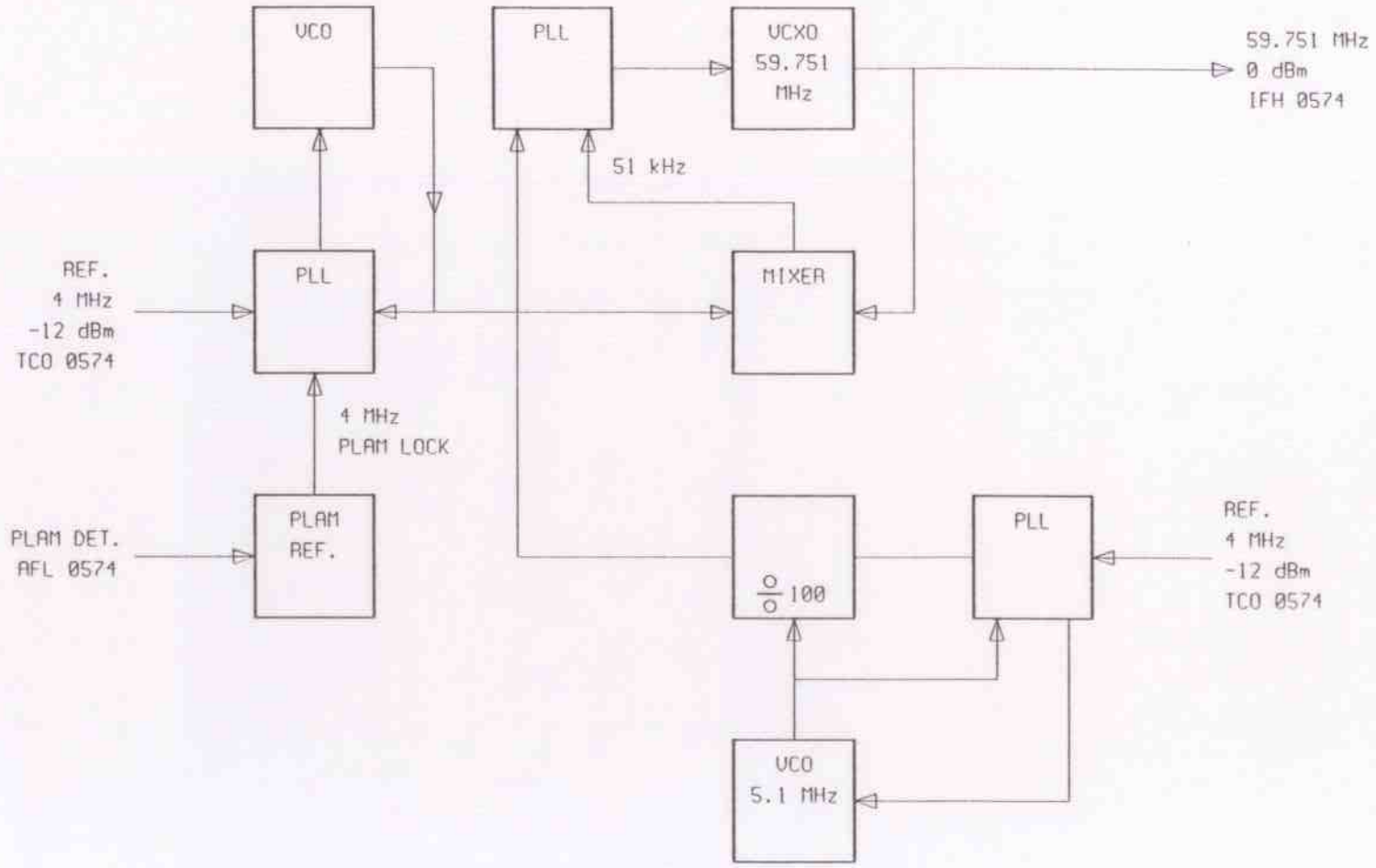

deze tekening vervangt			deze tekening is vervangen door:		
	naam	datum	SIGNALFLOW SSY 0574 ESCOM 500	schaal 1:1	
getekend	C.T.	04-03-86		formaat A3	uitgave A
bibliotheek	RXE-0574				
database	S74-5503				
print nummer	N.V.T.			ALRESO	
ALRESO ELEKTRONICA BV (c) 1988 Holland				0574-5503	

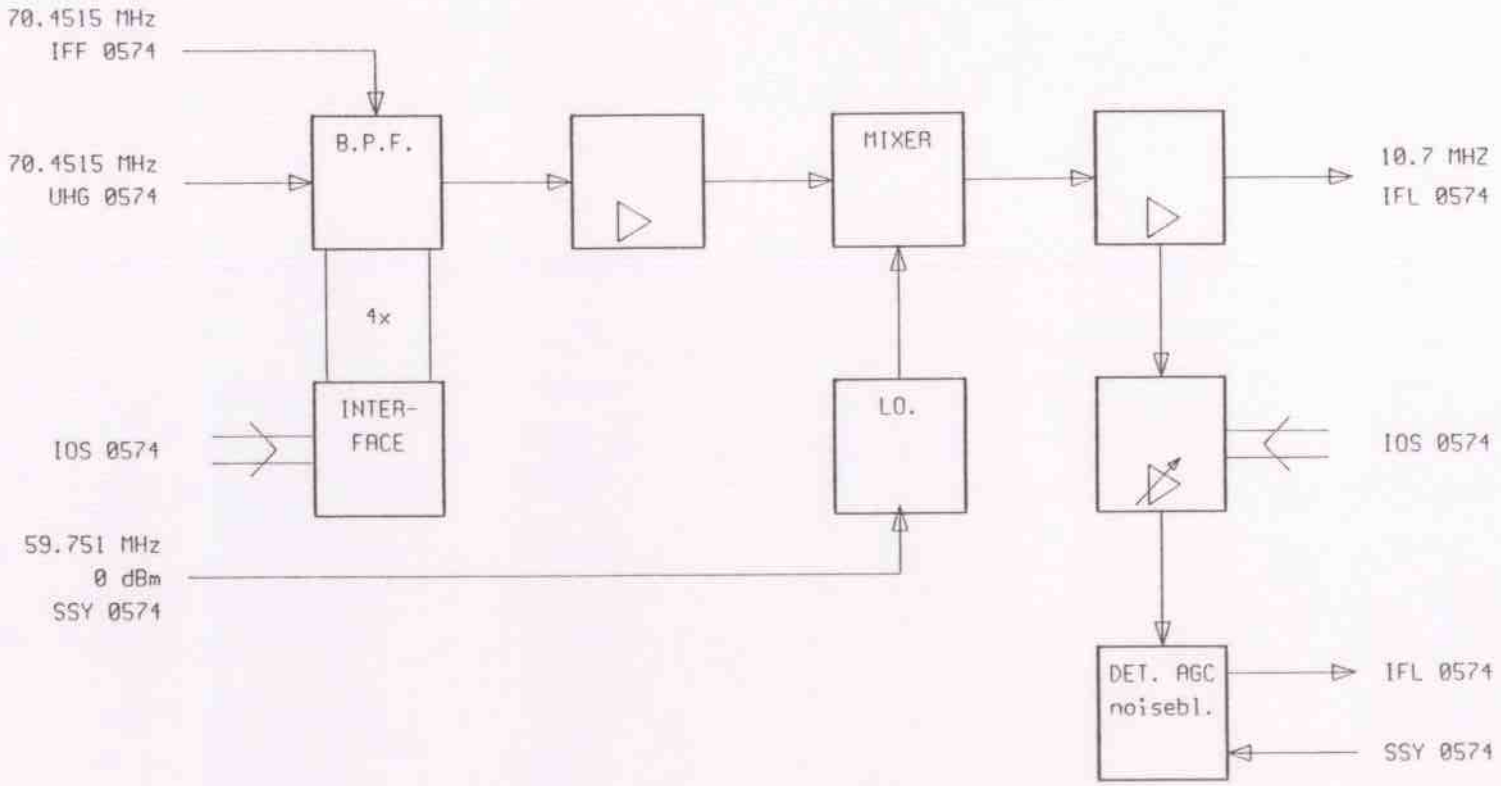

B	C.T.
8-2-88	
UHF+UHG	
uitg.	geuitgezgd
datum	gecontr.
	goedgek.
korte omschrijving der-uitgving	

deze tekening vervangt

deze tekening is vervangen door:

	naam	datum
getekend	C.T.	04-03-'86
bibliotheek	RXE-0574	
database	S74-SS04.SCH	
print nummer	N.U.T.	

SIGNALFLOW
IFH 0574
ESCOM 500

schaal 1:1

formaat A3

uitgave: X | B

ALRESO
0574-5504

ALRESO ELEKTRONICA BV
(c) 1988 Holland

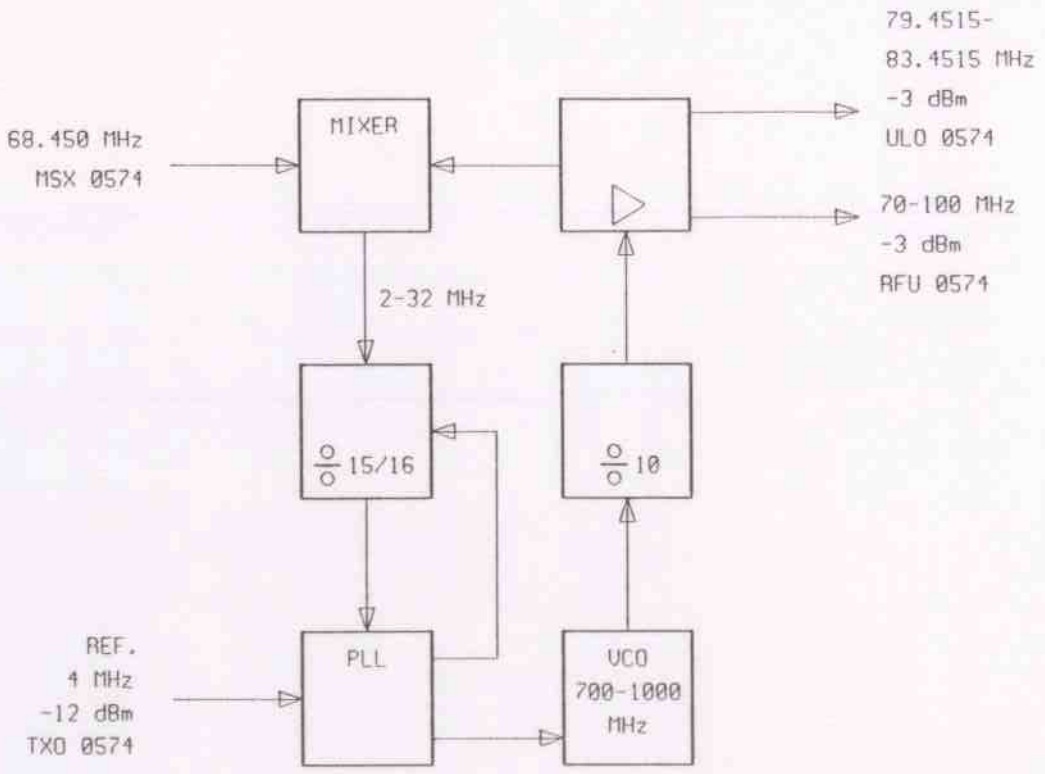

deze tekening vervangt			deze tekening is vervangen door:		
	naam	datum	SIGNALFLOW CSY 0574 ESCOM	schaal 1:1	
getekend	C.T.	01-03-'86		formaat A3	uitgave A
bibliotheek	RXE-0574				
database	574-5505.SCH				
print nummer	N.V.T.			ALRESO 0574-5505	

ALRESO ELEKTRONICA BV
(c) 1988 Holland

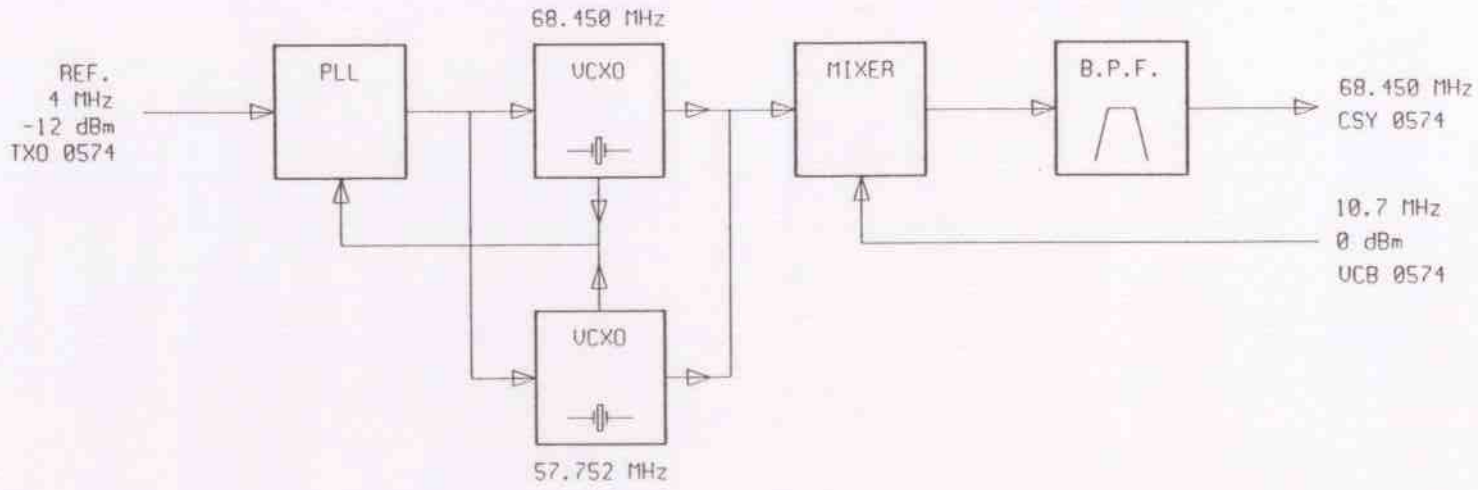

deze tekening vervangt			deze tekening is vervangen door:		
	naam	datum	SIGNALFLOW MSX 0574 ESCOM 500	schaal 1:1	
getekend	C.T.	01-03-'86		formaat A3	uitgave A
bibliotheek	RXE-0574				
database	574-5506.SCH				
print nummer	N.U.T.			ALRESO 0574-5506	

ALRESO ELEKTRONICA BV
(c) 1988 Holland

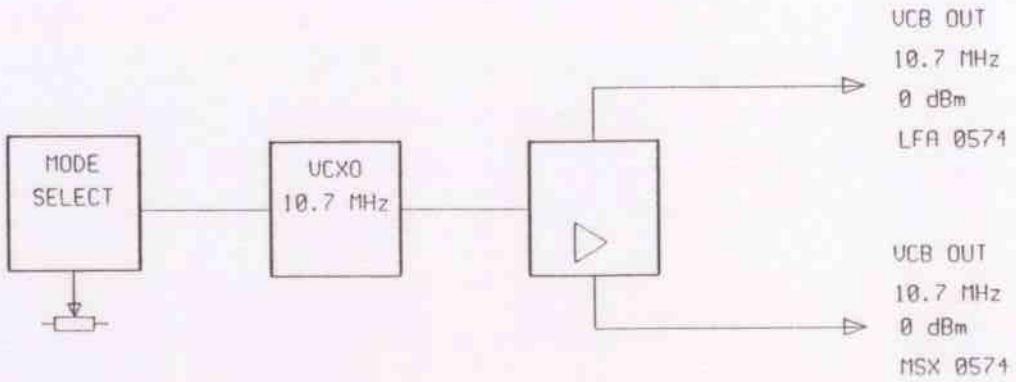

deze tekening vervangt			deze tekening is vervangen door:		
	naam	datum	SIGNALFLOW VCB 0574 ESCOM 500	schaal 1:1	
getekend	C.T.	01-03-'06		formaat A3	uitgave A
bibliotheek	ROE-0574				
database	574-5507.SCH				
print nummer	N.V.T.			ALRESO 0574-5507	

ALRESO ELEKTRONICA BV
(c) 1988 Holland

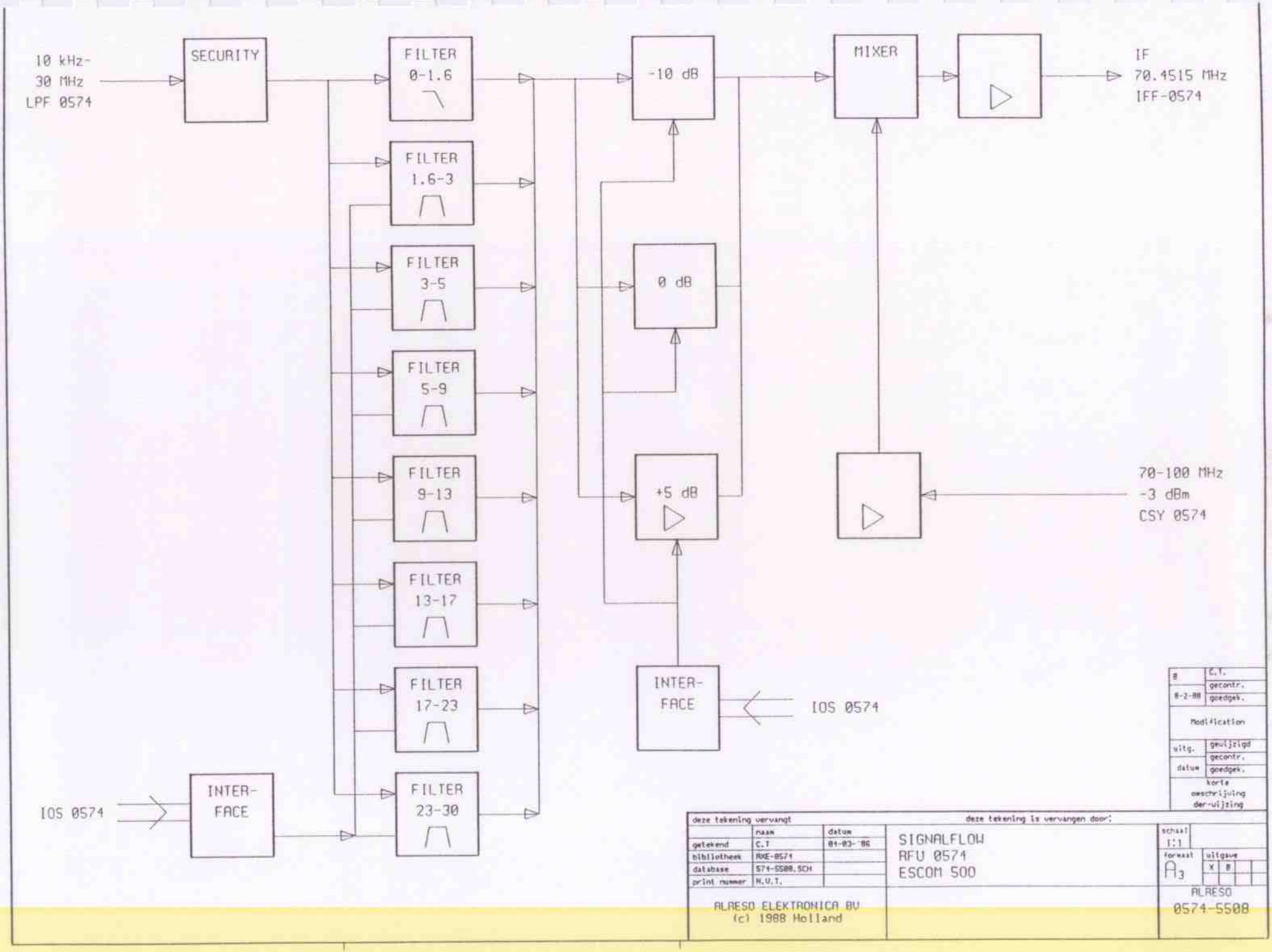
10 kHz-
30 MHz
LPF 0574
SECURITY
FILTER 0-1.6
FILTER 1.6-3
FILTER 3-5
FILTER 5-9
FILTER 9-13
FILTER 13-17
FILTER 17-23
FILTER 23-30
-10 dB
0 dB
+5 dB
MIXER
IF
70.4515 MHz
IFF-0574
70-100 MHz
-3 dBm
CSY 0574
INTER-FACE
IOS 0574
INTER-FACE
IOS 0574
B
C.T.
gecontr.
8-2-88
goedgek.
Modification
uitg.
gewijzigd
gecontr.
datum
goedgek.
korte omschrijving der-wijzing
deze tekening vervangt
deze tekening is vervangen door:
naam
datum
getekend
C.T
01-03-'86
bibliotheek
RXE-0574
database
574-SS08.SCH
print nummer
N.U.T.
SIGNALFLOW
RFU 0574
ESCOM 500
schaal
1:1
formaat
A3
uitgave
X
B
ALRESO
0574-SS08
ALRESO ELEKTRONICA BV
(c) 1988 Holland

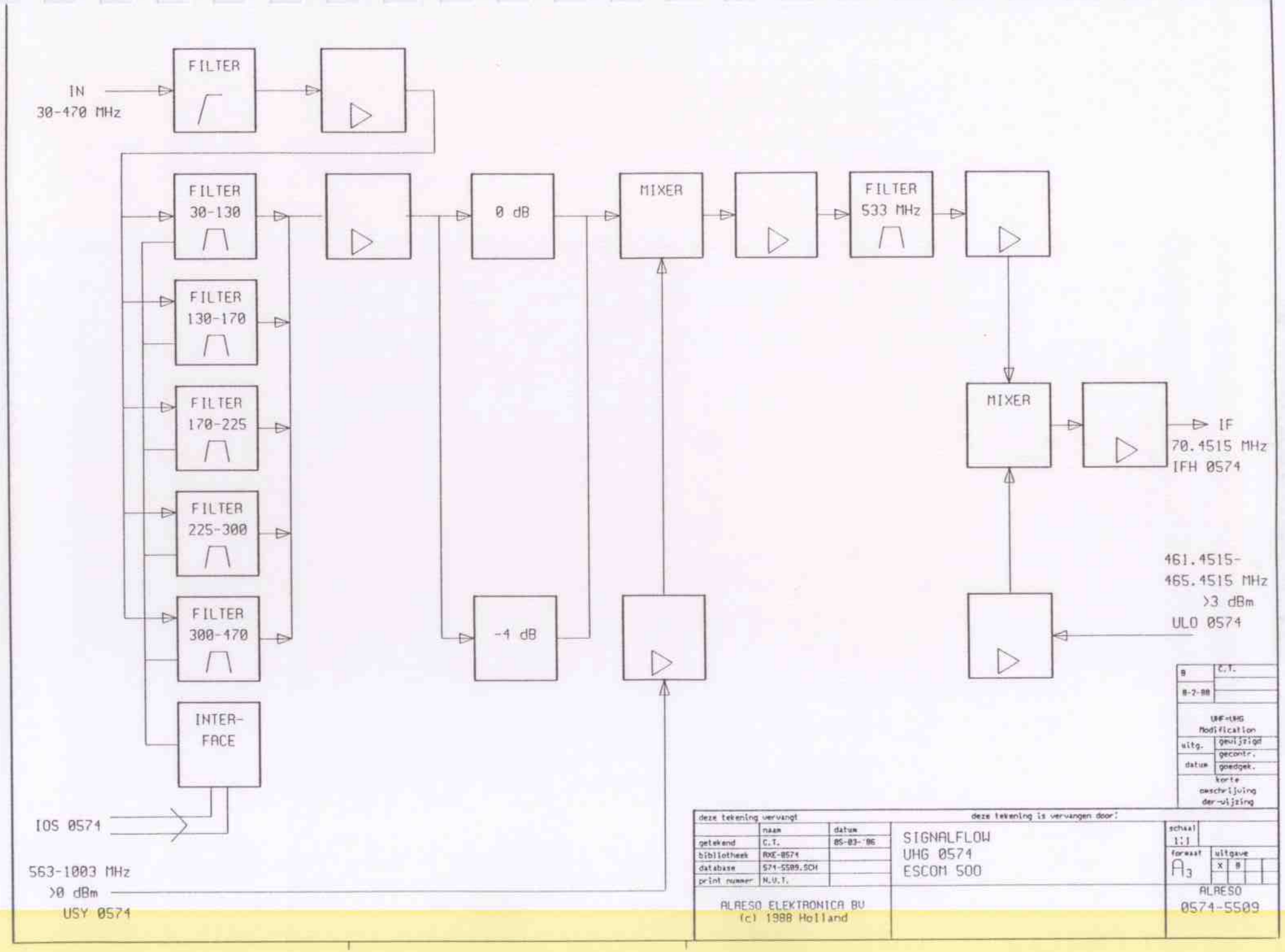
IN
30-470 MHz
FILTER
FILTER
30-130
FILTER
130-170
FILTER
170-225
FILTER
225-300
FILTER
300-470
INTER-
FACE
IOS 0574
563-1003 MHz
>0 dBm
USY 0574
0 dB
-4 dB
MIXER
FILTER
533 MHz
MIXER
IF
70.4515 MHz
IFH 0574
461.4515-
465.4515 MHz
>3 dBm
ULO 0574
B
C.T.
8-2-88
UHF-UHG
Modification
uitg.
gewijzigd
gecontr.
datum
goedgek.
korte
omschrijving
der-wijzing
deze tekening vervangt
deze tekening is vervangen door:
naam
datum
getekend
C.T.
05-03-'86
bibliotheek
RXE-0574
database
574-5509.SCH
print nummer
N.V.T.
SIGNALFLOW
UHG 0574
ESCOM 500
schaal
1:1
formaat
A3
uitgave
X
B
ALRESO ELEKTRONICA BV
(c) 1988 Holland
ALRESO
0574-5509

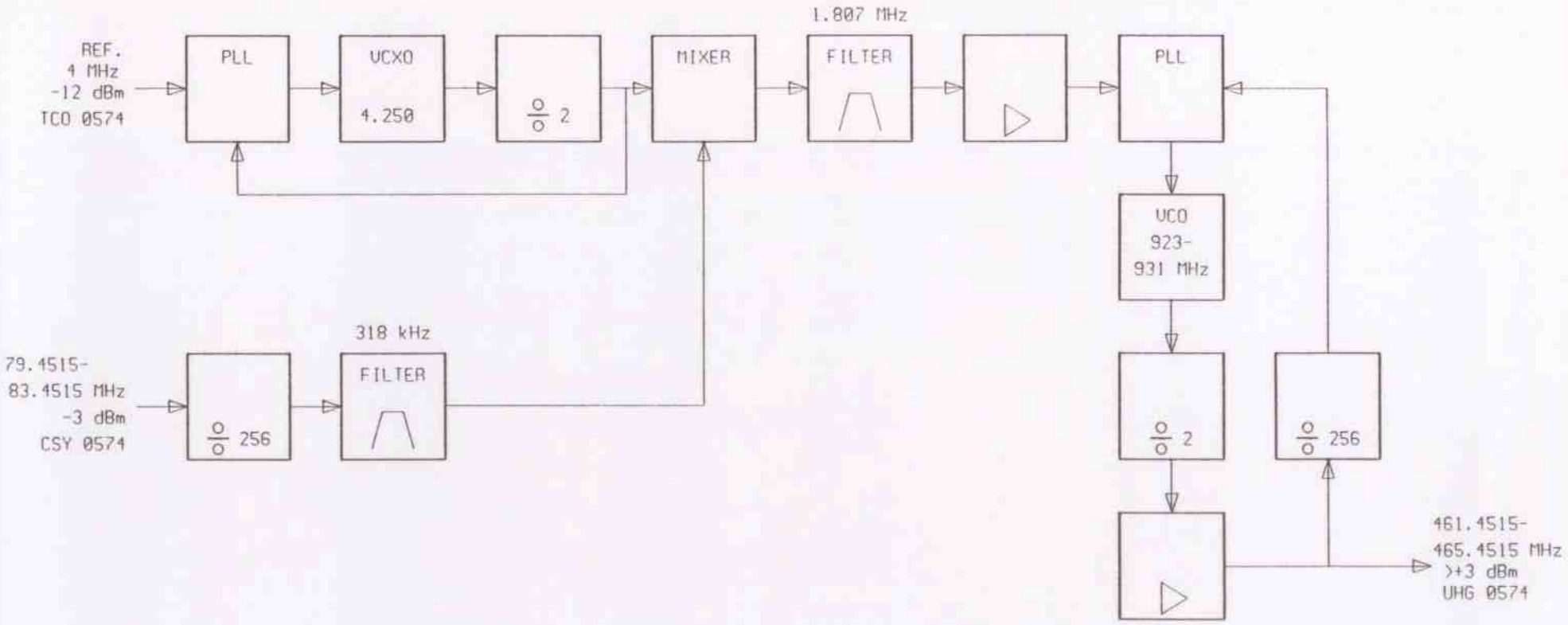

B	C.T.	
8-2-88		
UHF-UHG		
uitg.	gewijzigd	
datum	gecontr.	
	goedgek.	
korte omschrijving der wijzing		

deze tekening vervangt			deze tekening is vervangen door:		
	naam	datum	SIGNALFLOW ULO 0574 ESCOM 500	schaal 1:1	
getekend	C.T.	05-03'86		formaat A3	uitgave X B
bibliotheek	RXE-0574				
database	574-5510.SCH				
print nummer	N.V.T.			ALRESO 0574-5510	

ALRESO ELEKTRONICA BV
(c) 1988 Holland

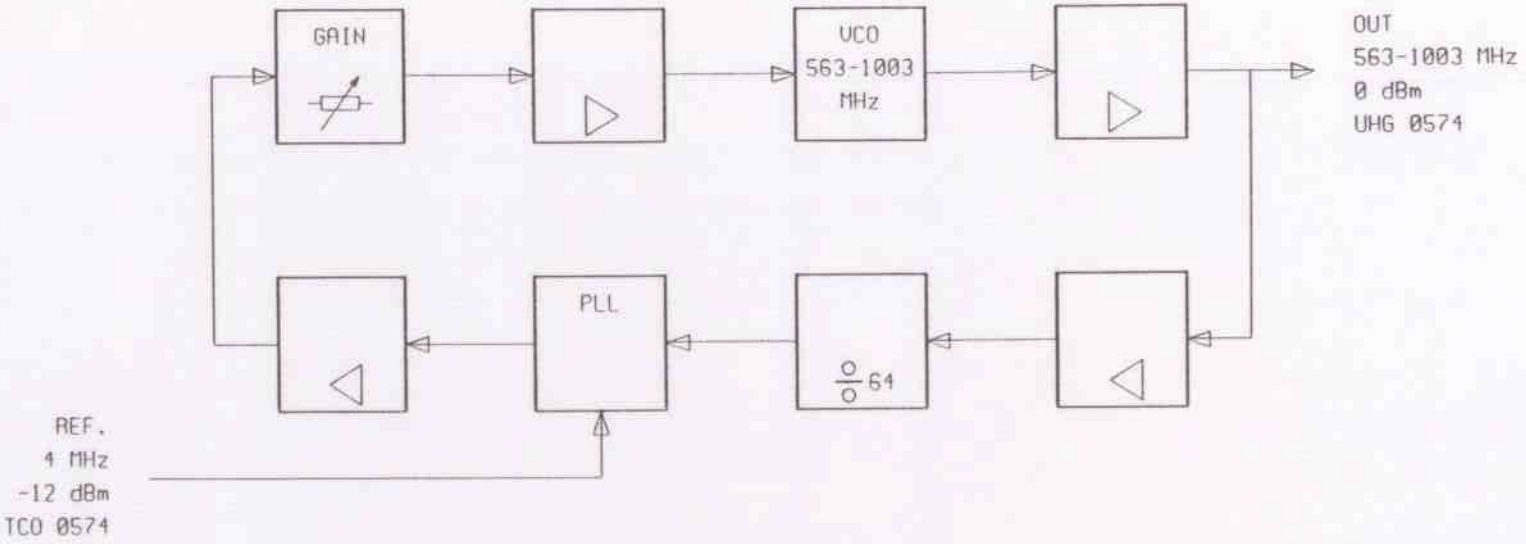

B	C.T.	
8-2-88		
UHF+UHG A		
uitg.	gevuljsigd	
	gecontr.	
datum	goedgek.	
korte omschrijving der-vijzing		

deze tekening vervangt			deze tekening is vervangen door:		
	naam	datum	SIGNALFLOW USY 0574 ESCOM 500	schaal 1:1	
getekend	C.T.	05-03-'86		formaat A3	uitgave X B
bibliotheek	ROE-0574				
database	S74-5511.SCH				
print nummer	N.V.T.			ALRESO 0574-5511	

ALRESO ELEKTRONICA BV
(c) 1988 Holland

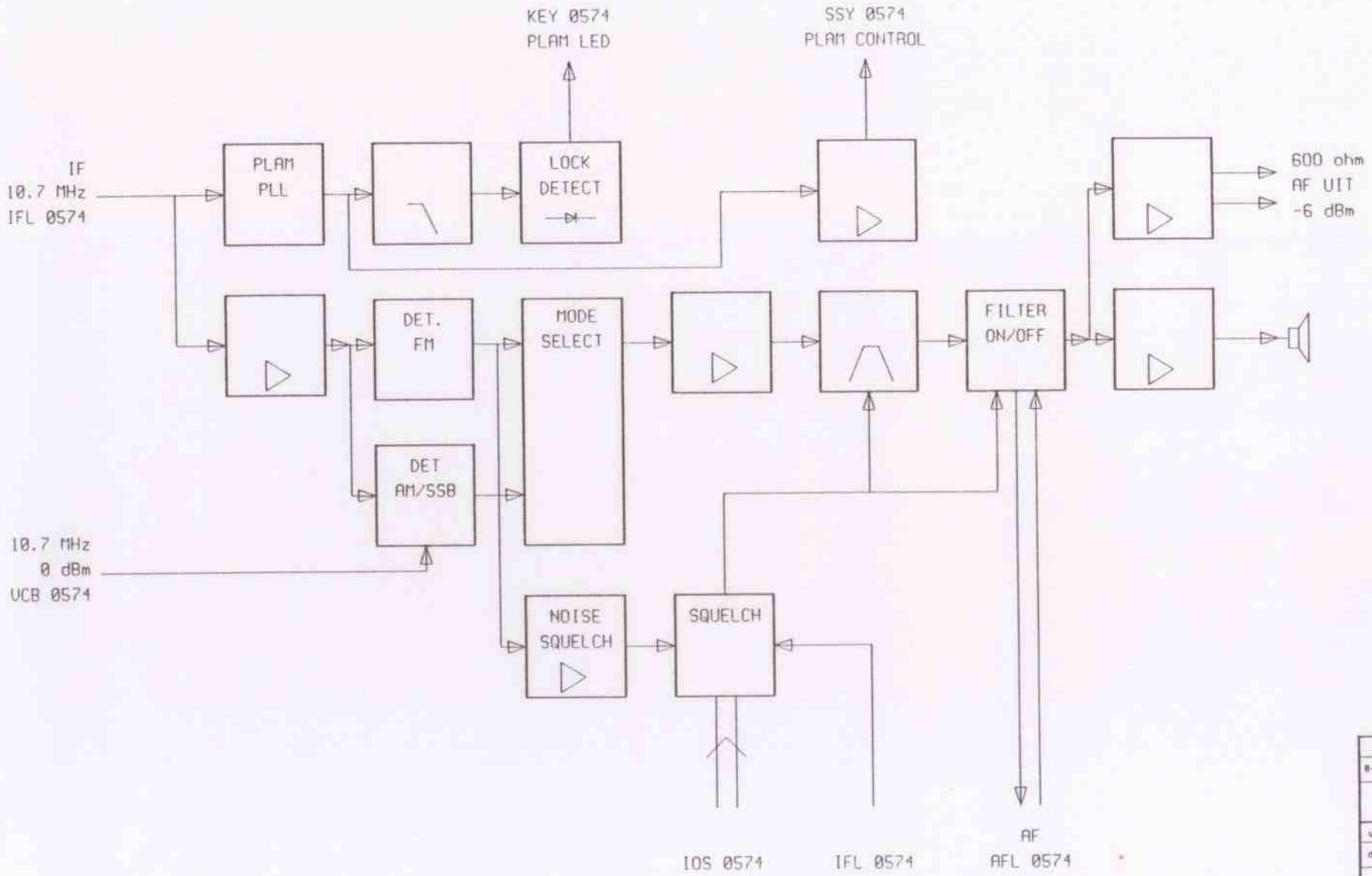

B	C.T.
8-2-88	
Modification	
uitg.	gewijzigd
datum	gecontr.
	goedgek.
korte omschrijving der-wijzing	

deze tekening vervangt			deze tekening is vervangen door:		
	naam	datum	SIGNALFLOW LFA 0574 ESCOM 500	schaal 1:1	
getekend	C.T.	05-03-'86		formaat A3	uitgave X B
bibliotheek	RXE-0574				
database	S74-5512.SCH				
print nummer	N.V.T.			ALRESO 0574-5512	

ALRESO ELEKTRONICA BV
(c) 1988 Holland

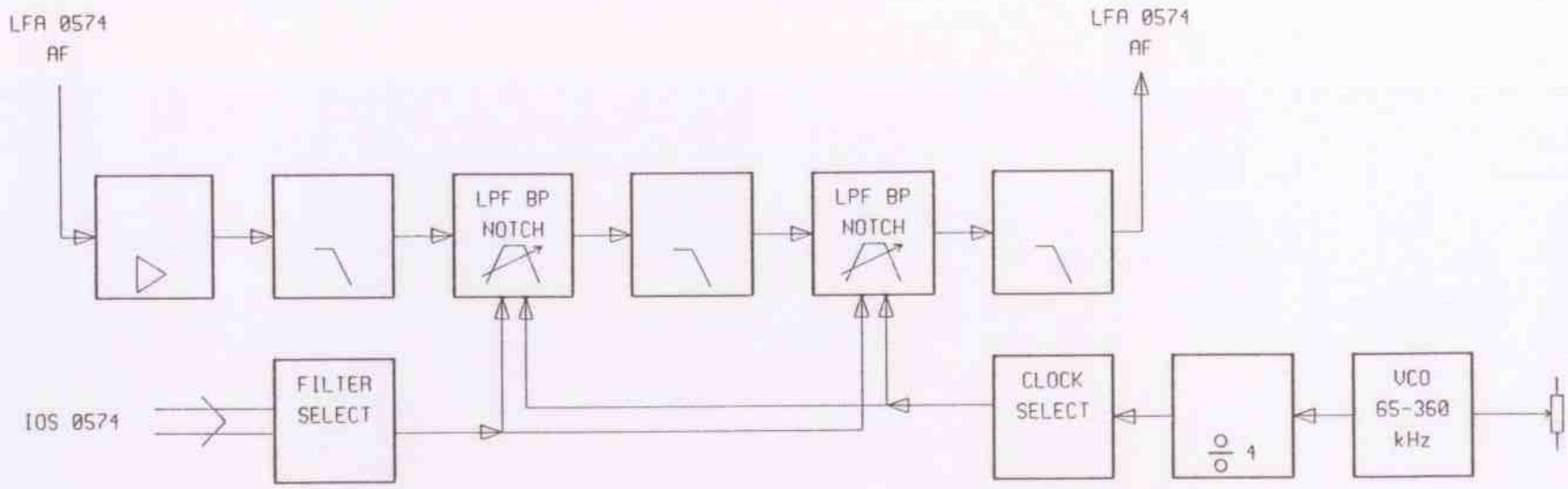

deze tekening vervangt			deze tekening is vervangen door:		
	naam	datum	SIGNALFLOW AFL 0574 ESCOM 500	schaal 1:1	
getekend	C.T.	05-03-'86		formaat A3	uitgave A
bibliotheek	RXE-0574				
database	574-5513.SCH				
print nummer	N.V.T.			ALRESO 0574-5513	

ALRESO ELEKTRONICA BV
(c) 1988 Holland

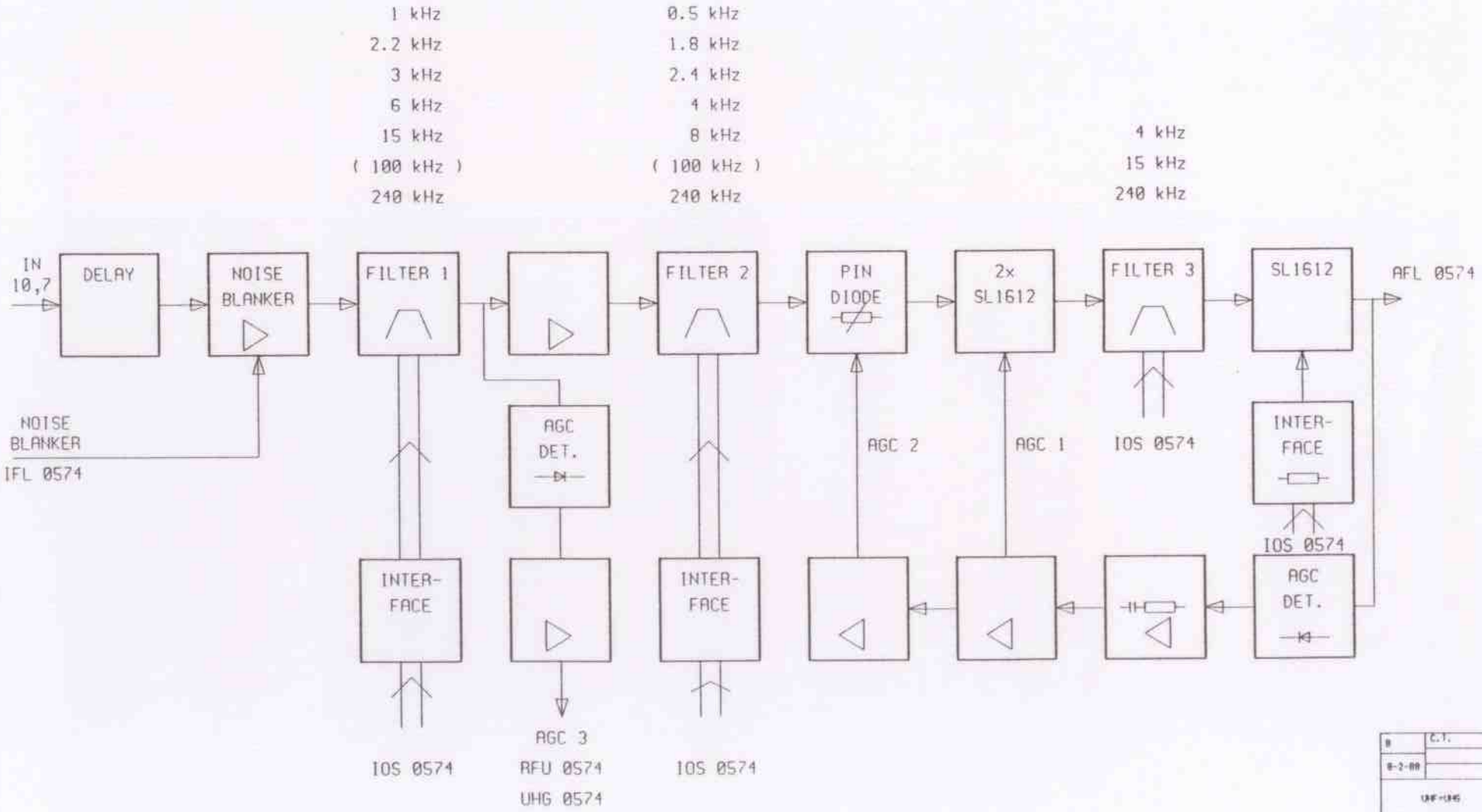

B	C.T.	
8-2-88		
UHF-UHG		
uitg.	gewijzigd	
	gecontr.	
datum	goedgek.	
korte omschrijving der wijziging		

deze tekening vervangt

deze tekening is vervangen door:

	naam	datum
getekend	C.T.	05-03-86
bibliotheek	RXE-0574	
database	574-5514.SCH	
print nummer	N.U.T.	

SIGNALFLOW
IFL 0574
ESCOM 500

schaal 1:1

formaat A3

uitgave X B

ALRESO
0574-5514

ALRESO ELEKTRONICA BV
(c) 1988 Holland

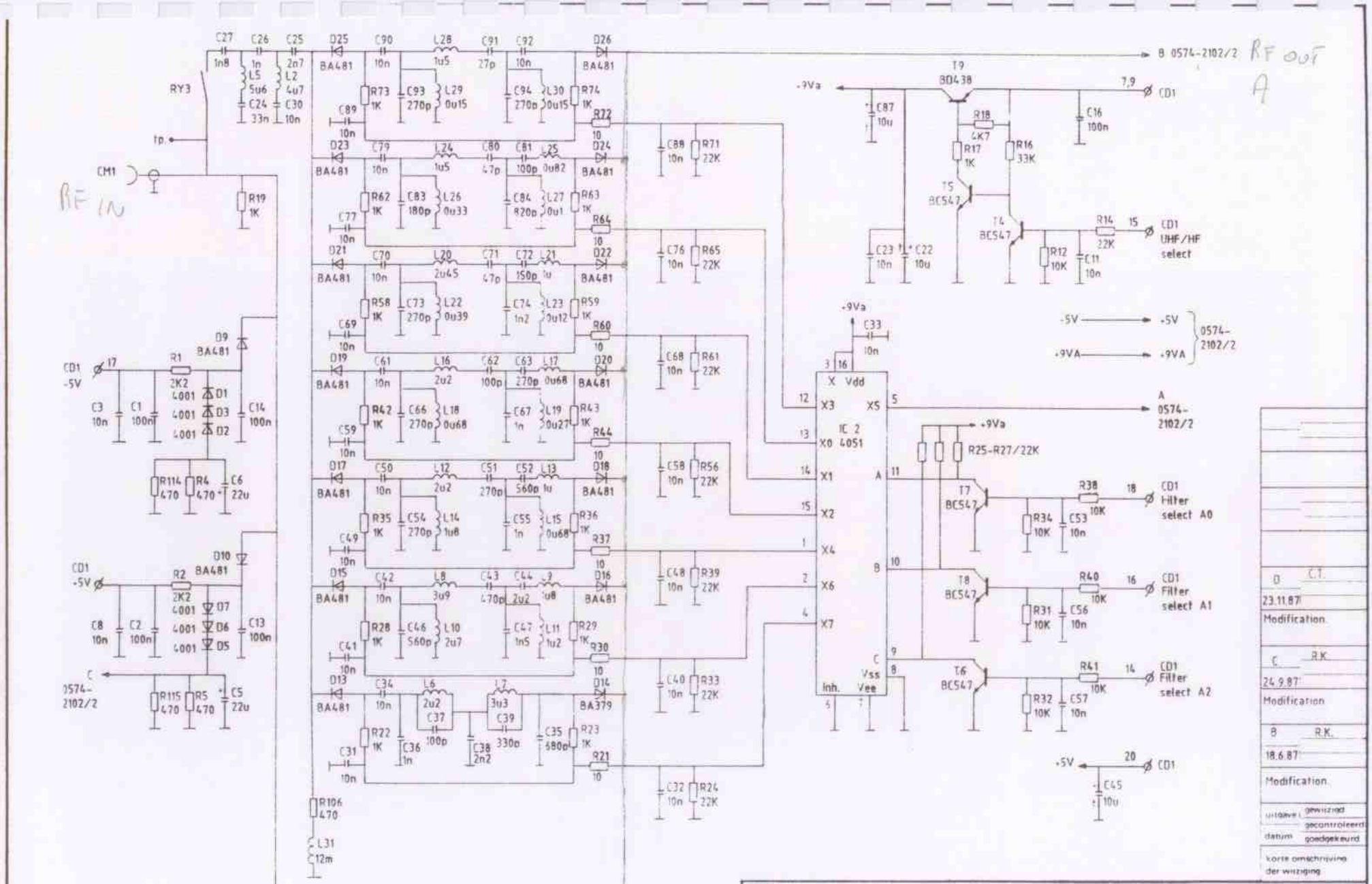
RF IN
RF OUT
A
B 0574-2102/2
CM1
RY3
RY1
RY2
CD1 -5V
CD1 -9Va
CD1 UHF/HF select
CD1 Filter select A0
CD1 Filter select A1
CD1 Filter select A2
0574-2102/2
IC 2 4051
T9 BD438
T5 BC547
T4 BC547
T7 BC547
T8 BC547
T6 BC547
R25-R27/22K
-5V
+5V
+9VA
+9Va
23.11.87
24.9.87
18.6.87
Modification
C.T.
R.K.
deze tekening vervangt
deze tekening is vervangen door:
naam
datum
getekend
gecalqueerd
gecontroleerd
goedgekeurd
C.T.
05-03-'86
RFU 0574
schaal
formaat
A3
uitgave
ALRESO
ALRESO ELEKTRONICA BV
0574-2102/1

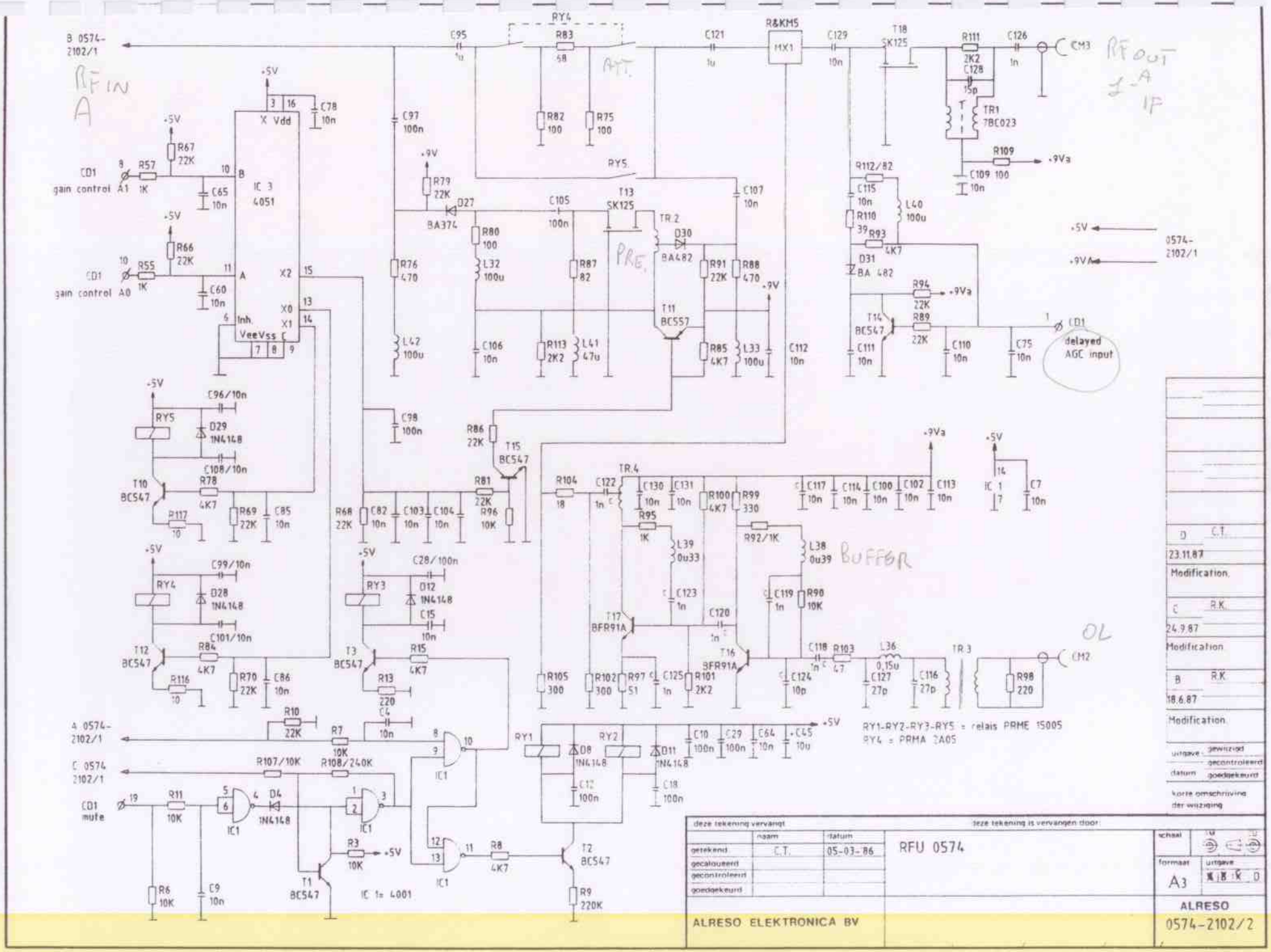
B 0574-2102/1
RF IN A
RY4
C95 1u
R83 68
ATT.
C121 1u
R&KM5 MX1
C129 10n
T18 SK125
R111 2K2
C126 1n
CM3
RF OUT 1-A IF
C128 15p
TR1 7BC023
R109
+9Va
C109 100
10n
R82 100
R75 100
RY5
C97 100n
+5V
C78 10n
X Vdd
IC 3 4051
CD1 gain control A1
R57 1K
R67 22K
C65 10n
CD1 gain control A0
R55 1K
R66 22K
C60 10n
Inh.
VeeVss
X2
X0
X1
+9V
R79 22K
D27 BA374
R80 100
L32 100u
R76 470
L42 100u
C105 100n
T13 SK125
TR.2
D30 BA482
R87 82
PRE.
R91 22K
R88 470
T11 BC557
R113 2K2
L41 47u
R85 4K7
L33 100u
C106 10n
C107 10n
C112 10n
R112/82
C115 10n
L40 100u
R110 39
R93 4K7
D31 BA 482
R94 22K
T14 BC547
R89 22K
C111 10n
C110 10n
C75 10n
CD1 delayed AGC input
0574-2102/1
C96/10n
RY5
D29 1N4148
C108/10n
T10 BC547
R78 4K7
R117 10
R69 22K
C85 10n
C98 100n
R86 22K
T15 BC547
R81 22K
R68 22K
C82 10n
C103 10n
C104 10n
R96 10K
R104 18
C122 1n
TR.4
C130 10n
C131 10n
R100 4K7
R99 330
C117 10n
C114 10n
C100 10n
C102 10n
C113 10n
IC 1
C7 10n
R95 1K
L39 0u33
R92/1K
L38 0u39
BUFFER
C99/10n
RY4
D28 1N4148
C101/10n
T12 BC547
R84 4K7
R116 10
R70 22K
C86 10n
C28/100n
RY3
D12 1N4148
C15 10n
T3 BC547
R15 4K7
R13 220
C123 1n
C120 1n
C119 1n
R90 10K
T17 BFR91A
T16 BFR91A
C118 1n
R103 47
L36 0,15u
TR.3
CM2
OL
R105 300
R102 300
R97 51
C125 1n
R101 2K2
C124 10p
C127 27p
C116 27p
R98 220
R10 22K
R7 10K
C4 10n
A 0574-2102/1
C 0574-2102/1
R107/10K
R108/240K
IC1
RY1
RY2
D8 1N4148
D11 1N4148
C10 100n
C29 100n
C64 10n
C45 10u
C12 100n
C18 100n
RY1-RY2-RY3-RY5 = relais PRME 15005
RY4 = PRMA 2A05
CD1 mute
R11 10K
D4 1N4148
R3 10K
T1 BC547
IC 1= 4001
R8 4K7
T2 BC547
R9 220K
R6 10K
C9 10n
D C.T. 23.11.87 Modification
C R.K. 24.9.87 Modification
B R.K. 18.6.87 Modification
uitgave gewijzigd
datum goedgekeurd
korte omschrijving der wijziging
deze tekening vervangt
deze tekening is vervangen door
getekend C.T. 05-03-86
gecalqueerd
gecontroleerd
goedgekeurd
RFU 0574
schaal
formaat A3
uitgave
ALRESO ELEKTRONICA BV
ALRESO
0574-2102/2

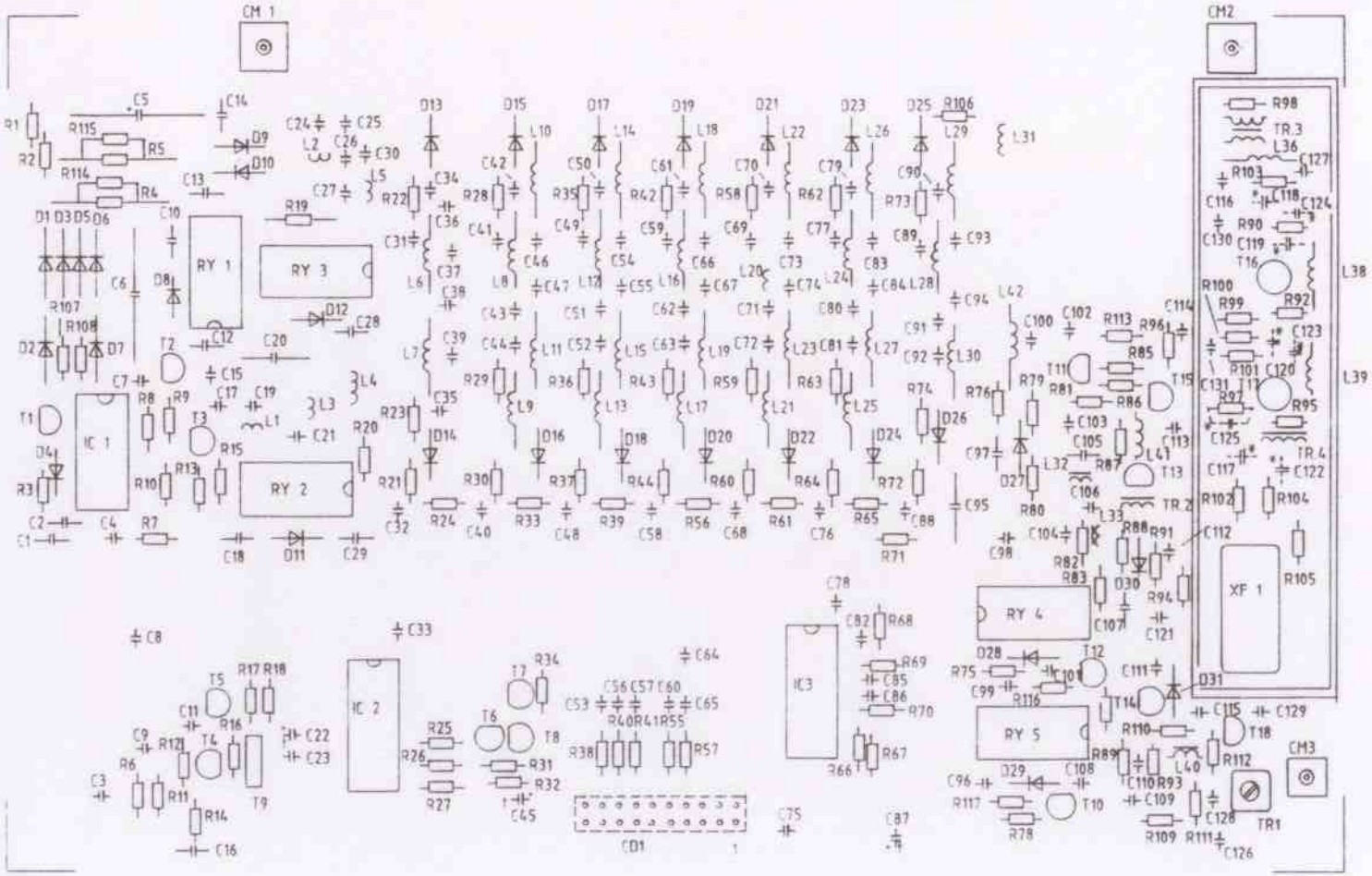

* on solderside

D	C.T.	23.11.87
Modification		
C	R.K.	24.9.87
Modification		
B	R.K.	18.6.87
Modification.		

uitgave: gewijzigd / gecontroleerd
datum: goedgekeurd
korte omschrijving der wijziging

deze tekening vervangt			deze tekening is vervangen door	schaal
	naam	datum	RFU 0574	
getekend	R.K.	04-03-'86		
gecalqueerd				formaat: A3
gecontroleerd				uitgave: X B X D
goedgekeurd				
ALRESO ELEKTRONICA BV				ALRESO 0574-2202

RF UNIT (RFU 0574)		ORIGIN/DESTINATION
01	DELAYED AGC INPUT	IFL 0574 P28
02	NC	
03	NC	
04	NC	
05	NC	
06	NC	
07	+9 VOLT SUPPLY	VRC 0574 P13-16
08	A1 GAIN CONTROL PREAMP INPUT	IOS 0574 P48
09	+9 VOLT SUPPLY	VRC 0574 P13-16
10	A0 GAIN CONTROL PREAMP INPUT	IOS 0574 P47
11	GND	
12	NC	
13	GND	
14	A2 PRESELECT FILTER SELECT INPUT	IOS 0574 P50
15	UHF/HF SELECT INPUT	IOS 0574 P49
16	A1 PRESELECT FILTER SELECT INPUT	IOS 0574 P52
17	-5 VOLT SUPPLY	VRC 0574 P04
18	A0 PRESELECT FILTER SELECT INPUT	IOS 0574 P51
19	MUTE INPUT	RP 0574 P13
20	+5 VOLT SUPPLY	VRC 0574 P09-12

(c) 1988 alreso elektronica bv

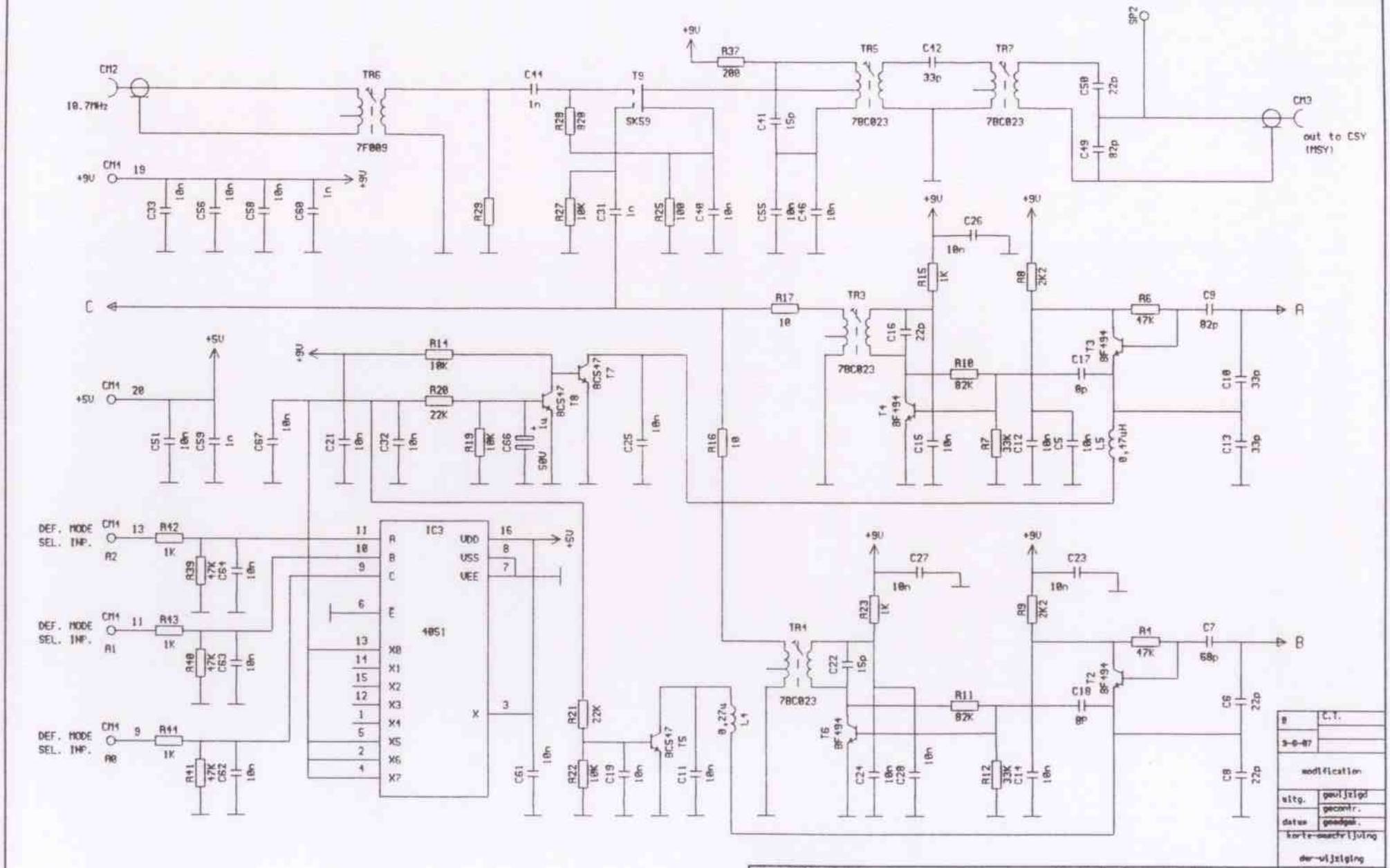

8	C.T.	
3-8-87		
modification		
uitg.	gewijzigd	
datum	gecontr.	
	goedgek.	
korte omschrijving der wijziging		

deze tekening vervangt			deze tekening is vervangen door:		
	naam	datum	MSX 0574	schaal 1:1	
getekend	C.T.	21-01-'86		formaat A3	uitgave X 8
bibliotheek	RME-0571				
database	MSMB574.SCH				
print nummer	N.V.T.				
ALRESO ELEKTRONICA BV				ALRESO 0574-2104/1 2 bladen	

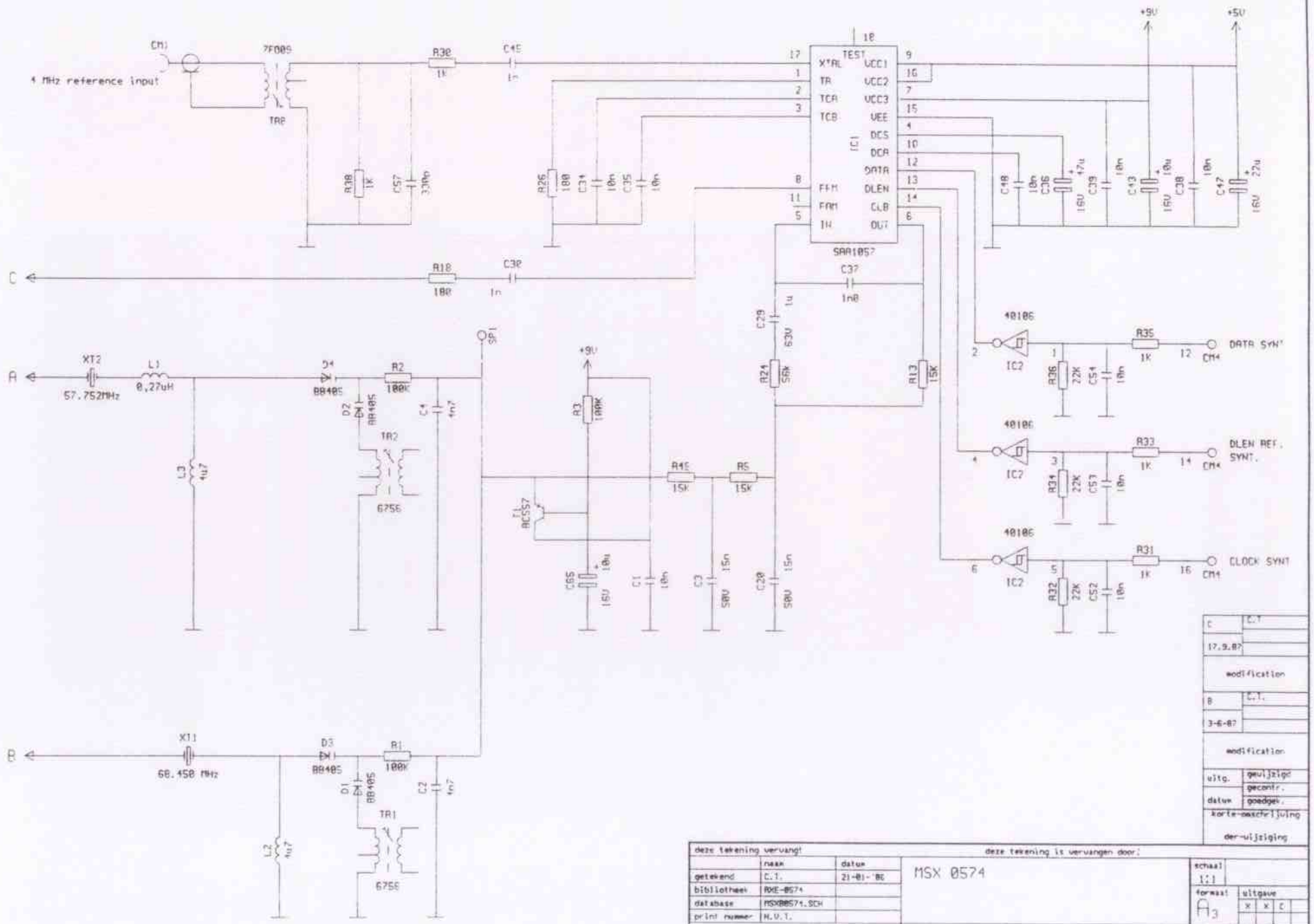

C	C.T	
17.9.87		
modification		
B	C.T.	
3-6-87		
modification		
uitg.	gevuljigd	
	geconfr.	
datum	goedgek.	
korte omschrijving der wijziging		

deze tekening vervangt:

deze tekening is vervangen door:

	naam	datum
getekend	C.T.	21-01-'86
bibliotheek	RKE-0574	
database	MSX0574.SCH	
print nummer	H.V.T.	

ALRESO ELEKTRONICA BV

MSX 0574

schaal 1:1

formaat A3

uitgave x x C

ALRESO

0574-2104/2

laatste bld

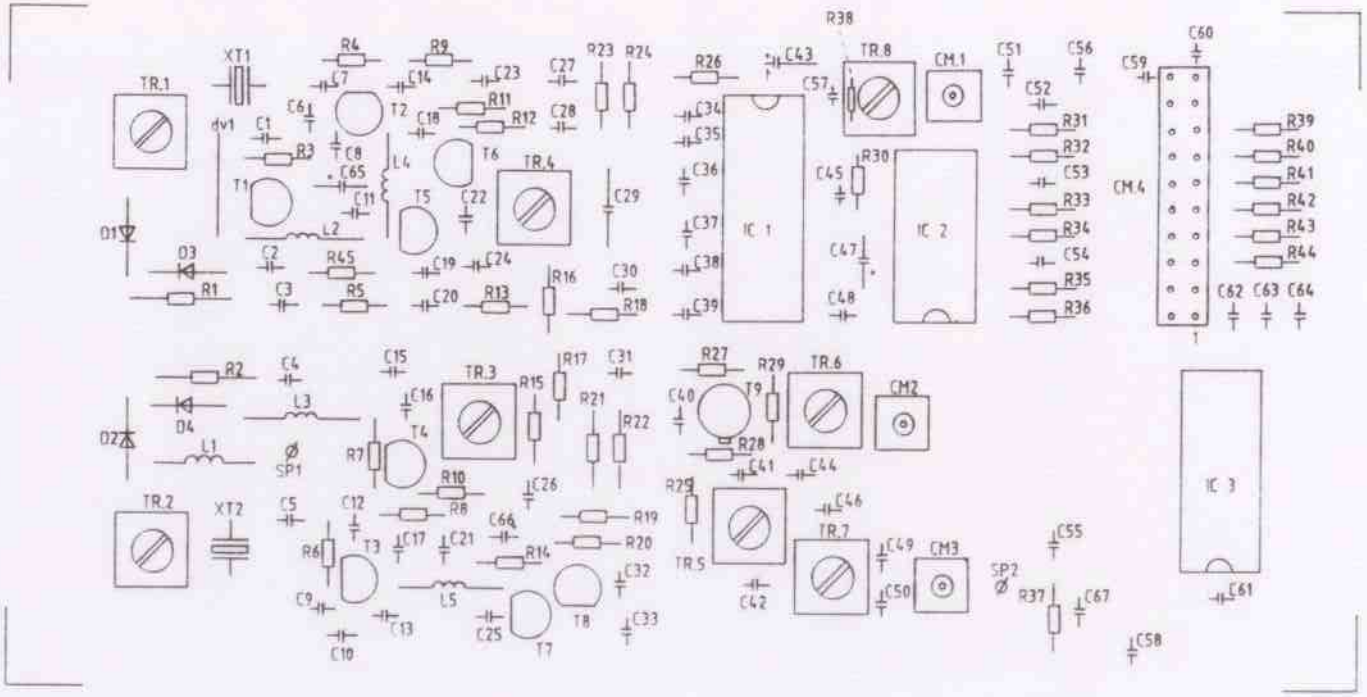
TR.1
XT1
R4
R9
C23
C27
R23
R24
R26
C43
R38
TR.8
CM.1
C51
C56
C59
C60
C7
C14
C6
T2
C18
R11
R12
C28
C1
R3
C8
C65
L4
T6
TR.4
C29
T1
C11
T5
C22
L2
D1
D3
C2
R45
C19
C24
R16
C30
R1
C3
R5
C20
R13
R18
IC 1
C34
C35
C36
C37
C38
C39
C45
R30
C47
C48
IC 2
C52
R31
R32
C53
R33
R34
C54
R35
R36
CM.4
R39
R40
R41
R42
R43
R44
C62
C63
C64
R2
C4
C15
TR.3
R17
C31
R27
R29
TR.6
C40
T9
CM2
D4
L3
C16
R15
R21
R22
D2
L1
SP1
T4
R7
R28
C41
C44
R10
C26
R25
C46
IC 3
TR.2
XT2
C5
C12
R8
C66
R19
R20
TR.5
TR.7
C49
CM3
C55
R6
T3
C17
C21
R14
C32
SP2
R37
C67
C61
C9
L5
C25
T8
C33
C42
C50
C58
C13
C10
T7
B
R.K.
3.6.87
MODIFICATION
uitgave:
datum
gewijzigd
gecontroleerd
goedgekeurd
korte omschrijving der wijziging
deze tekening vervangt
deze tekening is vervangen door:
naam
datum
getekend
C.T.
21-01-'86
gecalqueerd
gecontroleerd
goedgekeurd
MSX 0574
schaal
formaat
A3
uitgave
B
ALRESO ELEKTRONICA BV
ALRESO
0574-2204

REFERENCE SYNTHESIZER (MSX 0574)		ORIGIN/DESTINATION
01	NC	
02	NC	
03	NC	
04	NC	
05	NC	
06	NC	
07	NC	
08	NC	
09	A2 DETECTION MODE SELECT INPUT	IOS 0574 P42
10	NC	
11	A1 DETECTION MODE SELECT INPUT	IOS 0574 P43
12	DATA SYNT	IOS 0574 P54
13	A0 DETECTION MODE SELECT INPUT	IOS 0574 P46
14	DLEN REFERENCE SYNT	IOS 0574 P97
15	NC	
16	CLOCK SYNT	IOS 0574 P56
17	GND	
18	GND	
19	+9 VOLT SUPPLY	VRC 0574 P13-16
20	+5 VOLT SUPPLY	VRC 0574 P09-12

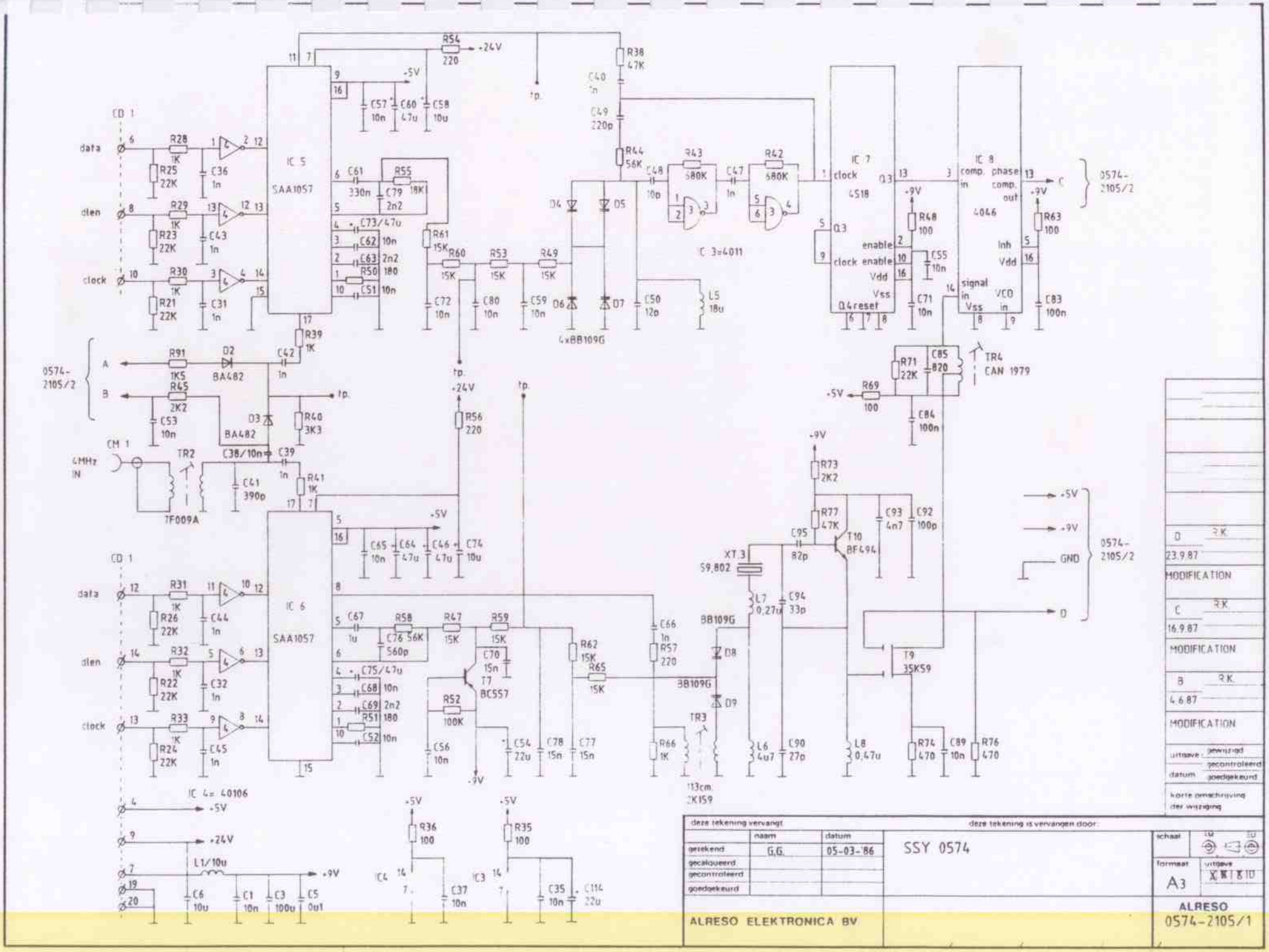
IC 5
SAA1057
IC 6
SAA1057
IC 7
4518
IC 8
4046
CD 1
data
den
clock
CM 1
4MHz IN
TF009A
TR2
TR3
TR4
CAN 1979
T7
BC557
T9
3SK59
T10
BF494
XT.3
9,802
4xBB109G
BB109G
L5
18u
L7
0,27u
L8
0,47u
L6
4u7
L1/10u
IC 4= 40106
C 3=4011
0574-2105/2
GND
+24V
+9V
-5V
tp.
D
RK
23.9.87
MODIFICATION
C
RK
16.9.87
MODIFICATION
B
RK
4.6.87
MODIFICATION
uitgave
gewijzigd
datum
gecontroleerd
goedgekeurd
korte omschrijving der wijziging
deze tekening vervangt
deze tekening is vervangen door
naam
datum
getekend
G.G.
05-03-'86
gecalqueerd
gecontroleerd
goedgekeurd
SSY 0574
schaal
formaat
A3
uitgave
ALRESO ELEKTRONICA BV
ALRESO
0574-2105/1

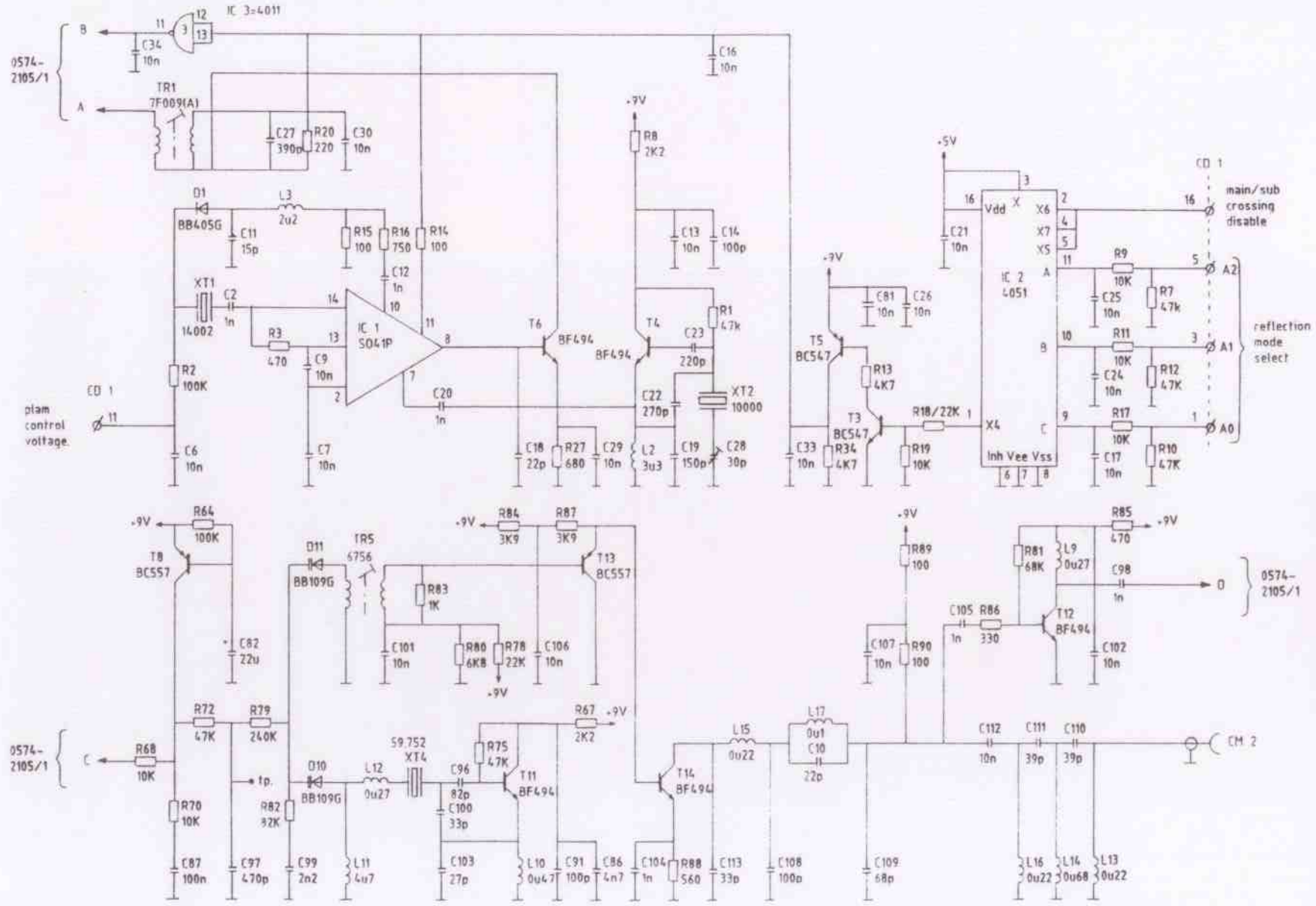

D	R.K.	23.9.87
MODIFICATION		
C	R.K.	16.9.87
MODIFICATION		
B	R.K.	4.6.87
MODIFICATION		

uitgave | gewijzigd / gecontroleerd
datum | goedgekeurd

korte omschrijving der wijziging

deze tekening vervangt | deze tekening is vervangen door:

	naam	datum
getekend	G.G.	05-03-'86
gecalqueerd		
gecontroleerd		
goedgekeurd		

SSY 0574

schaal | formaat A3 | uitgave

ALRESO ELEKTRONICA BV

ALRESO
0574-2105/2

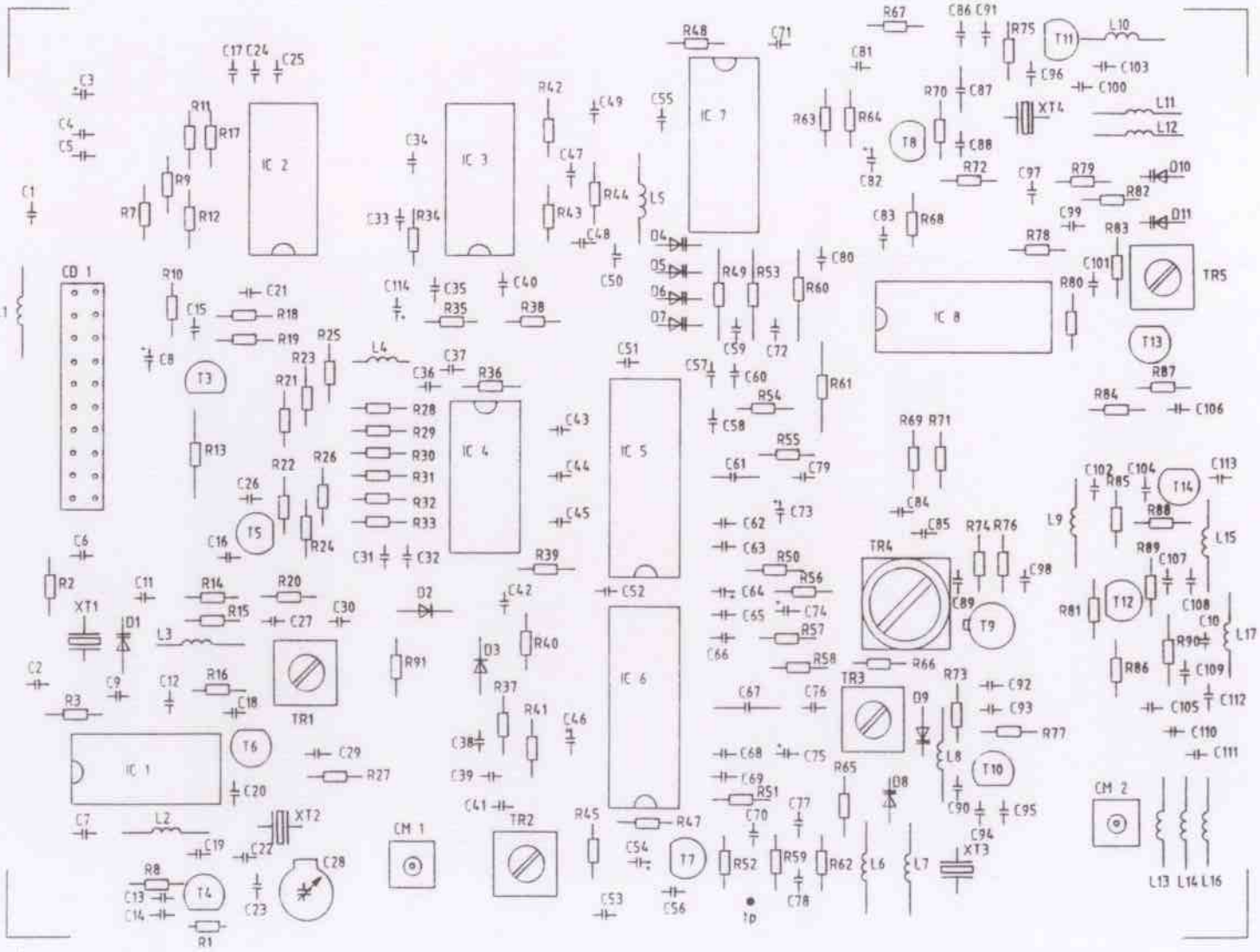

C	R.K.	16.9.87
MODIFICATION		
B	R.K.	3.6.87
MODIFICATION		

uitgave: gewijzigd / gecontroleerd
datum: goedgekeurd

korte omschrijving der wijziging

deze tekening vervangt

deze tekening is vervangen door:

	naam	datum
getekend	G.G.	05-03-'86
gecalqueerd		
gecontroleerd		
goedgekeurd		

SSY 0574

schaal: IM / IB

formaat: A3

uitgave: X | R | C

ALRESO ELEKTRONICA BV

ALRESO
0574-2205

SUBSYNTHSIZER (SSY 0574)		ORIGIN/DESTINATION	
01	A0 DETECTION MODE SELECT INPUT	IOS 0574	P46
02	NC		
03	A1 DETECTION MODE SELECT INPUT	IOS 0574	P43
04	+5 VOLT SUPPLY	VRC 0574	P09-12
05	A2 DETECTION MODE SELECT INPUT	IOS 0574	P42
06	DATA SYNT	IOS 0574	P54
07	+9 VOLT SUPPLY	VRC 0574	P13-16
08	DLEN SUB SYNT	IOS 0574	P83
09	+24 VOLT	VRC 0574	P08
10	CLOCK SYNT	IOS 0574	P56
11	CONTROL VOLTAGE PLAM INPUT	LFA 0574	P28
12	DATA SYNT	IOS 0074	P54
13	CLOCK SYNT	IOS 0574	P56
14	DLEN REFERENCE SUB SYNT	IOS 0574	P85
15	NC		
16	MAIN/SUB SYNT CROSSING REJECTION DISABLE AM/FM	IFH 0574	P14
17	NC		
18	NC		
19	GND		
20	GND		

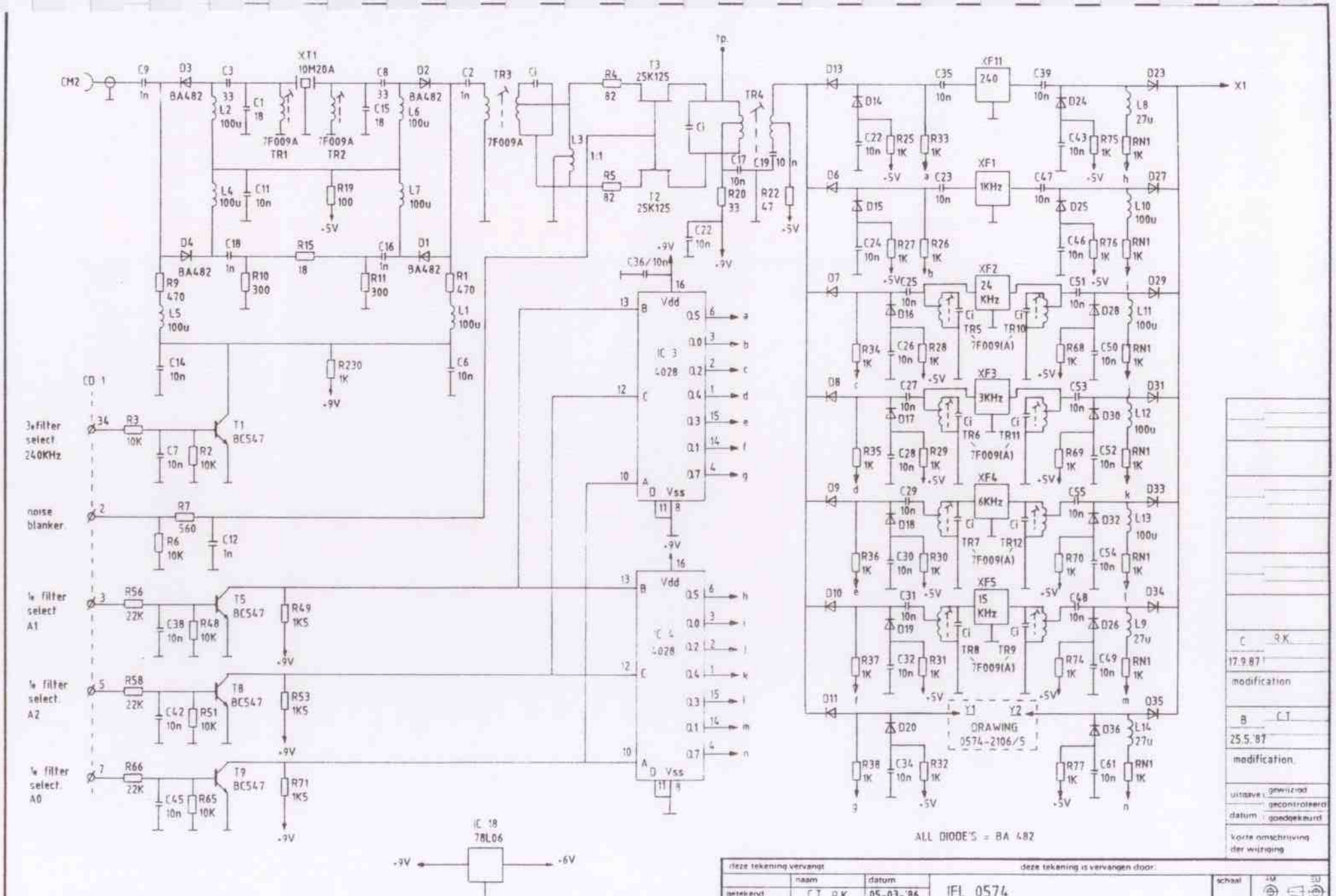
CM2
XT1 10M20A
TR1 7F009A
TR2 7F009A
TR3 7F009A
TR4
T1 BC547
T5 BC547
T8 BC547
T9 BC547
T2 25K125
T3 25K125
IC 3 4028
IC 4 4028
IC 18 78L06
3e filter select 240KHz
noise blanker
1e filter select A1
1e filter select A2
1e filter select A0
XF1 1KHz
XF2 24 KHz
XF3 3KHz
XF4 6KHz
XF5 15 KHz
XF11 240
DRAWING 0574-2106/5
ALL DIODE'S = BA 482
C 17.9.87 R.K. modification
B 25.5.'87 C.T. modification
IFL 0574
ALRESO ELEKTRONICA BV
ALRESO 0574-2106/1
A3

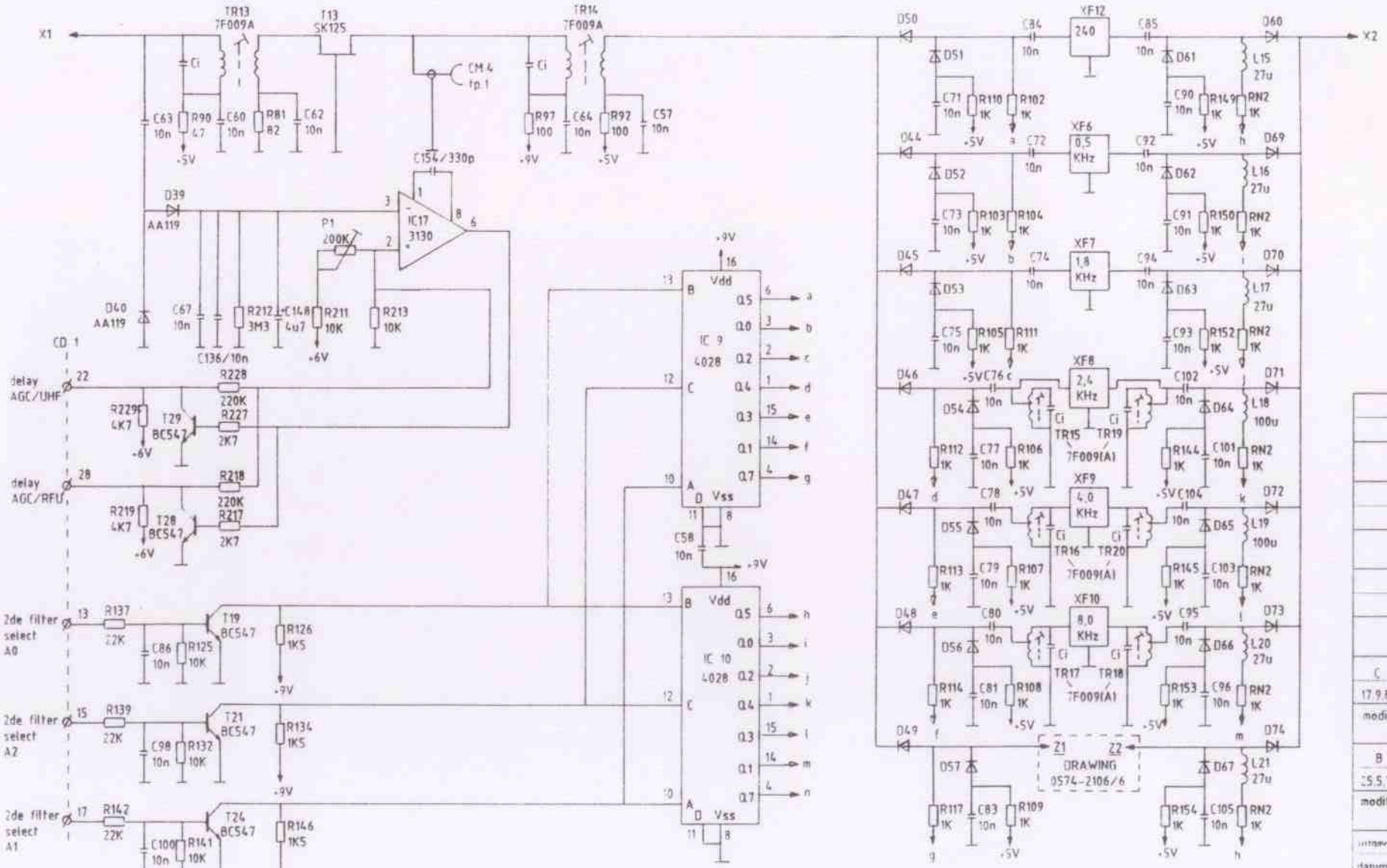

C	R.K.
17.9.87	modification
B	C.T.
25.5.'87	modification

uitgave: gewijzigd / gecontroleerd
datum goedgekeurd
korte omschrijving der wijziging

deze tekening vervangt | deze tekening is vervangen door

	naam	datum
getekend	C.T. R.K.	05-03-'86
gecalqueerd		
gecontroleerd		
goedgekeurd		

IFL 0574

schaal | formaat A3 | uitgave

ALRESO ELEKTRONICA BV

ALRESO 0574-2106/2

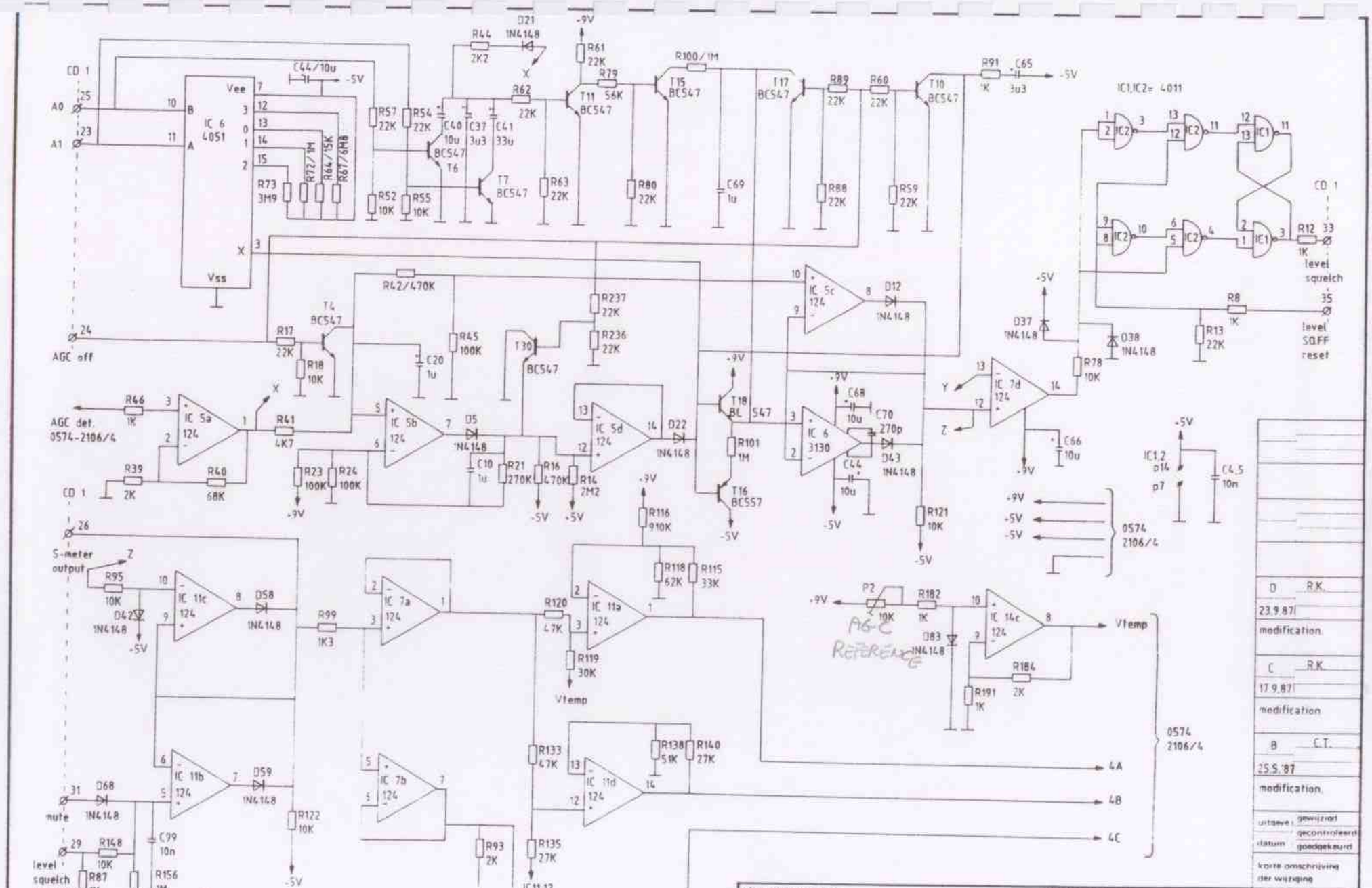
IC 6 4051
Vee
Vss
A0
A1
CD 1
AGC off
AGC det. 0574-2106/4
S-meter output
mute
level squelch treshold
level squelch
level SQFF reset
IC1,IC2= 4011
IC 5a 124
IC 5b 124
IC 5c 124
IC 5d 124
IC 6 3130
IC 7a 124
IC 7b 124
IC 7d 124
IC 11a 124
IC 11b 124
IC 11c 124
IC 11d 124
IC 14c 124
Vtemp
AGC REFERENTIE
0574 2106/4
4A
4B
4C
IC11,12
IC1,2 p14
p7
C4,5 10n
D R.K. 23.9.87 modification
C R.K. 17.9.87 modification
B C.T. 25.5.87 modification
uitgave
datum
gewijzigd
gecontroleerd
goedgekeurd
korte omschrijving der wijziging
deze tekening vervangt
deze tekening is vervangen door
naam
datum
getekend GG R.K. 05-03-86
gecalqueerd
gecontroleerd
goedgekeurd
IFL 0574
schaal
formaat A3
uitgave
ALRESO ELEKTRONICA BV
ALRESO 0574-2106/3

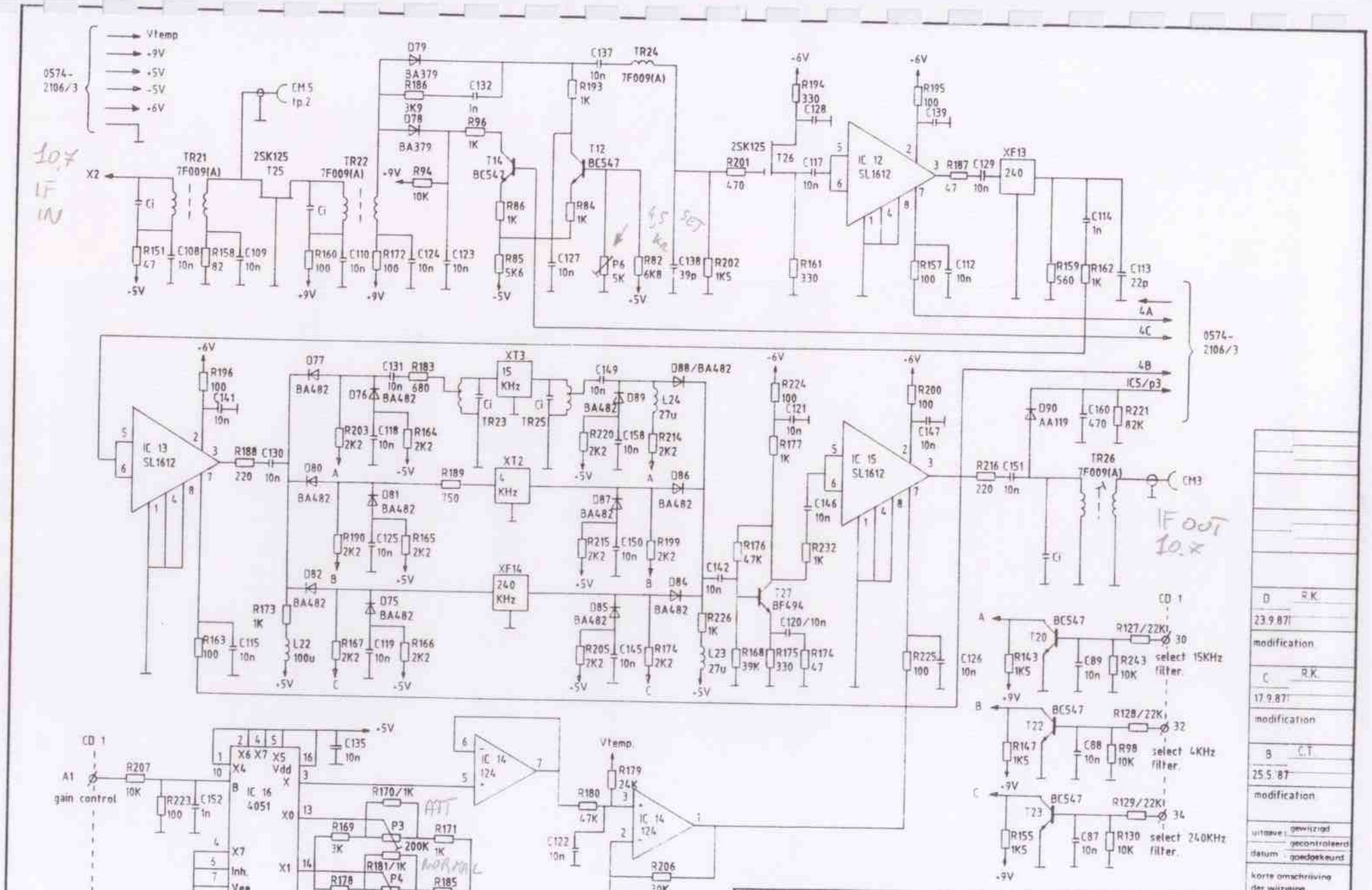
0574-2106/3
Vtemp
+9V
+5V
-5V
-6V
CM5 tp.2
10,7 IF IN
X2
TR21 7F009(A)
2SK125 T25
TR22 7F009(A)
D79 BA379
R186 3K9
D78 BA379
C132 1n
R96 1K
R94 10K
T14 BC547
R86 1K
R85 5K6
R193 1K
C137 10n
TR24 7F009(A)
T12 BC547
R84 1K
P6 5K
R82 6K8
C138 39p
R202 1K5
R201 470
2SK125 T26
R194 330
C128
C117 10n
R161 330
IC 12 SL1612
R195 100
C139
R187 47
C129 10n
XF13 240
C114 1n
R157 100
C112 10n
R159 560
R162 1K
C113 22p
4A
4C
4B
IC5/p3
IC 13 SL1612
R196 100
C141 10n
R188 220
C130 10n
D77 BA482
D76 BA482
C131 10n
R183 680
R203 2K2
C118 10n
R164 2K2
D80 BA482
D81 BA482
R189 750
R190 2K2
C125 10n
R165 2K2
D82 BA482
D75 BA482
R173 1K
L22 100u
R167 2K2
C119 10n
R166 2K2
R163 100
C115 10n
XT3 15 KHz
TR23
TR25
XT2 4 KHz
XF14 240 KHz
C149 10n
D88/BA482
D89 BA482
L24 27u
R220 2K2
C158 10n
R214 2K2
D86 BA482
D87 BA482
R215 2K2
C150 10n
R199 2K2
D84 BA482
D85 BA482
R205 2K2
C145 10n
R174 2K2
L23 27u
C142 10n
R226 1K
R224 100
C121 10n
R177 1K
R176 47K
T27 BF494
C120/10n
R168 39K
R175 330
R174 47
IC 15 SL1612
R200 100
C147 10n
C146 10n
R232 1K
R225 100
C126 10n
R216 220
C151 10n
TR26 7F009(A)
CM3
IF OUT 10,7
D90 AA119
C160 470
R221 82K
CD 1
A
B
C
BC547
T20
R143 1K5
C89 10n
R243 10K
R127/22K
select 15KHz filter.
T22
R147 1K5
C88 10n
R98 10K
R128/22K
select 4KHz filter.
T23
R155 1K5
C87 10n
R130 10K
R129/22K
select 240KHz filter.
CD 1
A1 gain control
R207 10K
R223 100
C152 1n
A0 gain control
R208 10K
R222 100
C153 1n
IC 16 4051
X6 X7 X5
X4 Vdd
X0 X1 X2
Inh. Vee
Vss
C135 10n
R170/1K
ATT
R169 3K
P3 200K
R171 1K
R181/1K
NORMAL
R178 1K6
P4 200K
R185 2K4
R197/1K
PREAMP
R192 1K6
P5 200K
R198 2K7
IC 14 124
Vtemp
R179 24K
R180 47K
C122 10n
R206 30K
R209 62K
R210 470K
D R.K. 23.9.87 modification
C R.K. 17.9.87 modification
B C.T. 25.5.87 modification
uitgave: gewijzigd
gecontroleerd
datum: goedgekeurd
korte omschrijving der wijziging
deze tekening vervangt
deze tekening is vervangen door
naam
datum
getekend C.T. R.K. 05-03-86
gecalqueerd
gecontroleerd
goedgekeurd
IFL 0574
schaal
formaat A3
uitgave
ALRESO ELEKTRONICA BV
ALRESO 0574-2106/4

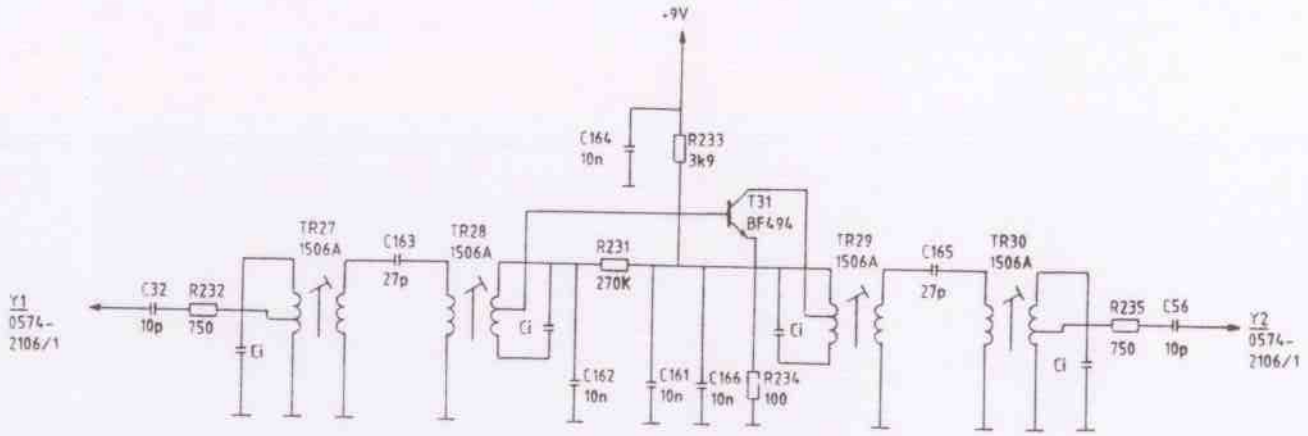

uitgave	gewijzigd		
datum	gecontroleerd		
	goedgekeurd		
korte omschrijving der wijziging			

deze tekening vervangt			deze tekening is vervangen door:		
	naam	datum	IFL 0574	schaal	
getekend	RK	18-06-86			
gecalqueerd				formaat	uitgave
gecontroleerd				A3	A
goedgekeurd					
ALRESO ELEKTRONICA BV				ALRESO 0574-2106/5	

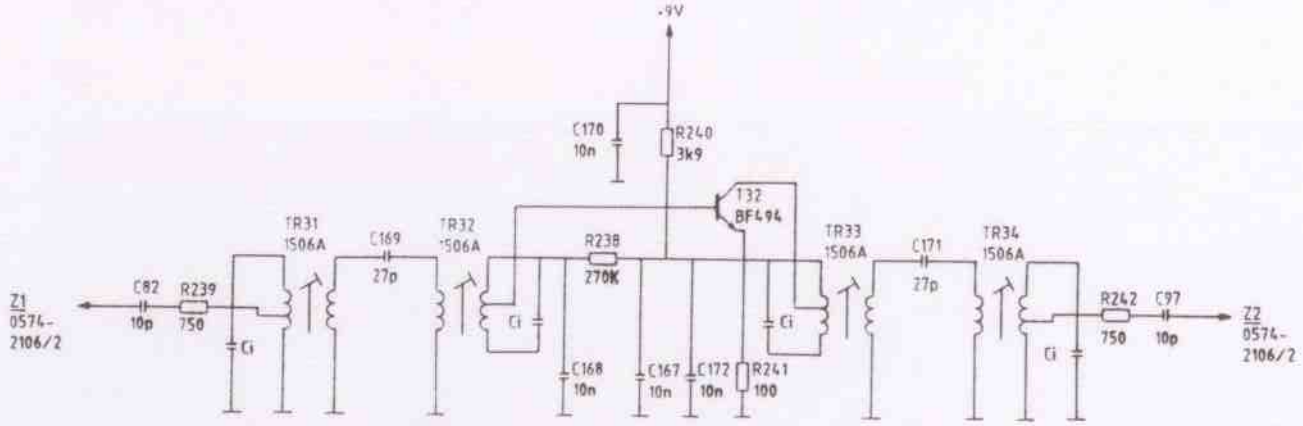

uitgave	gewijzigd
	gecontroleerd
datum	goedgekeurd
korte omschrijving der wijziging	

deze tekening vervangt

deze tekening is vervangen door:

	naam	datum
getekend	R.K.	18-06-'86
gecalqueerd		
gecontroleerd		
goedgekeurd		

IFL 0574

schaal

formaat A3

uitgave A1

ALRESO ELEKTRONICA BV

ALRESO
0574-2106/6

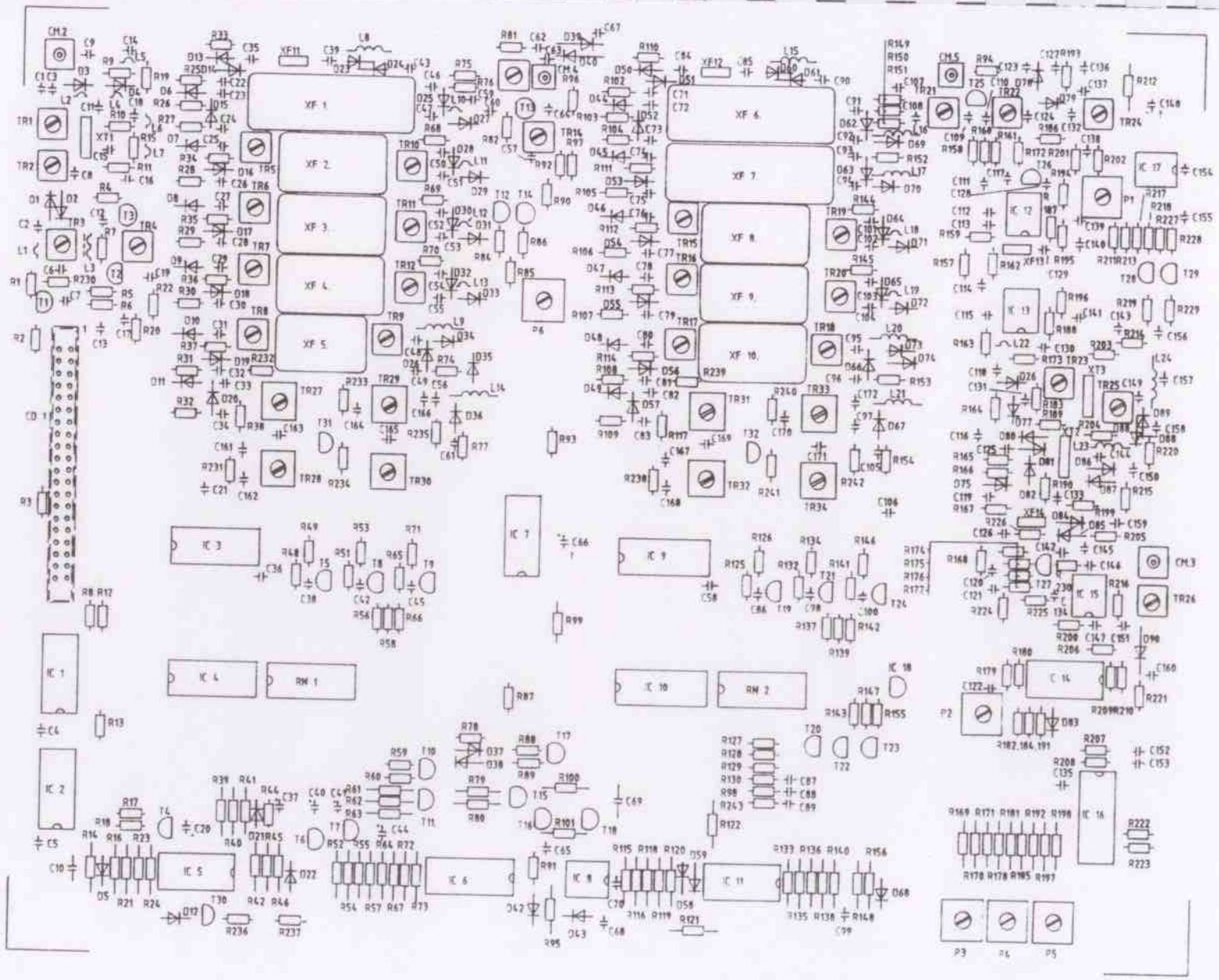

C R.K.
17.9.87
modification

B C.T.
25.5.87
modification

uitgave: gewijzigd
gecontroleerd
datum goedgekeurd

korte omschrijving der wijziging

deze tekening vervangt

deze tekening is vervangen door:

	naam	datum
getekend	C.T. G.G.	05-03-'86
gecalqueerd		
gecontroleerd		
goedgekeurd		

IFL 0574

schaal

formaat A3

uitgave A B C

ALRESO ELEKTRONICA BV

ALRESO
0574-2206

LOW IF (IFL 0574)		ORIGIN/DESTINATION	
01	+5 VOLT SUPPLY	VRC 0574	P09-12
02	NOISE BLANKER INPUT	IFH 0574	P16
03	A1 IF FILTER (1) SELECT INPUT	IOS 0574	P67
04	GND		
05	A2 IF FILTER (1) SELECT INPUT	IOS 0574	P70
06	GND		
07	A0 IF FILTER (1) SELECT INPUT	IOS 0574	P69
08	GND		
09	+9 VOLT SUPPLY	VRC 0574	P13-16
10	NC		
11	+9 VOLT SUPPLY	VRC 0574	P13-16
12	NC		
13	A0 IF FILTER (2) SELECT INPUT	IOS 0574	P72
14	NC		
15	A2 IF FILTER (2) SELECT INPUT	IOS 0574	P71
16	NC		
17	A1 IF FILTER (2) SELECT INPUT	IOS 0574	P74
18	NC		
19	NC		
20	NC		
21	NC		
22	DELAYED AGC OUTPUT	USY 0574	P19
23	A1 AGC TIME CONSTANT INPUT	IOS 0574	P73
24	AGC OFF	IOS 0574	P107
25	A0 AGC TIME CONSTANT INPUT	IOS 0574	P76
26	SIGNAL LEVEL (S-METER) OUTPUT (ANALOG)	IOS 0574	P130
27	SIGNAL LEVEL (SQUELCH) OUTPUT	LFA 0574	P01
28	DELAYED AGC OUTPUT	RFU 0574	P01
29	LEVEL SQUELCH TRESHOLD	IOS 0574	P119
30	SELECT FINAL SELECTIVITY 15 KHZ INPUT	IOS 0574	P78
31	MUTE	RP 0574	P13
32	SELECT FINAL SELECTIVITY 4 KHZ INPUT	IOS 0574	P80
33	LEVEL SQUELCH INPUT	LFA 0574	P06
34	SELECT FINAL SELECTIVITY 240 KHZ INPUT	IOS 0574	P82
35	LEVEL SQUELCH FF SET/RESET SELECT	IOS 0574	P36
36	NC		
37	NC		
38	A1 GAIN CONTROL PREAMP INPUT	IOS 0574	P48
39	-5 VOLT SUPPLY	VRC 0574	P04
40	A0 GAIN CONTROL PREAMP INPUT	IOS 0574	P47

(c) 1988 alreso elektronica bv

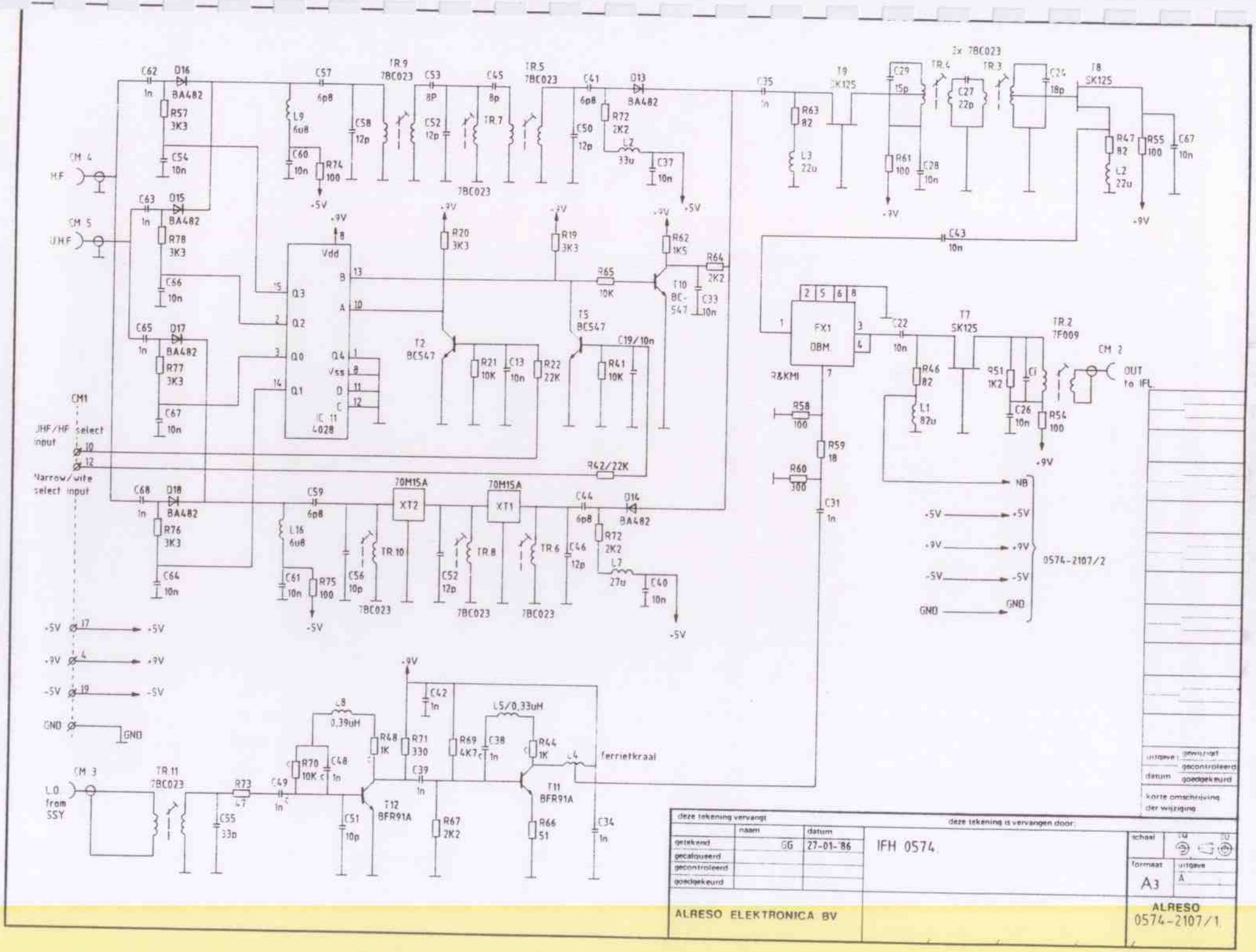
CM 4
H.F
CM 5
U.H.F
CM1
UHF/HF select input
Narrow/wide select input
CM 3
LO from SSY
CM 2
OUT to IFL
IC 11
4028
FX1
DBM
R&KMI
XT2
XT1
70M15A
TR.9
TR.5
TR.7
TR.4
TR.3
TR.2
TR.10
TR.8
TR.6
TR.11
T9
T8
T7
T2
T5
T10
T11
T12
3x 7BC023
7BC023
BC-547
BC547
BFR91A
7F009
SK125
BA482
ferrietkraal
L5/0,33uH
L8
0,39uH
0574-2107/2
NB
GND
IFH 0574
ALRESO ELEKTRONICA BV
ALRESO
0574-2107/1
A3
27-01-86
GG

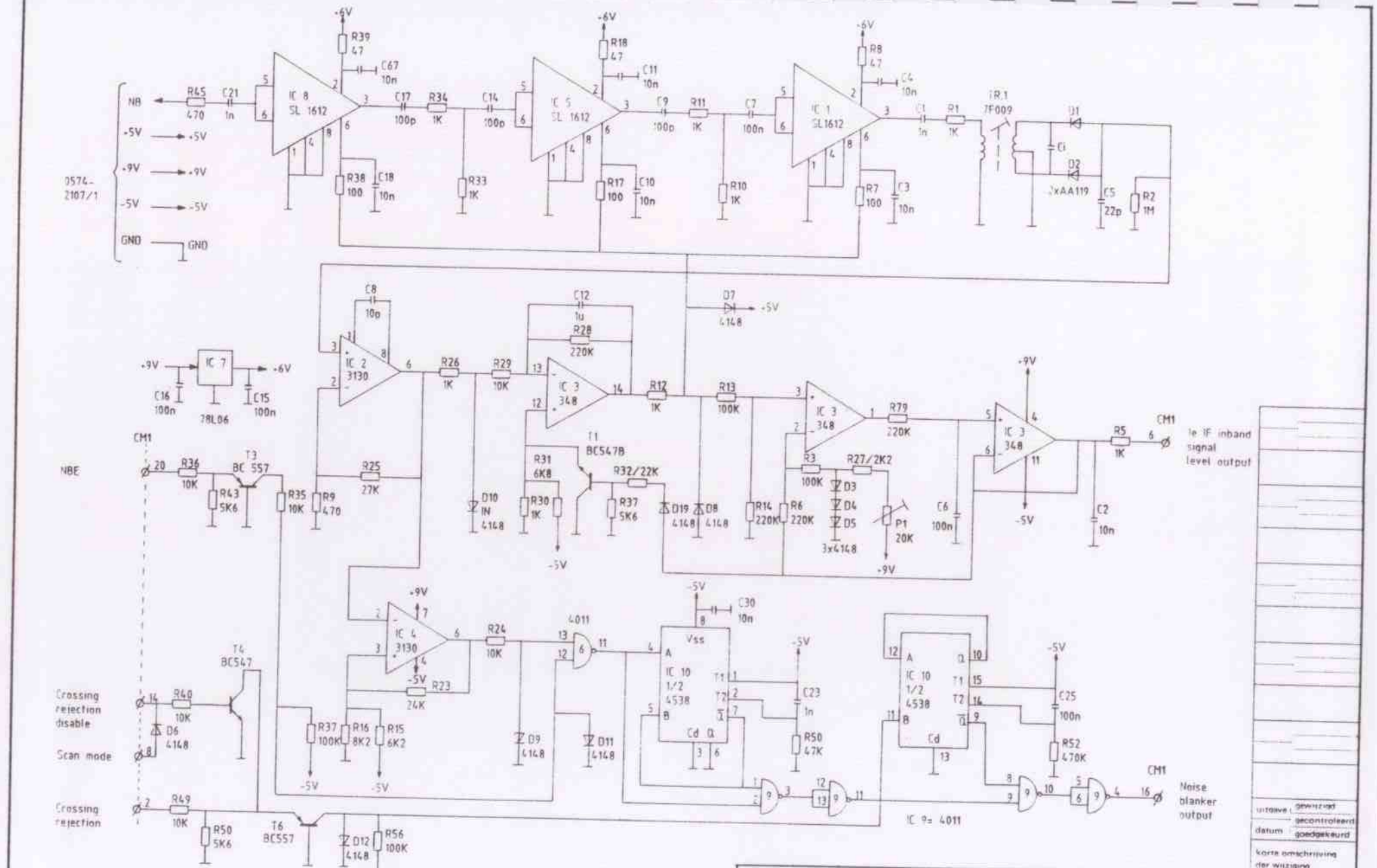
0574-2107/1
NB
+5V
+9V
-5V
GND
IC 8 SL 1612
IC 5 SL 1612
IC 1 SL1612
IR 1 7F009
2xAA119
IC 7 78L06
IC 2 3130
IC 3 348
IC 4 3130
T1 BC547B
T3 BC 557
T4 BC547
T6 BC557
IC 10 1/2 4538
4011
CM1
NBE
Crossing rejection disable
Scan mode
Crossing rejection
le IF inband signal level output
Noise blanker output
IC 9= 4011
uitgave
datum
gewijzigd
gecontroleerd
goedgekeurd
korte omschrijving der wijziging
deze tekening vervangt
deze tekening is vervangen door
naam
datum
getekend
gecalculeerd
gecontroleerd
goedgekeurd
C.T.
27-01-'86
IFH 0574
schaal
formaat
A3
uitgave
A
ALRESO ELEKTRONICA BV
ALRESO
0574-2107/2

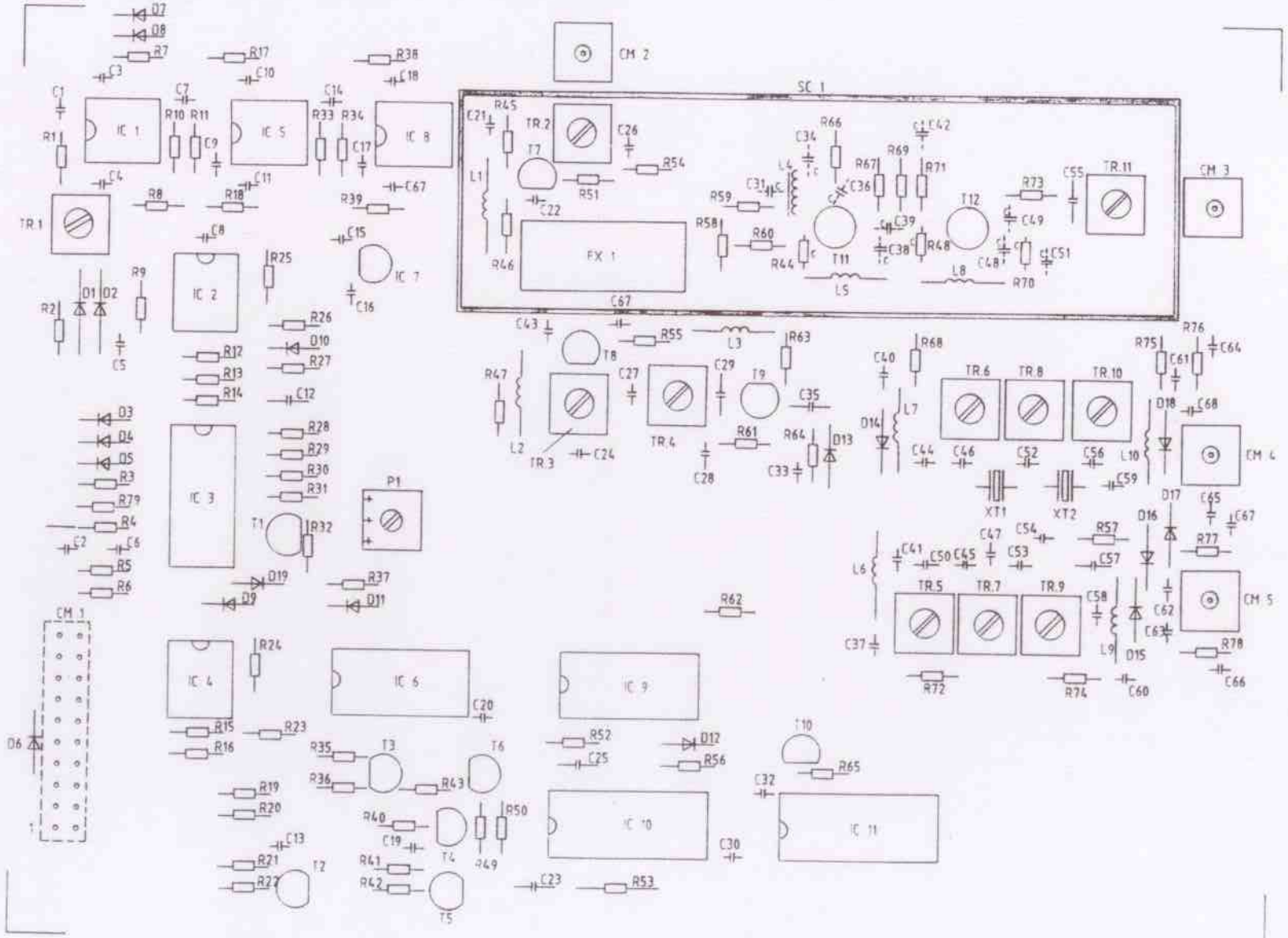

B R.K
3.6.87
MODIFICATION

uitgave	gewijzigd
datum	gecontroleerd
	goedgekeurd

korte omschrijving der wijziging

deze tekening vervangt

deze tekening is vervangen door:

	naam	datum
getekend	GG	27-01-86
gecalqueerd		
gecontroleerd		
goedgekeurd		

IFH 0574

schaal

formaat A3

uitgave X B

ALRESO ELEKTRONICA BV

ALRESO 0574-2207

HIGH IF (IFH 0574)		ORIGIN/DESTINATION	
01	MUTE	LFA 0574	P01
02	MAIN/SUB SYNT CROSSING REJECTION	IOS 0574	P98
03	NC		
04	+9 VOLT SUPPLY	VRC 0574	P13-16
05	NC		
06	FIRST IF INBAND SIGNAL LEVEL OUTPUT (ANALOG)	IOS 0574	P129
07	NC		
08	SCAN MODE	IOS 0574	P100
09	NC		
10	UHF/HF SELECT INPUT	IOS 0574	P49
11	NC		
12	PRE SELECTIVITY NARROW/WIDE INPUT	IOS 0574	P81
13	NC		
14	MAIN/SUB SYNT CROSSING REJECTION DISABLE AM/FM	SSY 0574	P16
15	NC		
16	NOISE BLANKER OUTPUT	IFL 0574	P02
17	+5 VOLT SUPPLY	VRC 0574	P09-12
18	NC		
19	-5 VOLT SUPPLY	VRC 0574	P04
20	NOISE BLANKER ENABLE INPUT	IOS 0574	P84

(c) 1988 alreso elektronica bv

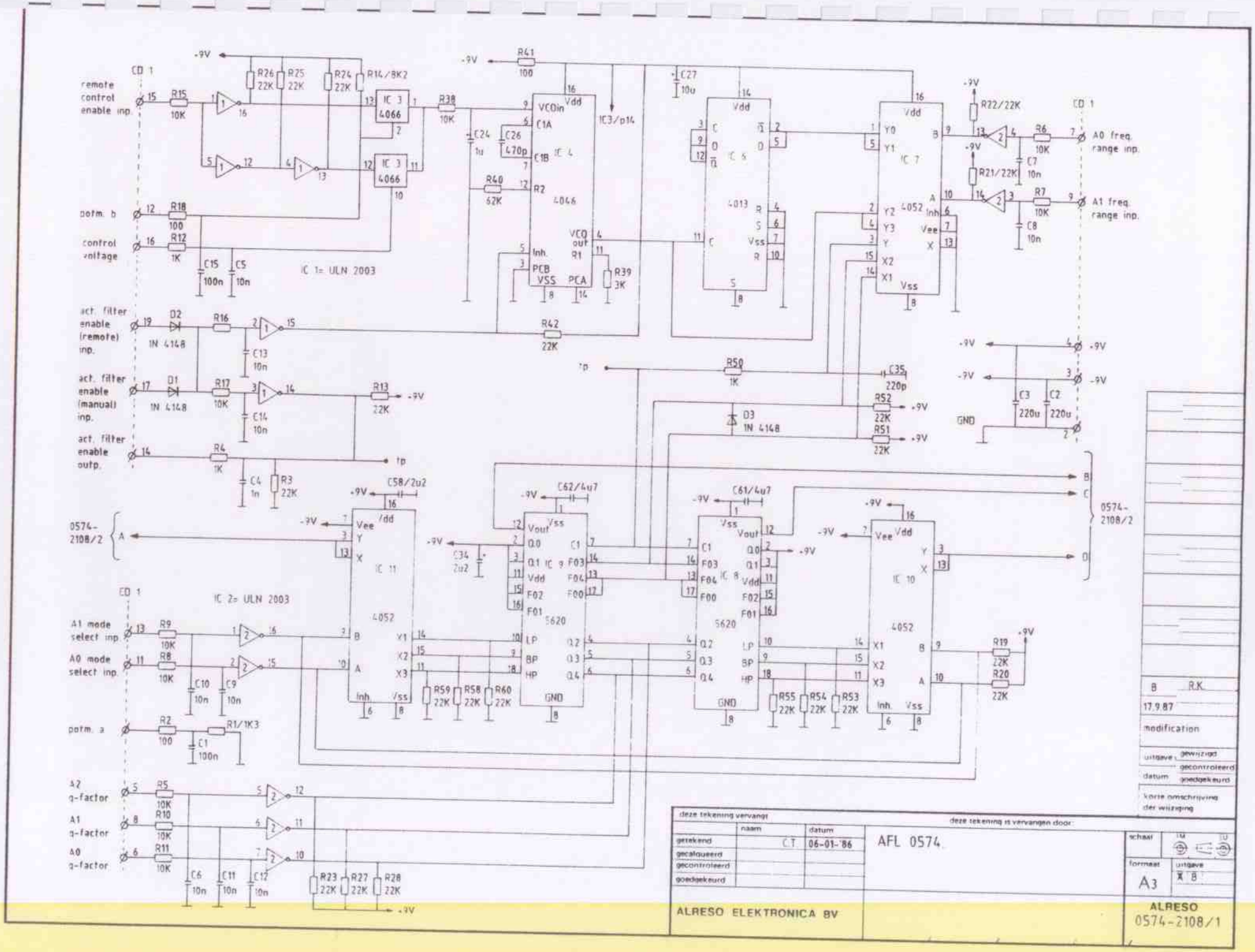
remote control enable inp.
potm. b
control voltage
act. filter enable (remote) inp.
act. filter enable (manual) inp.
act. filter enable outp.
A1 mode select inp.
A0 mode select inp.
potm. a
A2 q-factor
A1 q-factor
A0 q-factor
A0 freq. range inp.
A1 freq. range inp.
IC 1= ULN 2003
IC 2= ULN 2003
IC 3 4066
IC 4 4046
IC 5 4013
IC 7 4052
IC 8 5620
IC 9 5620
IC 10 4052
IC 11 4052
0574-2108/2
GND
B RK
17.9.87
modification
AFL 0574
ALRESO ELEKTRONICA BV
ALRESO
0574-2108/1

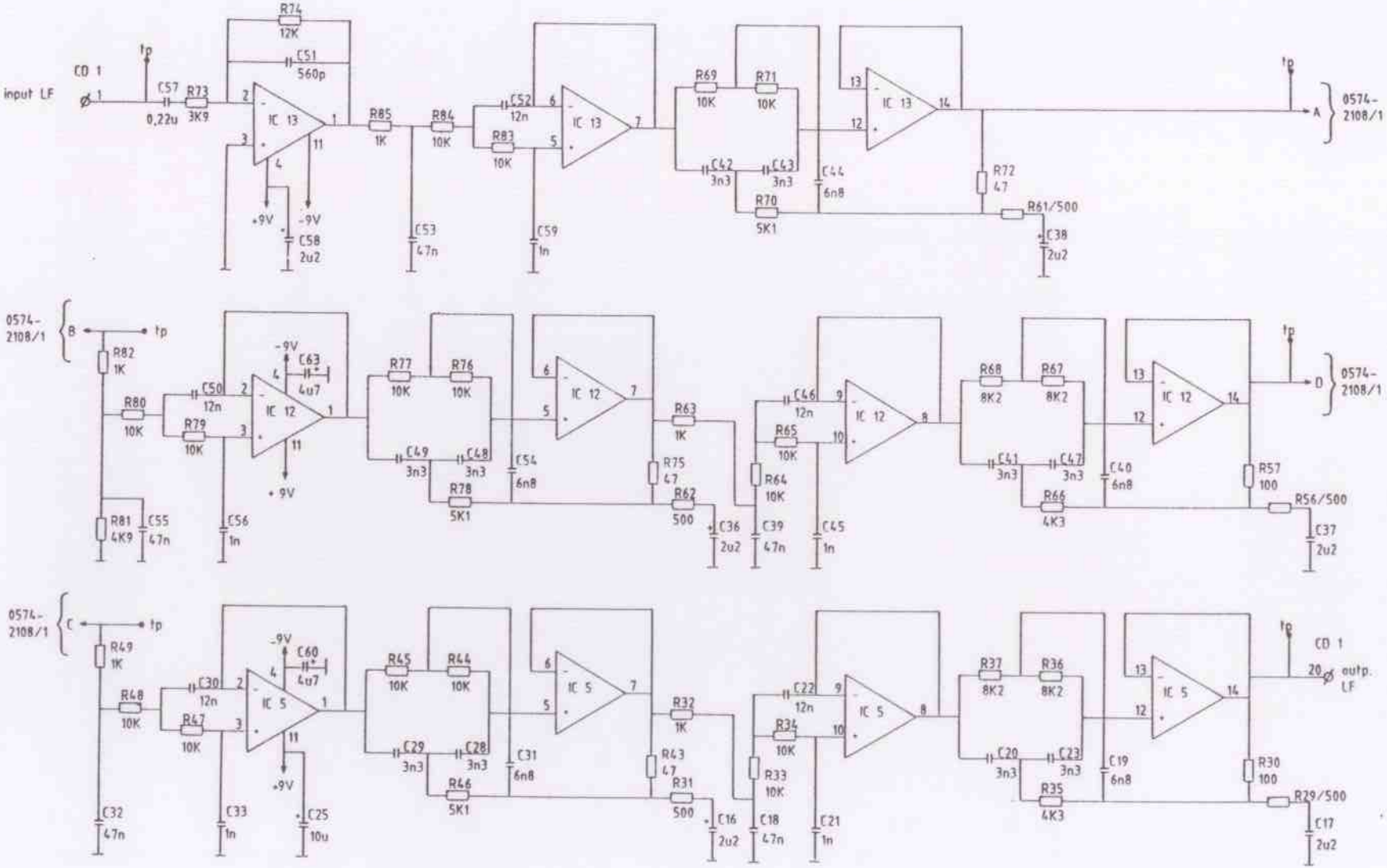

C	C.T.	
4.1.88		
modification		
B	R.K.	
17.9.87		
modification		
uitgave	gewijzigd	
	gecontroleerd	
datum	goedgekeurd	
korte omschrijving der wijziging		

deze tekening vervangt			deze tekening is vervangen door:		
	naam	datum	AFL 0574.	schaal	KU EU
getekend	C.T.	06-01-'86		formaat A3	uitgave X B C
gecalqueerd					
gecontroleerd					
goedgekeurd					
ALRESO ELEKTRONICA BV				ALRESO 0574-2108/2.	

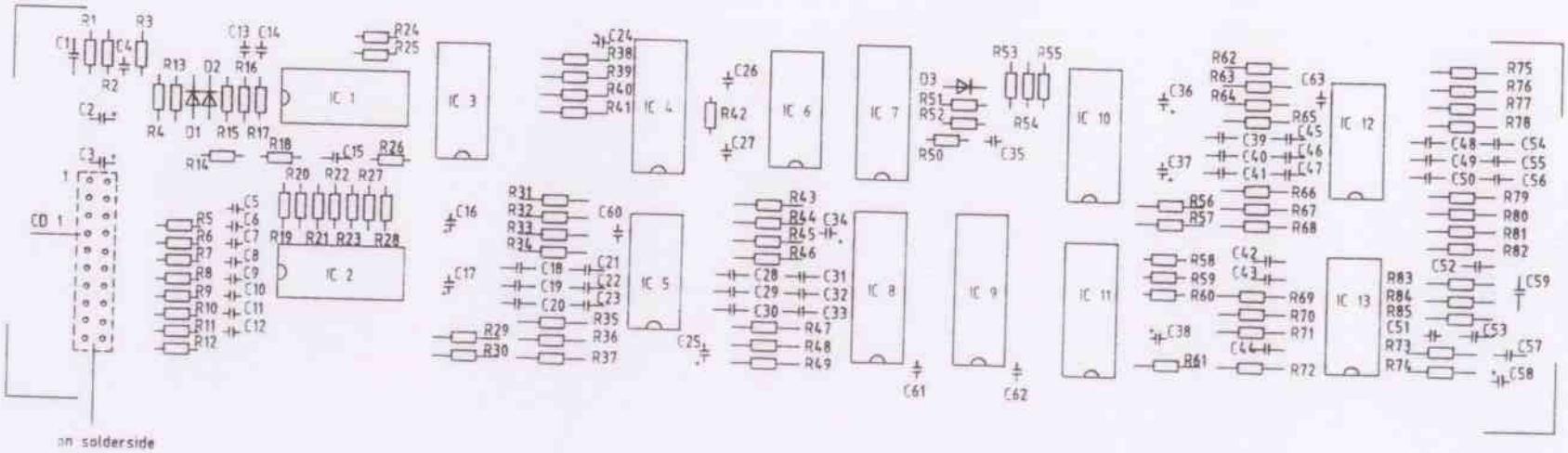

9	R.K.	
17.9.87		
modification		
uitgave	gewijzigd	
	gecontroleerd	
datum	goedgekeurd	
korte omschrijving der wijziging		

deze tekening vervangt

deze tekening is vervangen door:

	naam	datum
getekend	C.T.	06-01-'86
gecalqueerd		
gecontroleerd		
goedgekeurd		

AFL 0574

schaal

formaat A3

uitgave X 8

ALRESO ELEKTRONICA BV

ALRESO
0574-2208

AUDIO FILTER (AFL 0574)		ORIGIN/DESTINATION	
01	INPUT LF	LFA 0574	P36
02	GND		
03	-9 VOLT SUPPLY	VRC 0574	P06
04	+9 VOLT SUPPLY	VRC 0574	P13-16
05	A2 Q-FACTOR ACTIVE FILTER SELECT INPUT	IOS 0574	P22
06	A0 Q-FACTOR ACTIVE FILTER SELECT INPUT	IOS 0574	P24
07	A0 FREQ RANGE ACTIVE FILTER SELECT INPUT	IOS 0574	P23
08	A1 Q-FACTOR ACTIVE FILTER SELECT INPUT	IOS 0574	P26
09	A1 FREQ RANGE ACTIVE FILTER SELECT INPUT	IOS 0574	P25
10	POTMETER FREQ ACTIVE FILTER (A)	FP2 0574	P20
11	A0 ACTIVE FILTER MODE SELECT INPUT	IOS 0574	P28
12	POTMETER FREQ ACTIVE FILTER (B)	FP2 0574	P17
13	A1 ACTIVE FILTER MODE SELECT INPUT	IOS 0574	P27
14	ACTIVE FILTER ENABLE OUTPUT	IOS 0574	P18
15	REMOTE CONTROL ENABLE INPUT	IOS 0574	P30
16	CONTROL VOLTAGE FREQ ADJUSTMENT INPUT (ANALOG)	IOS 0574	P15
17	ACTIVE FILTER ENABLE INPUT (MANUAL)	FP2 0574	P18
18	NC		
19	ACTIVE FILTER ENABLE INPUT (REMOTE)	IOS 0574	P29
20	OUTPUT LF	LFA 0574	P40

(c) 1988 alreso elektronica bv

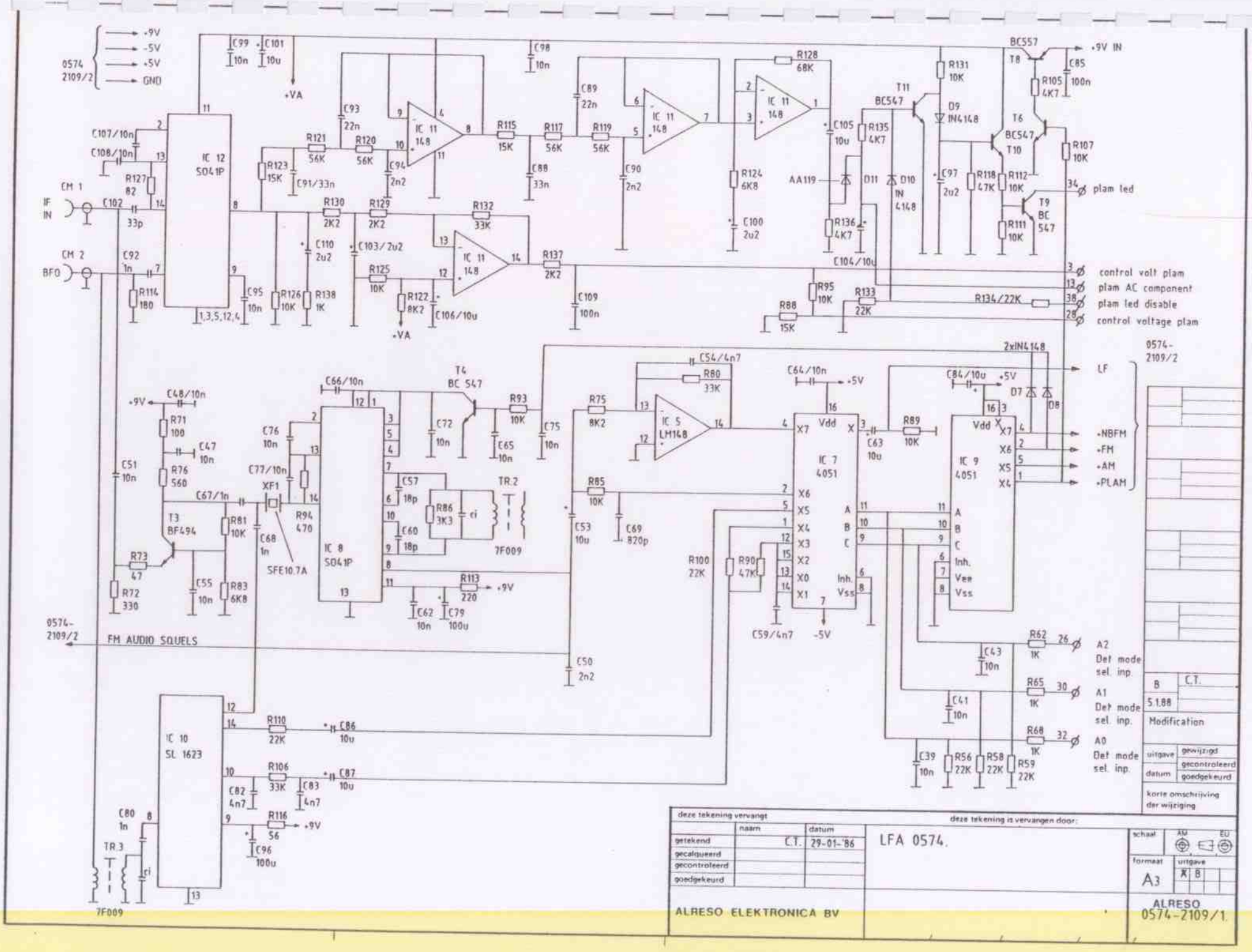
0574 2109/2
+9V
-5V
+5V
GND
IF IN
BFO
CM 1
CM 2
IC 12 SO41P
IC 11 148
IC 5 LM148
IC 7 4051
IC 9 4051
IC 8 SO41P
IC 10 SL 1623
T3 BF494
T4 BC 547
T6 BC547
T8 BC557
T9 BC 547
T10 BC547
T11 BC547
TR.2 7F009
TR.3 7F009
XF1 SFE10.7A
+VA
+9V IN
plam led
control volt plam
plam AC component
plam led disable
control voltage plam
LF
NBFM
FM
AM
PLAM
FM AUDIO SQUELS
A2 Det mode sel. inp.
A1 Det mode sel. inp.
A0 Det mode sel. inp.
2xIN4148
B 5.1.88 C.T.
Modification
uitgave gewijzigd
datum gecontroleerd goedgekeurd
korte omschrijving der wijziging
deze tekening vervangt
deze tekening is vervangen door:
naam datum
getekend C.T. 29-01-'86
gecalqueerd
gecontroleerd
goedgekeurd
LFA 0574.
schaal AU EU
formaat A3
uitgave A B
ALRESO ELEKTRONICA BV
ALRESO 0574-2109/1.

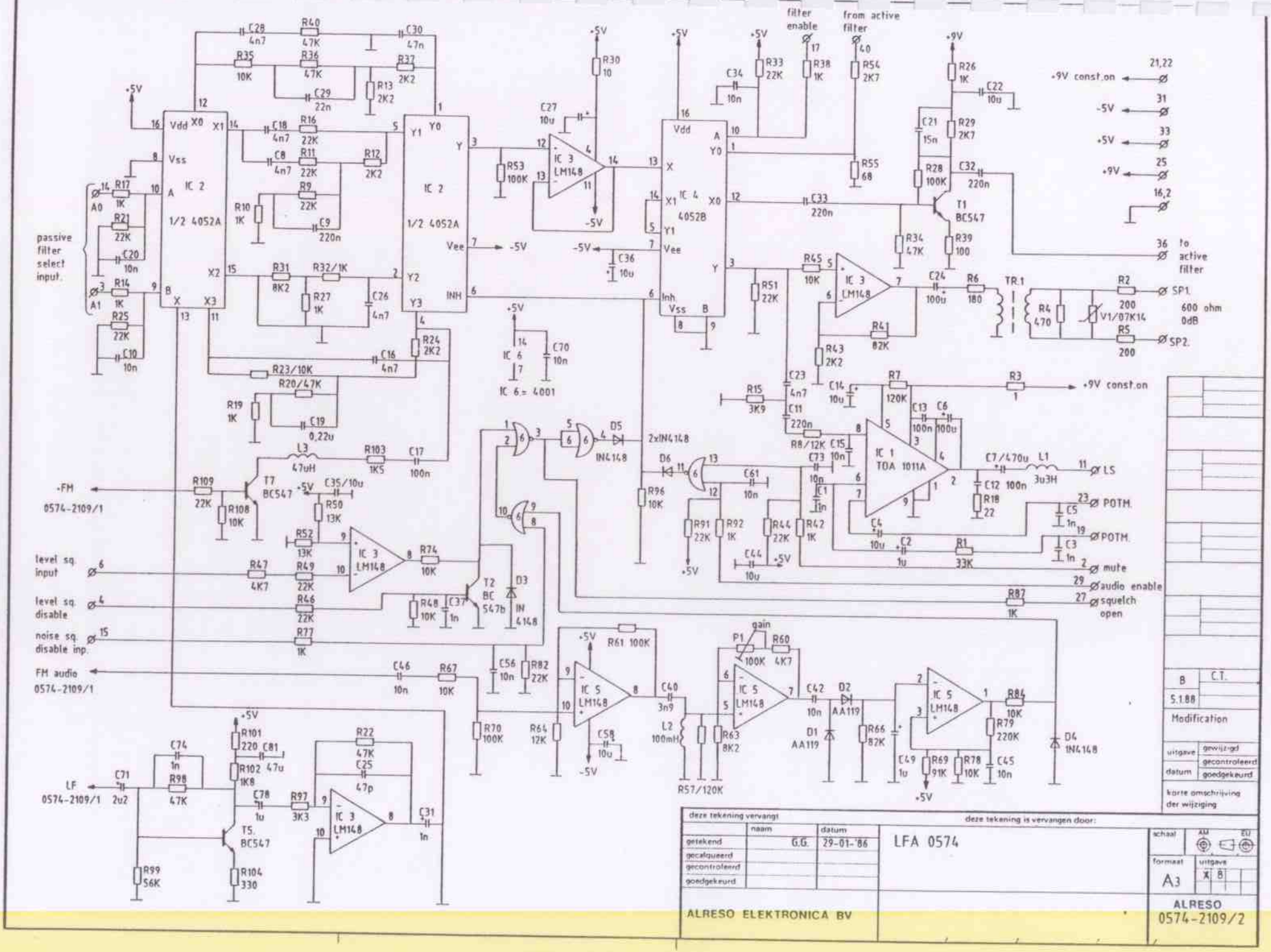
filter enable
from active filter
+9V const.on
-5V
+5V
+9V
to active filter
SP1.
SP2.
600 ohm 0dB
LS
POTM.
mute
audio enable
squelch open
passive filter select input.
A0
A1
IC 2 1/2 4052A
IC 4 4052B
IC 1 TOA 1011A
IC 3 LM148
IC 5 LM148
IC 6 = 4001
2xIN4148
IN4148
IN 4148
AA119
TR.1
T1 BC547
T2 BC 547b
T5. BC547
T7 BC547
+FM
0574-2109/1
level sq. input
level sq. disable
noise sq. disable inp.
FM audio
0574-2109/1
LF
0574-2109/1
gain
B
5.1.88
C.T.
Modification
uitgave
datum
gewijzigd
gecontroleerd
goedgekeurd
korte omschrijving der wijziging
deze tekening vervangt
deze tekening is vervangen door:
naam
datum
getekend
G.G.
29-01-'86
gecalqueerd
gecontroleerd
goedgekeurd
LFA 0574
schaal
AU
EU
formaat
A3
uitgave
X
B
ALRESO ELEKTRONICA BV
ALRESO
0574-2109/2

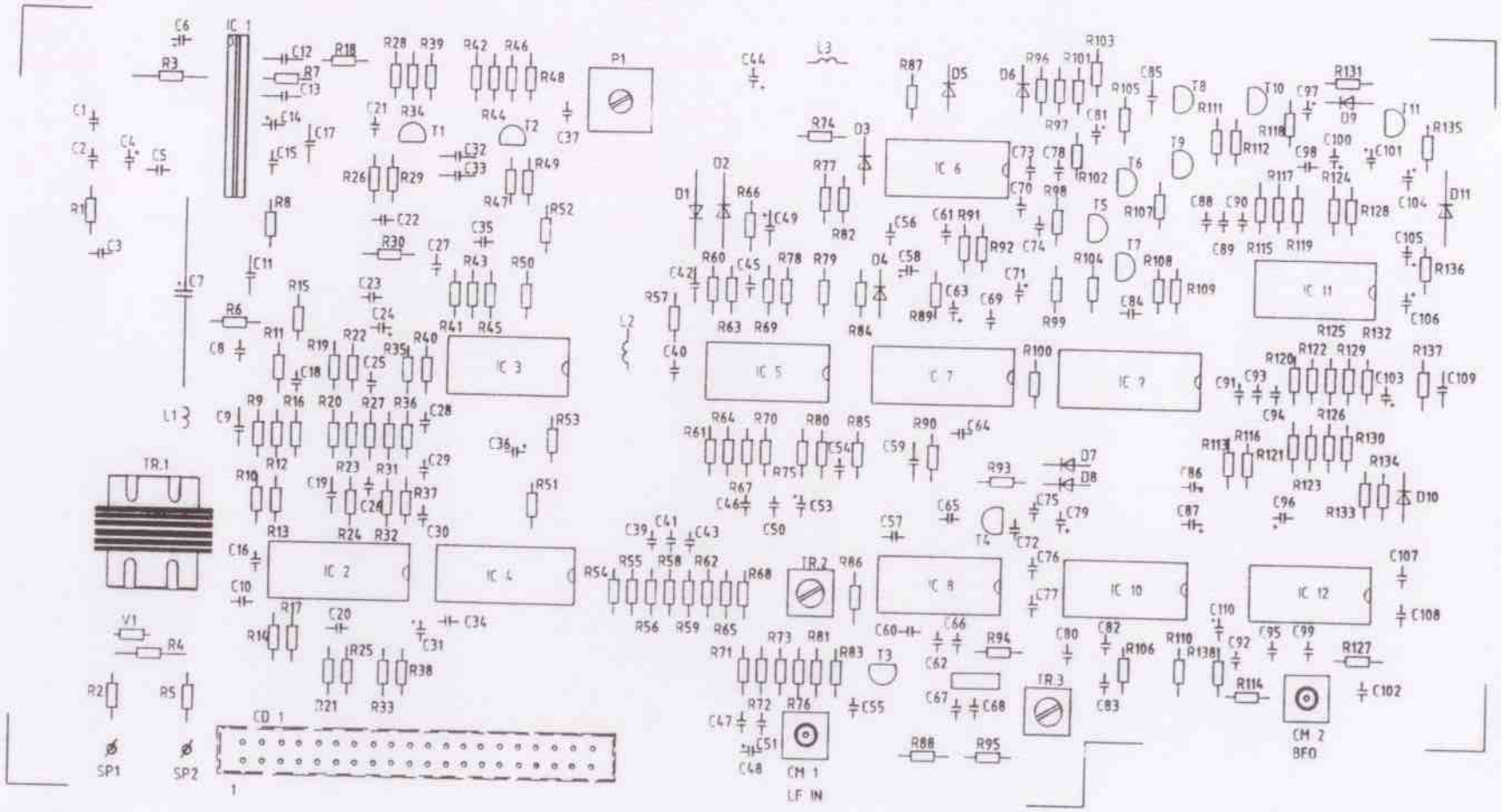

B C.T.
23.11.87
modification

uitgave | gewijzigd
datum | gecontroleerd
goedgekeurd

korte omschrijving der wijziging

deze tekening vervangt			deze tekening is vervangen door		
	naam	datum	LFA 0574	schaal	
getekend	C.T.	29-01-86			
gecalqueerd				formaat	uitgave
gecontroleerd				A3	B
goedgekeurd					

ALRESO ELEKTRONICA BV

ALRESO
0574-2209

AUDIO AMPLIFIER (LFA 0574)		ORIGIN/DESTINATION
01	MUTE	IFH 0574 P01
02	VOLUME POTMETER GND	FP2 0574 P15
03	A1 PASSIVE FILTER SELECT INPUT	IOS 0574 P32
04	SQUELCH DISABLE	IOS 0574 P31
05	LEVEL SQUELCH TRESHOLD	IOS 0574 P110
06	LEVEL SQUELCH INPUT	IFL 0574 P33
07	NC	
08	NC	
09	NC	
10	NC	
11	L.S. OUT	FP 0574 P01
12	NC	
13	PLAM AC COMPONENT	IOS 0573 P06
14	A0 PASSIVE FILTER SELECT INPUT	IOS 0574 P35
15	NOISE SQUELCH DISABLE INPUT	IOS 0574 P45
16	GND SPEAKER	FP2 0574 P05
17	ACTIVE FILTER ENABLE INPUT	AFL 0574 P14
18	NC	
19	VOLUME POTMETER MIDDLE	FP2 0574 P13
20	NC	
21	+9 VOLT SUPPLY CONSTANTLY ON	VRC 0574 P17-20
22	+9 VOLT SUPPLY CONSTANTLY ON	VRC 0574 P17-20
23	VOLUME POTMETER SIGNAL	FP2 0574 P16
24	+9 VOLT SUPPLY CONSTANTLY ON	VRC 0574 P17-20
25	+9 VOLT SUPPLY	VRC 0574 P13-16
26	A2 DETECTION MODE SELECT INPUT	IOS 0574 P42
27	SQUELCH OPEN	IOS 0574 P21 RP 0574 P10
28	CONTROL VOLTAGE PLAM OUTPUT (> 5V)	SSY 0574 P11
29	AUDIO ENABLE	IOS 0574 P44
30	A1 DETECTION MODE SELECT INPUT	IOS 0574 P43
31	-5 VOLT SUPPLY	VRC 0574 P04
32	A0 DETECTION MODE SELECT INPUT	IOS 0574 P46
33	+5 VOLT SUPPLY	VRC 0574 P09-12
34	PLAM LOCK LED OUTPUT	IOS 0574 P88 FP1 0574 P19
35	NC	
36	LF OUT	HFL 0574 P01
37	NC	
38	PLAM LED DISABLE	IOS 0574 P96
39	CONTROL VOLTAGE PLAM	IOS 0574 P128
40	LF IN	AFL 0574 P20

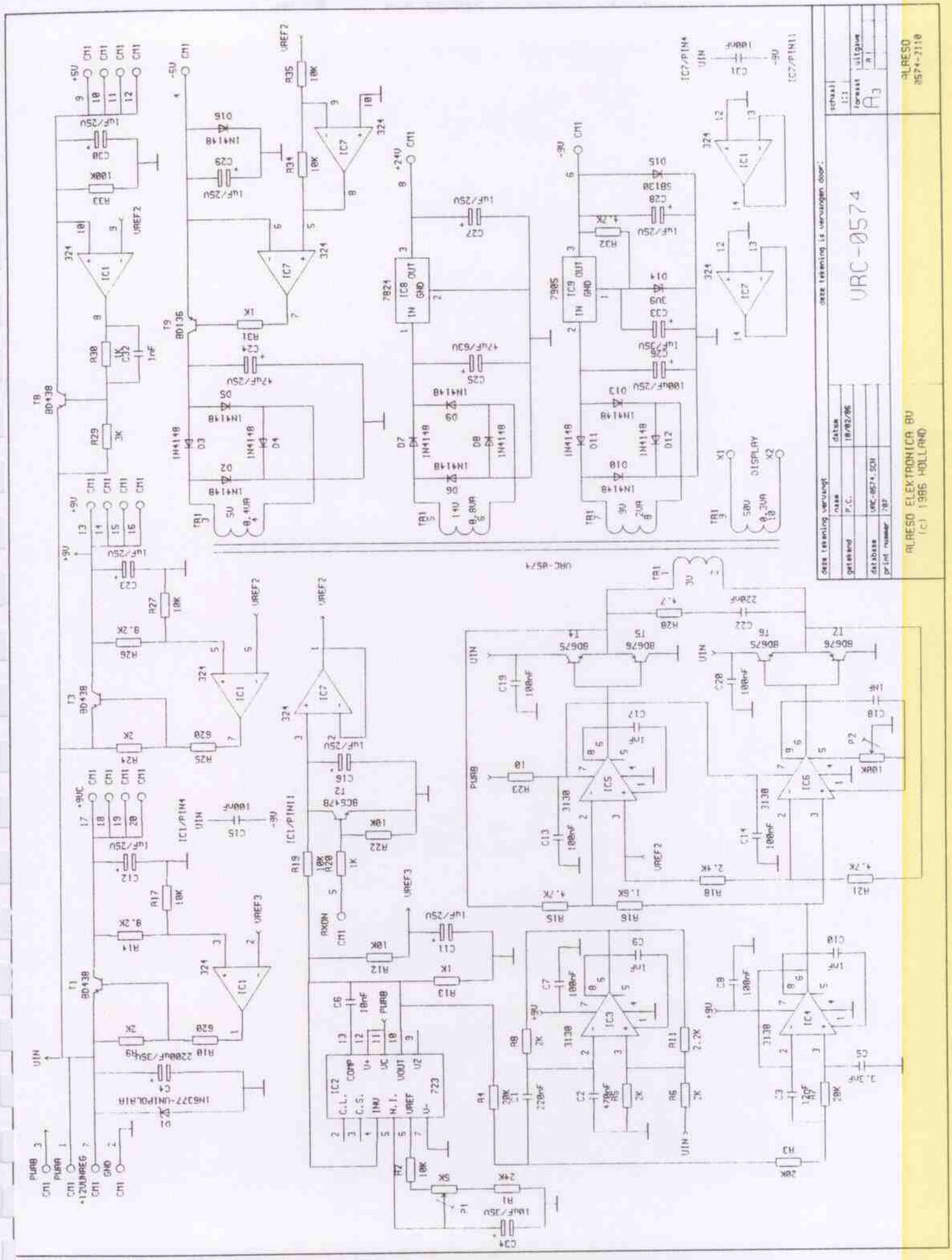
URC-0574
ALRESO ELEKTRONICA BV
(c) 1986 HOLLAND
ALRESO
0574-2110
DISPLAY
UVC-0574

ALRESO ELEKTRONICA BV 10/02/86 607 VRC-0574

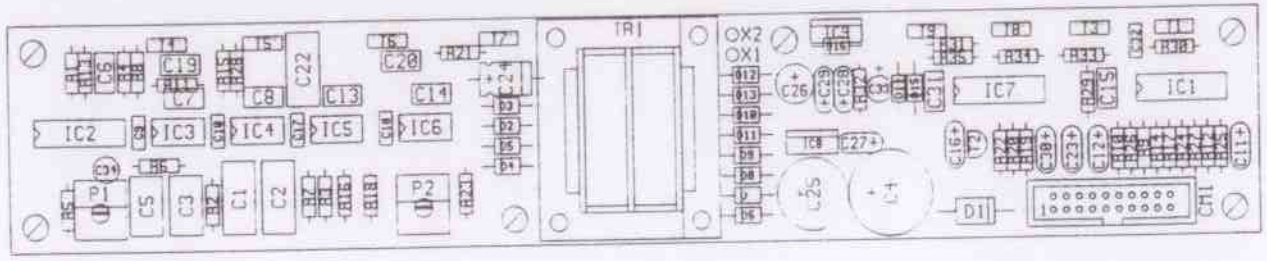

deze tekening vervangt			deze tekening is vervangen door:		
	naam	datum	VRC-0574	schaal 1:1	
getekend	P.C.	10/02/86		formaat A3	uitgave A
database	VRC-0574.PBN				
print nummer	707				
ALRESO ELEKTRONICA BV (c) 1986 Holland				ALRESO 0574-2210	

POWER SUPPLY (VRC 0574)		ORIGIN/DESTINATION
01	POWER SWITCH (A)	FP2 0574 P14
02	GND	
03	POWER SWITCH (B)	FP2 0574 P11
04	-5 VOLT SUPPLY	
05	RX ON	IOS 0574 P14
06	-9 VOLT SUPPLY	
07	+12 VOLT UNREGULATED	
08	+24 VOLT SUPPLY	
09	+5 VOLT SUPPLY	
10	+5 VOLT SUPPLY	
11	+5 VOLT SUPPLY	
12	+5 VOLT SUPPLY	
13	+9 VOLT SUPPLY	
14	+9 VOLT SUPPLY	
15	+9 VOLT SUPPLY	
16	+9 VOLT SUPPLY	
17	+9 VOLT SUPPLY CONSTANTLY ON	
18	+9 VOLT SUPPLY CONSTANTLY ON	
19	+9 VOLT SUPPLY CONSTANTLY ON	
20	+9 VOLT SUPPLY CONSTANTLY ON	

(c) 1988 alreso elektronica bv

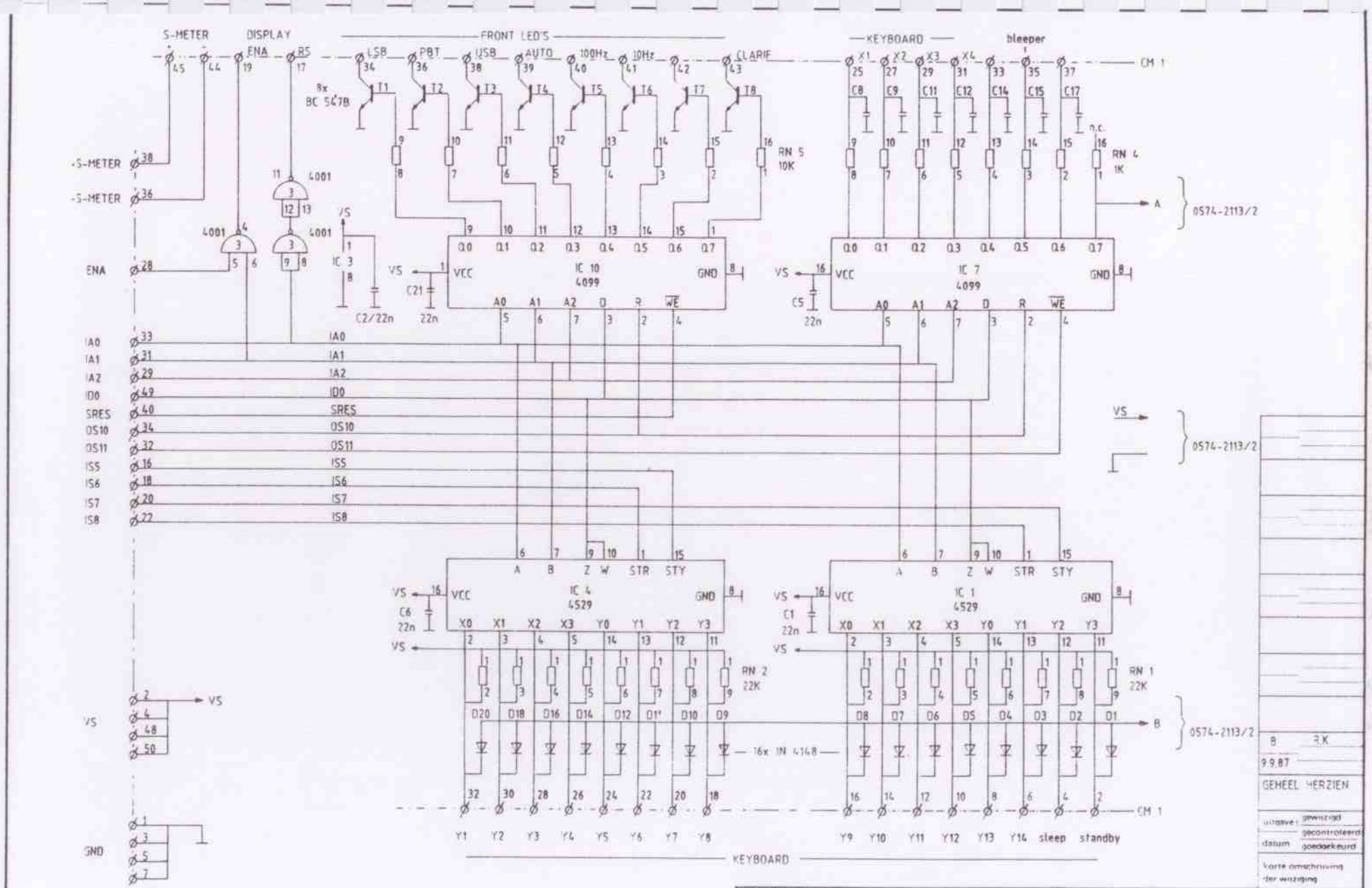
S-METER
DISPLAY
ENA
RS
FRONT LED'S
LSB
PBT
USB
AUTO
100Hz
10Hz
CLARIF
KEYBOARD
bleeper
CM 1
Rx
BC 547B
T1
T2
T3
T4
T5
T6
T7
T8
RN 5
10K
RN 4
1K
n.c.
C8
C9
C11
C12
C14
C15
C17
4001
IC 3
C2/22n
C21
22n
IC 10
4099
IC 7
4099
C5
22n
0574-2113/2
ENA
IA0
IA1
IA2
ID0
SRES
OS10
OS11
ISS
IS6
IS7
IS8
VS
IC 4
4529
C6
22n
IC 1
4529
C1
22n
RN 2
22K
RN 1
22K
D20
D18
D16
D14
D12
D11
D10
D9
D8
D7
D6
D5
D4
D3
D2
D1
16x IN 4148
GND
Y1
Y2
Y3
Y4
Y5
Y6
Y7
Y8
Y9
Y10
Y11
Y12
Y13
Y14
sleep
standby
KEYBOARD
CM 2
B
R.K
9.9.87
GEHEEL HERZIEN
uitgave:
gewijzigd
gecontroleerd
datum
goedgekeurd
korte omschrijving
der wijziging
deze tekening vervangt
deze tekening is vervangen door:
naam
datum
getekend
C.T.
23-01-'86
gecalqueerd
gecontroleerd
goedgekeurd
KBD 0574
schaal
formaat
A3
uitgave
X 5
ALRESO ELEKTRONICA BV
ALRESO
0574-2113/1

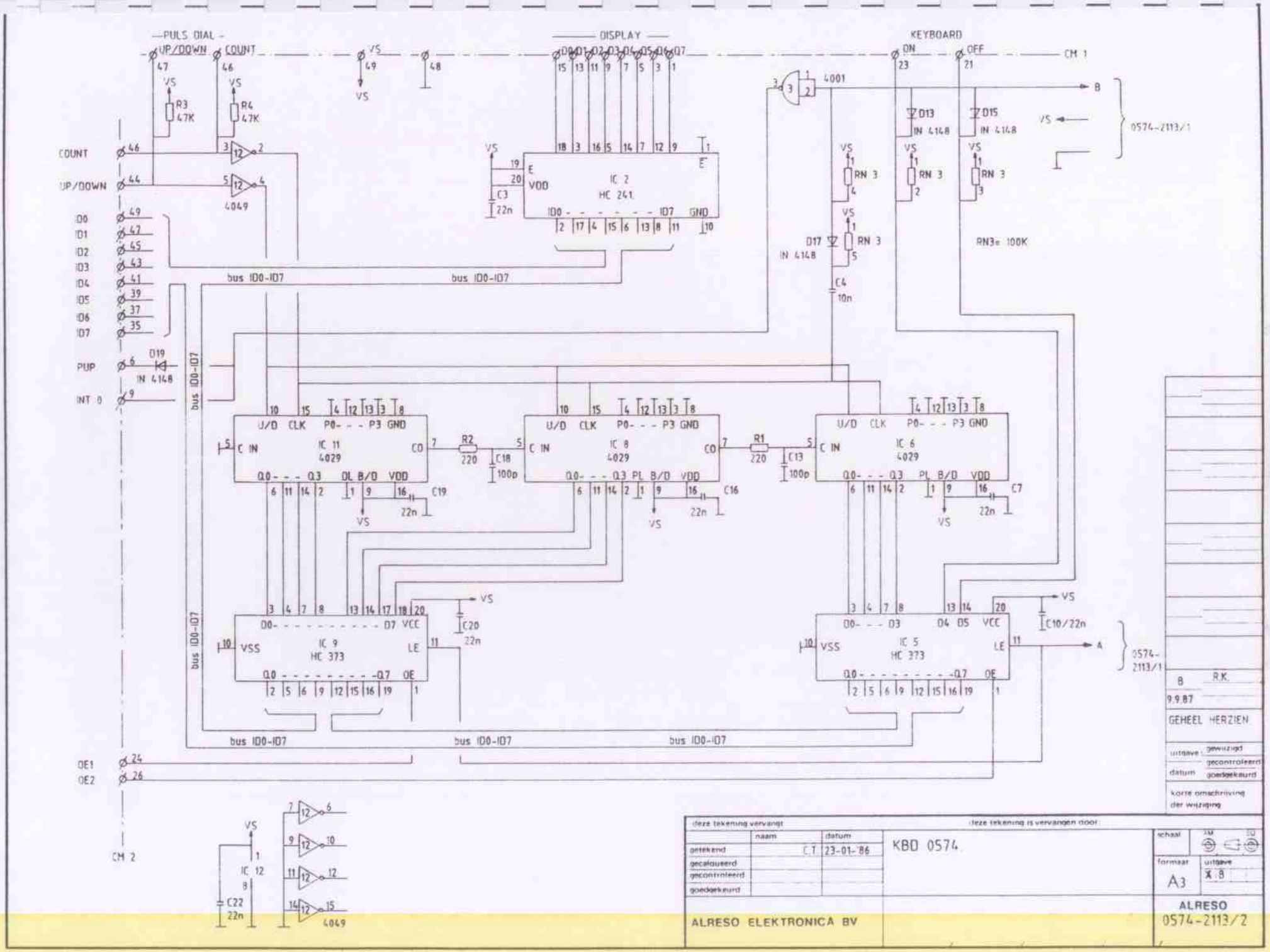
PULS DIAL
UP/DOWN
COUNT
DISPLAY
KEYBOARD
ON
OFF
CM 1
CM 2
R3 47K
R4 47K
4049
IC 2 HC 241
4001
D13 IN 4148
D15 IN 4148
D17 IN 4148
D19 IN 4148
RN 3
RN3= 100K
C4 10n
C3 22n
PUP
INT 0
bus ID0-ID7
IC 11 4029
IC 8 4029
IC 6 4029
R2 220
R1 220
C18 100p
C13 100p
C19 22n
C16 22n
C7 22n
IC 9 HC 373
IC 5 HC 373
C20 22n
C10/22n
OE1
OE2
IC 12
C22 22n
0574-2113/1
0574-2113/2
B
A
R.K.
9.9.87
GEHEEL HERZIEN
uitgave
datum
korte omschrijving der wijziging
deze tekening vervangt
deze tekening is vervangen door
naam
datum
getekend
C.T.
23-01-'86
gecalqueerd
gecontroleerd
goedgekeurd
KBD 0574
schaal
formaat
A3
uitgave
X 8
ALRESO ELEKTRONICA BV
ALRESO
0574-2113/2

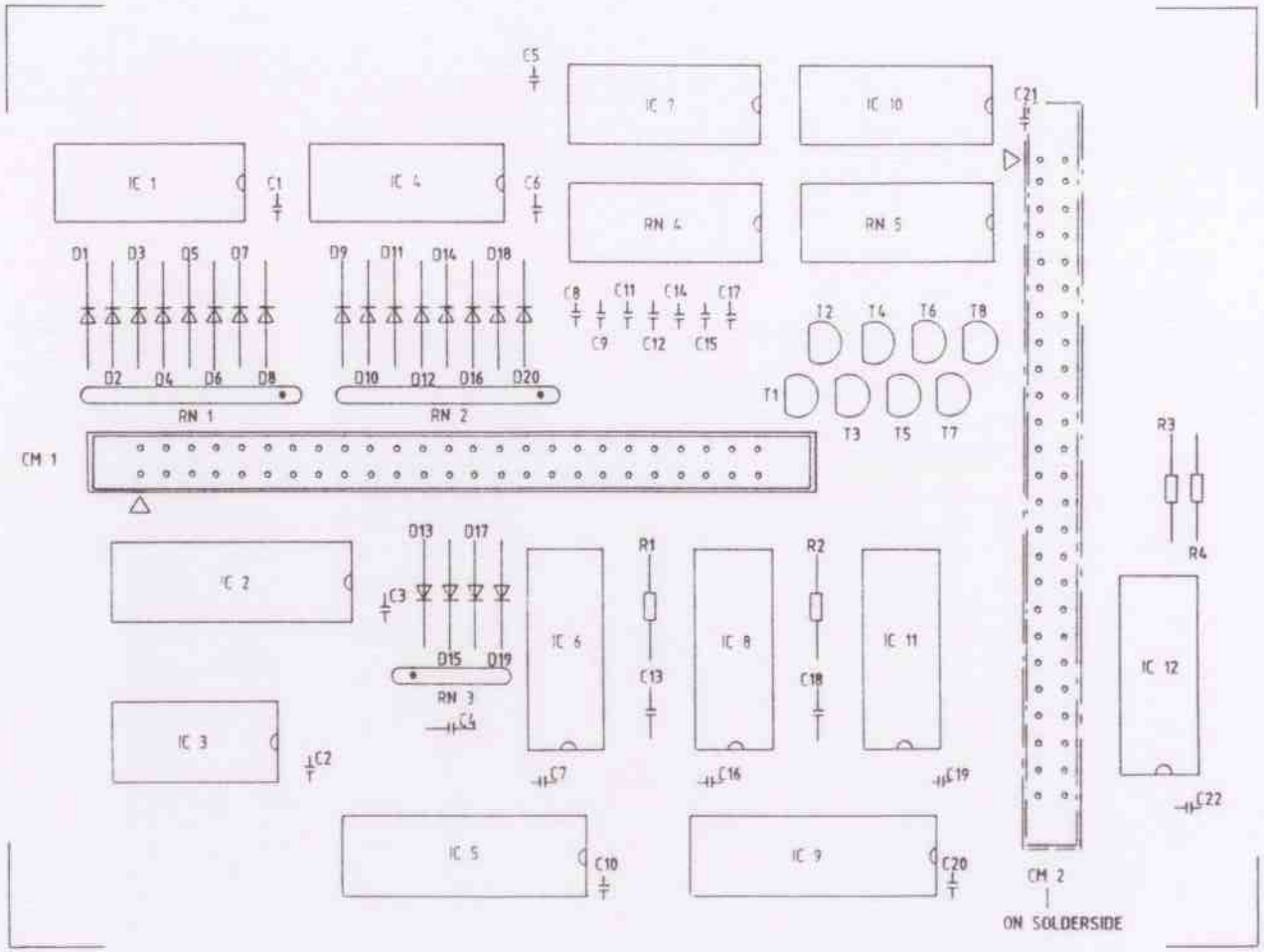

uitgave	gewijzigd	
datum	gecontroleerd	
	goedgekeurd	
korte omschrijving der wijziging		

deze tekening vervangt

deze tekening is vervangen door

	naam	datum
getekend	CT	23-01-86
gecalculeerd		
gecontroleerd		
goedgekeurd		

KBD 0574

schaal

formaat A3

uitgave

ALRESO ELEKTRONICA BV

ALRESO 0574-2213

KBD 0574 --> IOS 0574 = CM2 --> CF1

1	GND
2	VS (+5V)
3	GND
4	VS (+5V)
5	GND
6	PUP
7	GND
8	-
9	INT Ø
10	-
11	-
12	-
13	-
14	-
15	-
16	IS 5
17	-
18	IS 6
19	IA 7
20	IS 7
21	IA 6
22	IS 8
23	IA 5
24	OE 1
25	IA 4
26	OE 2
27	IA 3
28	ENA
29	IA 2
30	OS 12
31	IA 1
32	OS 11
33	IA 0
34	OS 10
35	ID 7
36	- S-METER
37	ID 6
38	+ S-METER
39	ID 5
40	S RES
41	ID 4
42	-
43	ID 3
44	UP/DOWN INPUT PULSE DIAL
45	ID 2
46	COUNT INPUT PULSE DIAL
47	ID 1
48	VS (+5V)
49	ID 0
50	VS (+5V)

KBD 0574 --> FRONT CM1

1	D7 DISPLAY
2	STANDBY INPUT
3	D6 DISPLAY
4	SLEEP INPUT
5	D5 DISPLAY
6	Y14 INPUT
7	D4 DISPLAY
8	Y13 INPUT
9	D3 DISPLAY
10	Y12 INPUT
11	D2 DISPLAY
12	Y11 INPUT
13	D1 DISPLAY
14	Y10 INPUT
15	D0 DISPLAY
16	Y9 INPUT
17	RS DISPLAY
18	Y8 INPUT
19	EMA DISPLAY
20	Y7 INPUT
21	OFF INPUT
22	Y6 INPUT
23	ON INPUT
24	Y5 INPUT
25	X1 OUTPUT
26	Y4 INPUT
27	X2 OUTPUT
28	Y3 INPUT
29	X3 OUTPUT
30	Y2 INPUT
31	X4 OUTPUT
32	Y1 INPUT
33	OUTPUT NC
34	LSB LED
35	BEEP OUTPUT
36	PBT LED
37	OUTPUT NC
38	USB LED
39	AUTO LED
40	100 HZ LED
41	10 HZ LED
42	..... LED
43	CLARIFIER LED
44	- S-METER
45	+ S-METER
46	COUNT INPUT PULSE DIAL
47	UP/DOWN INPUT PULSE DIAL
48	GND
49	VS (+5V)
50	NC

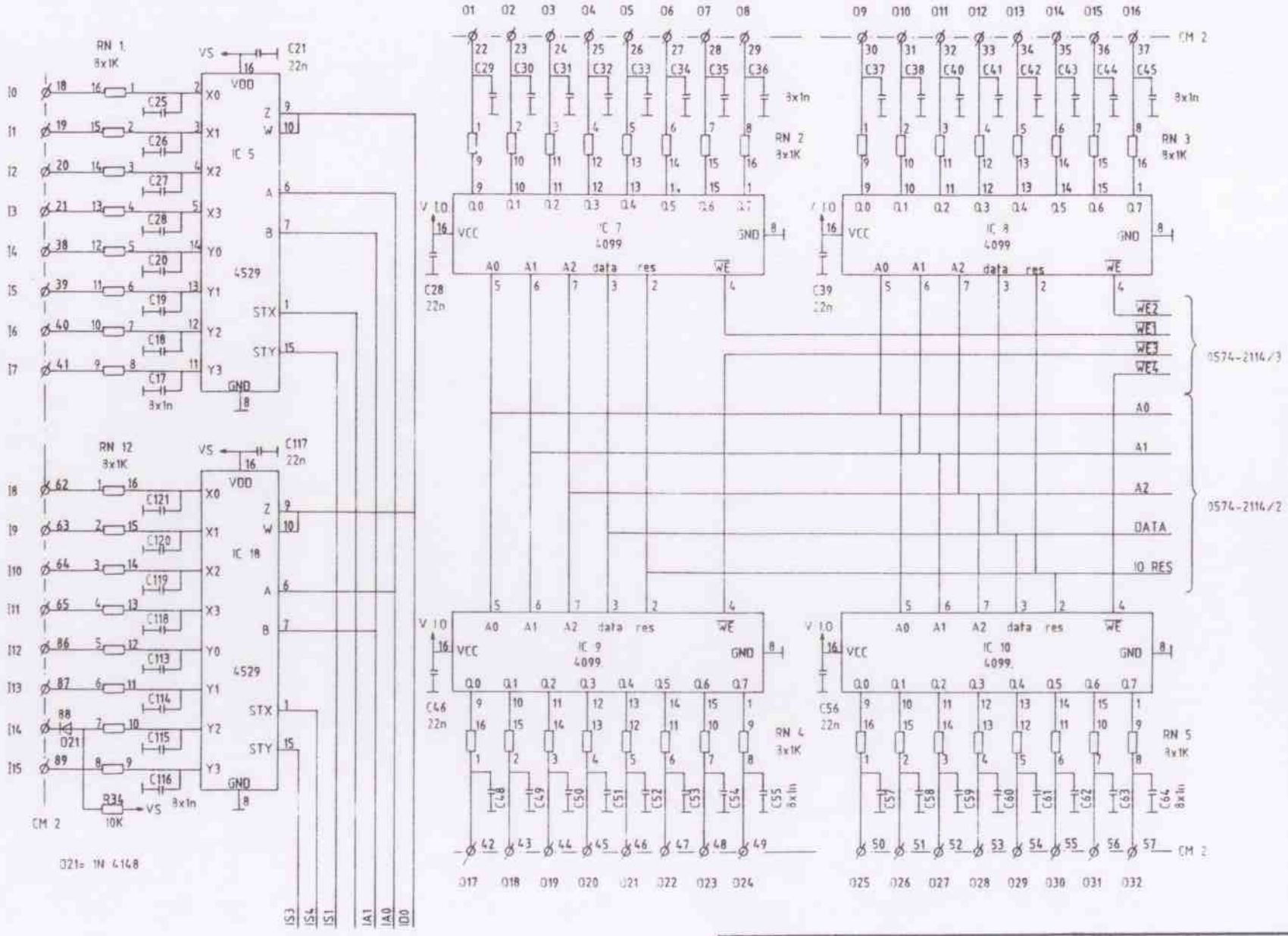

deze tekening vervangt			deze tekening is vervangen door:	
	naam	datum	IOS 0574	schaal
getekend	C.T.	23-01-'86		
gecalqueerd				formaat A3
gecontroleerd				uitgave A
goedgekeurd				
ALRESO ELEKTRONICA BV				ALRESO 0574-2114/1

uitgave | gewijzigd | gecontroleerd
datum | goedgekeurd
korte omschrijving der wijziging

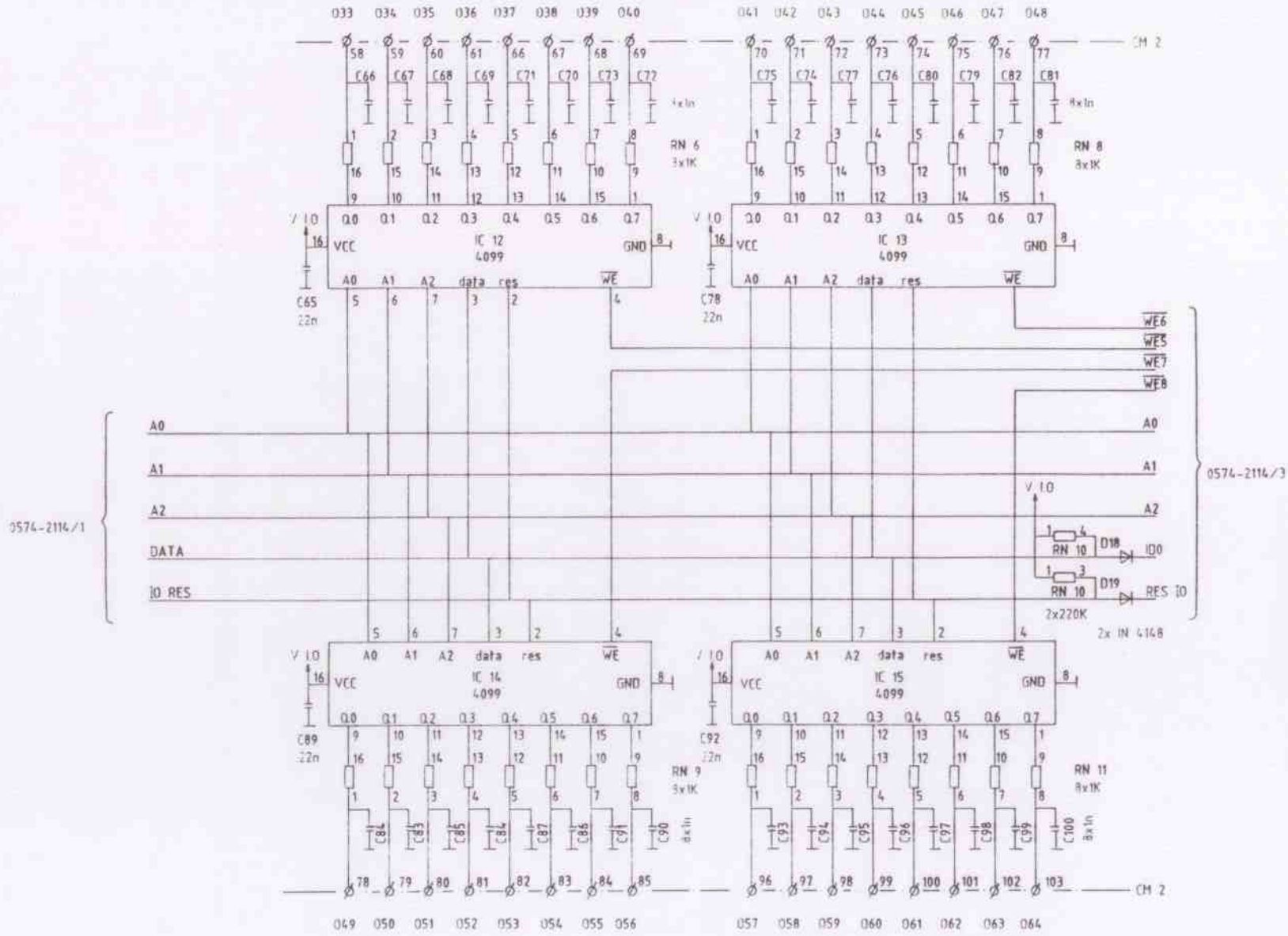

uitgave	gewijzigd	
datum	gecontroleerd	
	goedgekeurd	
korte omschrijving der wijziging		

deze tekening vervangt			deze tekening is vervangen door	schaal
	naam	datum	IOS 0574.	
getekend	C.T.	23-01-'86		
gecalqueerd				formaat: A3
gecontroleerd				uitgave: 4
goedgekeurd				
ALRESO ELEKTRONICA BV				ALRESO 0574-2114/2.

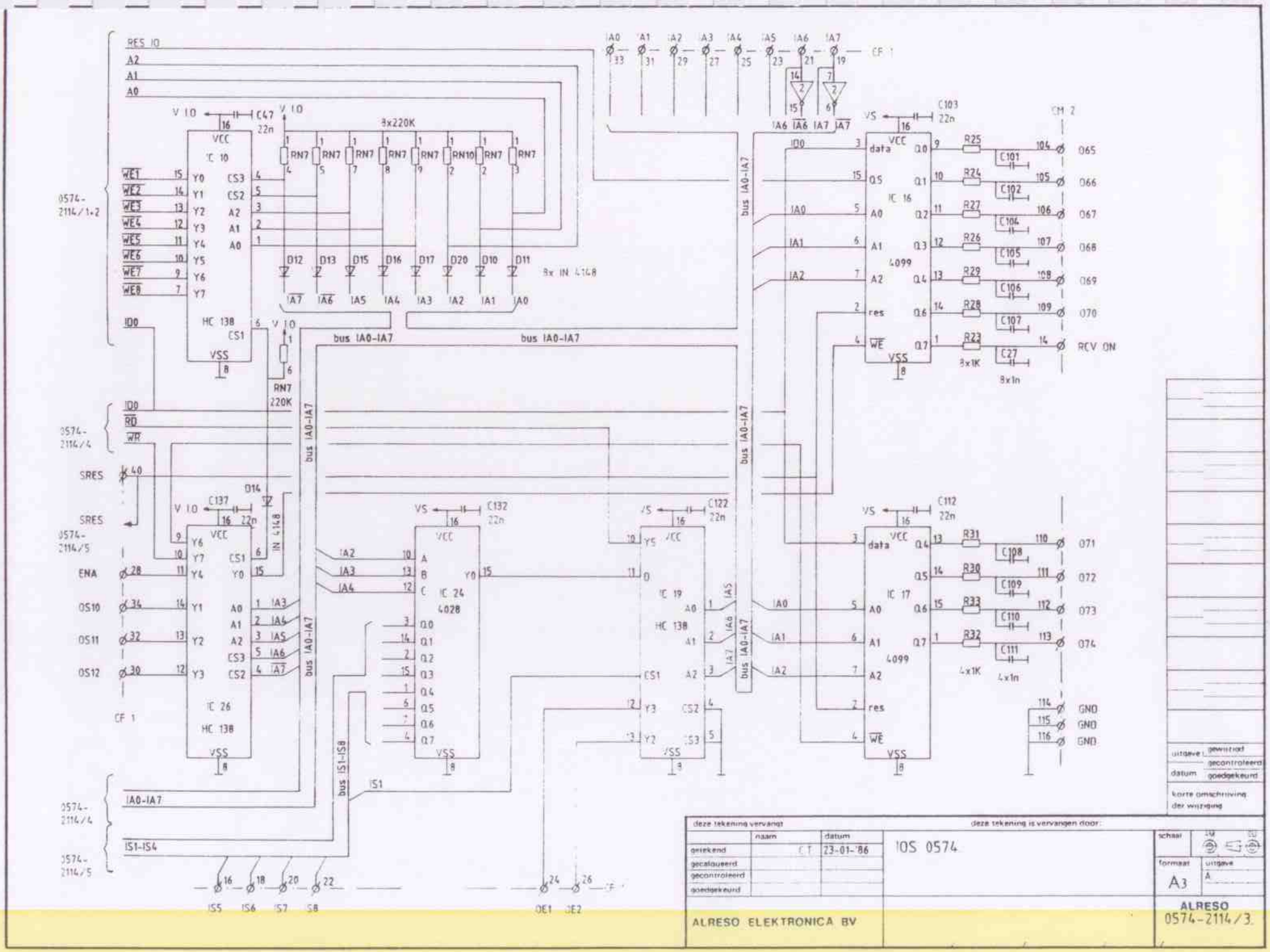
RES IO
A2
A1
A0
V IO
C47
22n
IC 10
HC 138
VCC
VSS
CS1
CS2
CS3
8x220K
RN7
RN10
D12 D13 D15 D16 D17 D20 D10 D11
8x IN 4148
WE1 WE2 WE3 WE4 WE5 WE6 WE7 WE8
0574-2114/1+2
IDO
RD
WR
0574-2114/4
SRES
0574-2114/5
ENA
OS10
OS11
OS12
CF 1
IC 26
HC 138
C137
D14
IN 4148
bus IA0-IA7
bus IS1-IS8
IA0-IA7
IS1-IS4
IS5 IS6 IS7 IS8
IC 24
4028
C132
22n
IC 19
HC 138
C122
22n
OE1 OE2
CF 1
IA0 IA1 IA2 IA3 IA4 IA5 IA6 IA7
C103
22n
IC 16
4099
data
res
WE
R25 R24 R27 R26 R29 R28 R23
8x1K
C101 C102 C104 C105 C106 C107 C27
8x1n
CM 2
065 066 067 068 069 070
RCV ON
C112
22n
IC 17
4099
R31 R30 R33 R32
4x1K
C108 C109 C110 C111
4x1n
071 072 073 074
GND GND GND
uitgave
datum
gewijzigd
gecontroleerd
goedgekeurd
korte omschrijving der wijziging
deze tekening vervangt
deze tekening is vervangen door:
naam
datum
getekend
C.T.
23-01-'86
gecalqueerd
gecontroleerd
goedgekeurd
IOS 0574
schaal
formaat
A3
uitgave
A
ALRESO ELEKTRONICA BV
ALRESO
0574-2114/3.

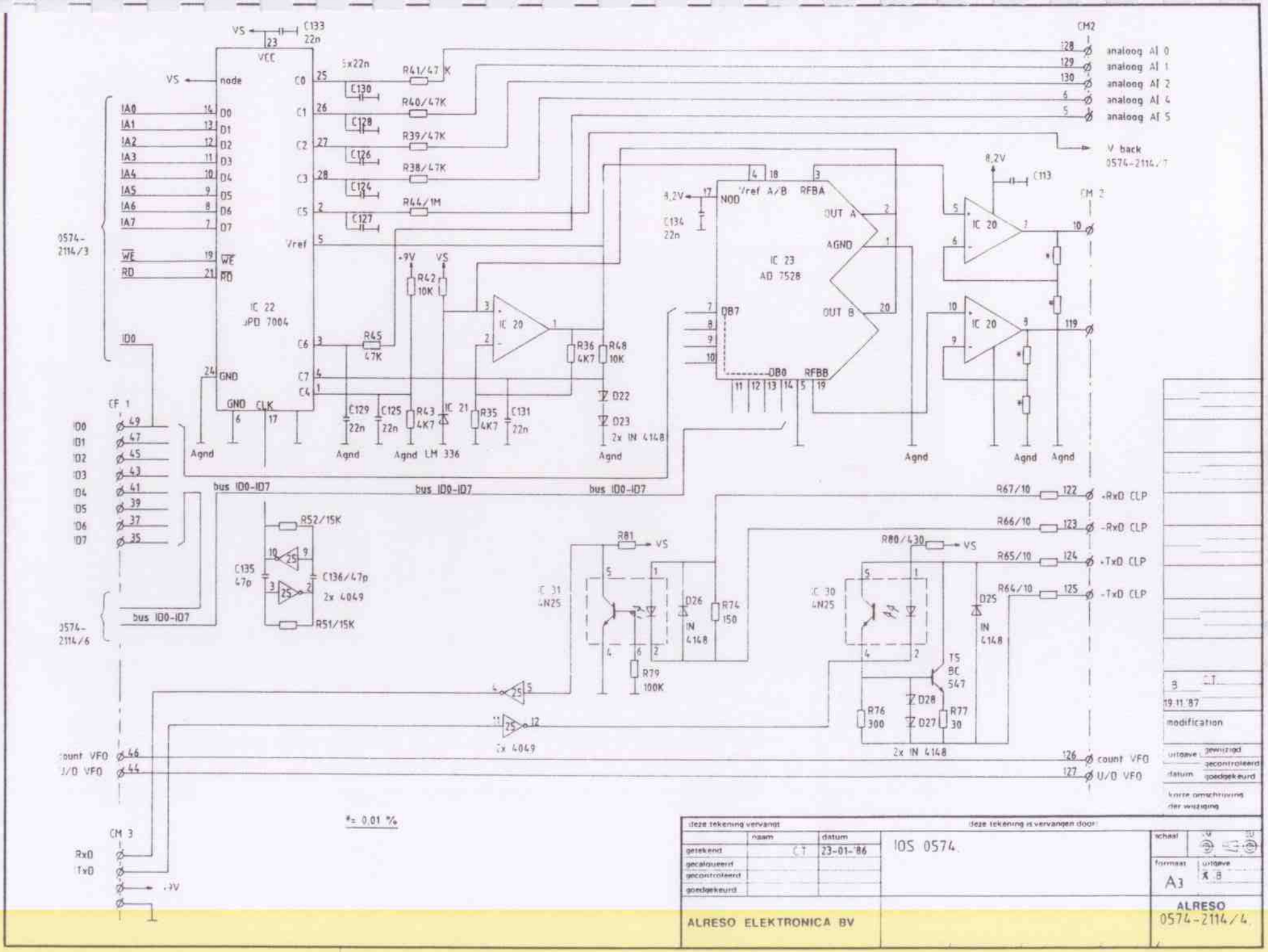
IC 22
µPD 7004
IC 23
AD 7528
IC 20
IC 21
LM 336
IC 31
4N25
IC 30
4N25
2x 4049
2x IN 4148
TS
BC
547
CM2
CM 2
CM 3
CF 1
analoog AI 0
analoog AI 1
analoog AI 2
analoog AI 4
analoog AI 5
V back
0574-2114/7
0574-2114/3
0574-2114/6
bus ID0-ID7
-RxD CLP
-RxD CLP
+TxD CLP
-TxD CLP
count VFO
U/D VFO
RxD
TxD
+9V
*= 0,01 %
19.11.'87
modification
uitgave
gewijzigd
gecontroleerd
datum
goedgekeurd
korte omschrijving
der wijziging
deze tekening vervangt
deze tekening is vervangen door
getekend
gecalqueerd
gecontroleerd
goedgekeurd
naam
datum
23-01-'86
IOS 0574
schaal
formaat
A3
uitgave
ALRESO ELEKTRONICA BV
ALRESO
0574-2114/4

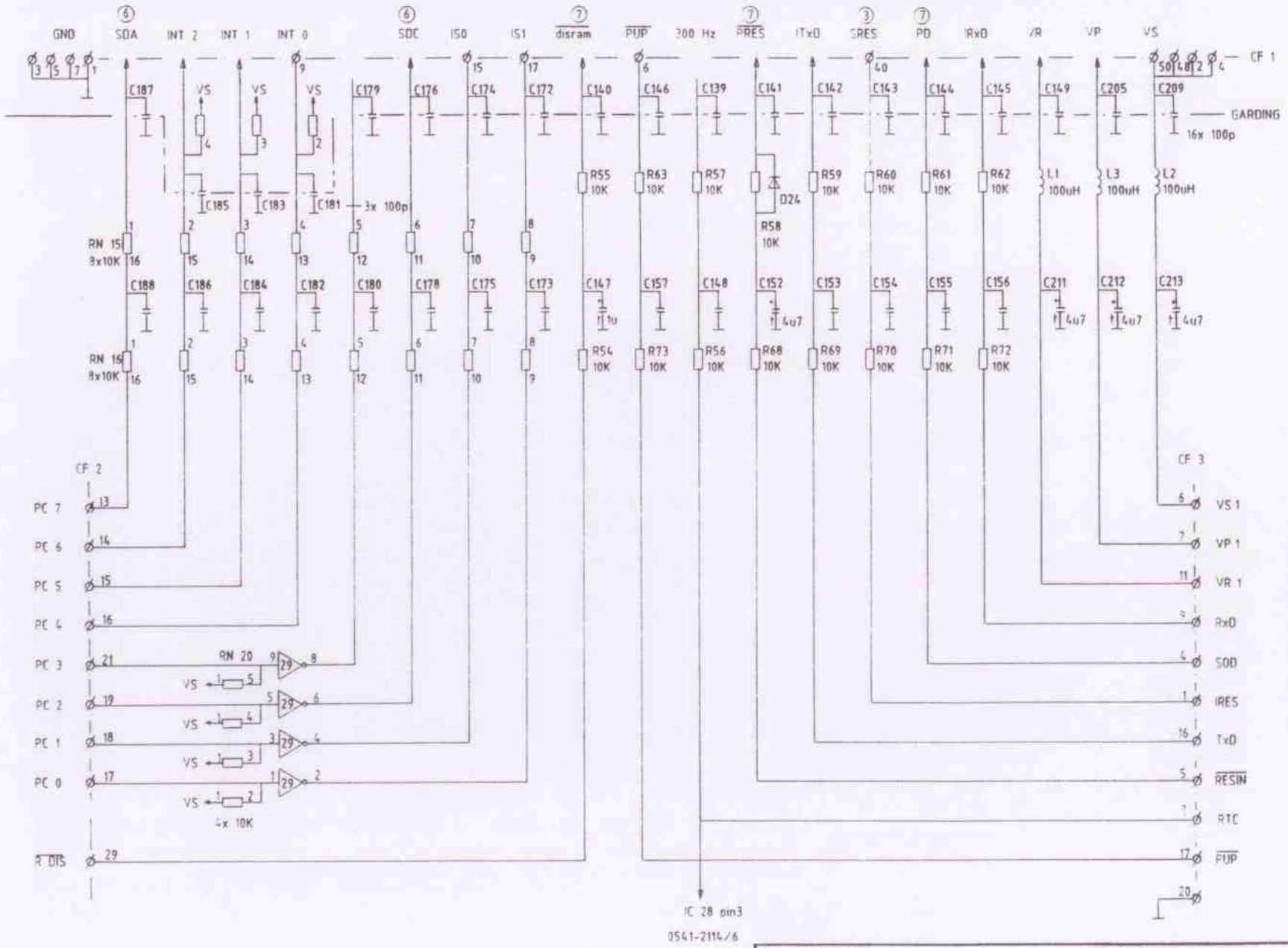

deze tekening vervangt			deze tekening is vervangen door		
	naam	datum	IOS 0574	schaal	
getekend	C.T.	23-01-86			
gecalculeerd				formaat	uitgave
gecontroleerd				A3	A
goedgekeurd					
ALRESO ELEKTRONICA BV				ALRESO 0574-2114/5	

uitgave: gewijzigd / gecontroleerd
datum: goedgekeurd
korte omschrijving der wijziging

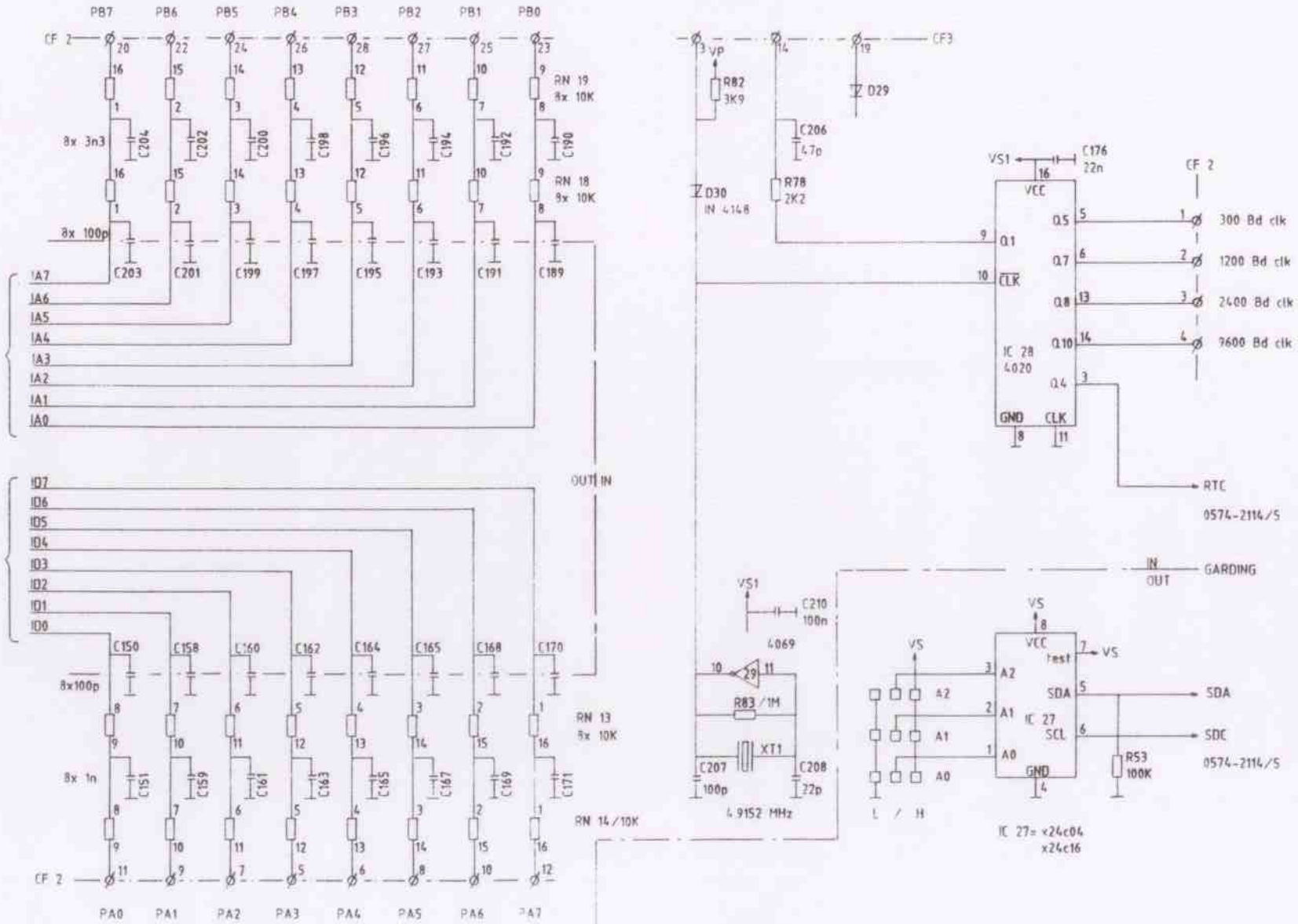

uitgave	gewijzigd	
datum	gecontroleerd	
	goedgekeurd	
korte omschrijving der wijziging		

deze tekening vervangt			deze tekening is vervangen door:		
	naam	datum	IOS 0574	schaal	
getekend	C.T.	23-01-86		formaat	uitgave
gecalqueerd				A3	A
gecontroleerd					
goedgekeurd					
ALRESO ELEKTRONICA BV				ALRESO 0574-2114/6	

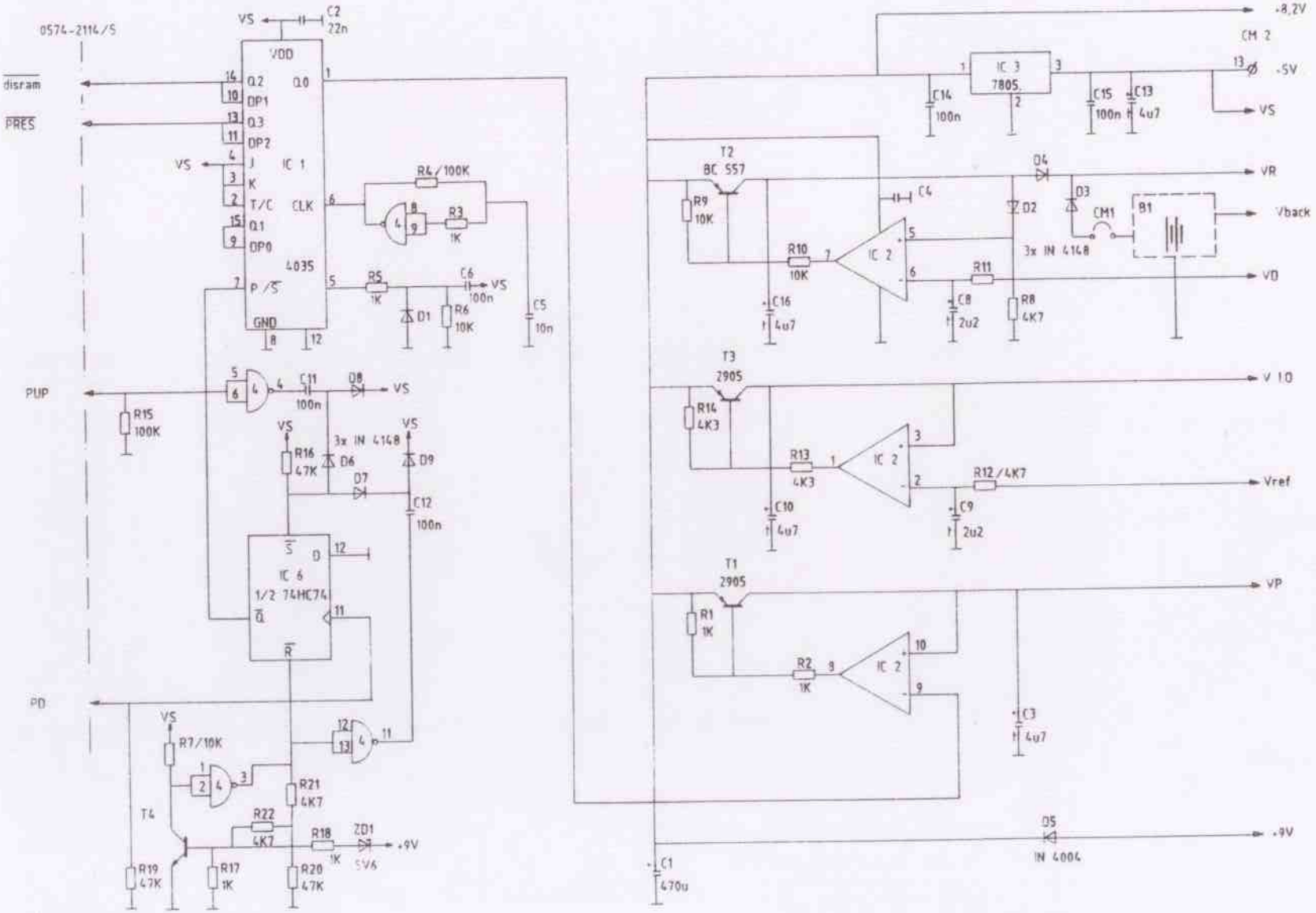
0574-2114/5
VS
C2
22n
VDD
Q0
Q2
DP1
Q3
DP2
J
K
T/C
Q1
DP0
P/S
GND
IC 1
4035
CLK
disram
PRES
R4/100K
R3
1K
R5
1K
C6
100n
D1
R6
10K
C5
10n
PUP
R15
100K
C11
100n
D8
3x IN 4148
R16
47K
D6
D7
D9
C12
100n
IC 6
1/2 74HC74
PD
R7/10K
R21
4K7
R22
4K7
T4
R18
1K
ZD1
5V6
+9V
R19
47K
R17
1K
R20
47K
IC 5
1/2 74HC74
IC 2
+8,2V
CM 2
IC 3
7805
C14
100n
C15
100n
C13
4u7
-5V
VR
T2
BC 557
R9
10K
C4
D4
D2
D3
CM1
B1
Vback
R10
10K
IC 2
3x IN 4148
R11
VD
C16
4u7
C8
2u2
R8
4K7
T3
2905
V 10
R14
4K3
R13
4K3
R12/4K7
Vref
C10
4u7
C9
2u2
T1
2905
VP
R1
1K
R2
1K
C3
4u7
D5
IN 4004
C1
470u
uitgave
gewijzigd
gecontroleerd
datum
goedgekeurd
korte omschrijving der wijziging
deze tekening vervangt
deze tekening is vervangen door
naam
datum
getekend
C.T.
23-01-'86
gecalqueerd
gecontroleerd
goedgekeurd
IOS 0574
schaal
formaat
A3
uitgave
A
ALRESO ELEKTRONICA BV
ALRESO
0574-2114/7

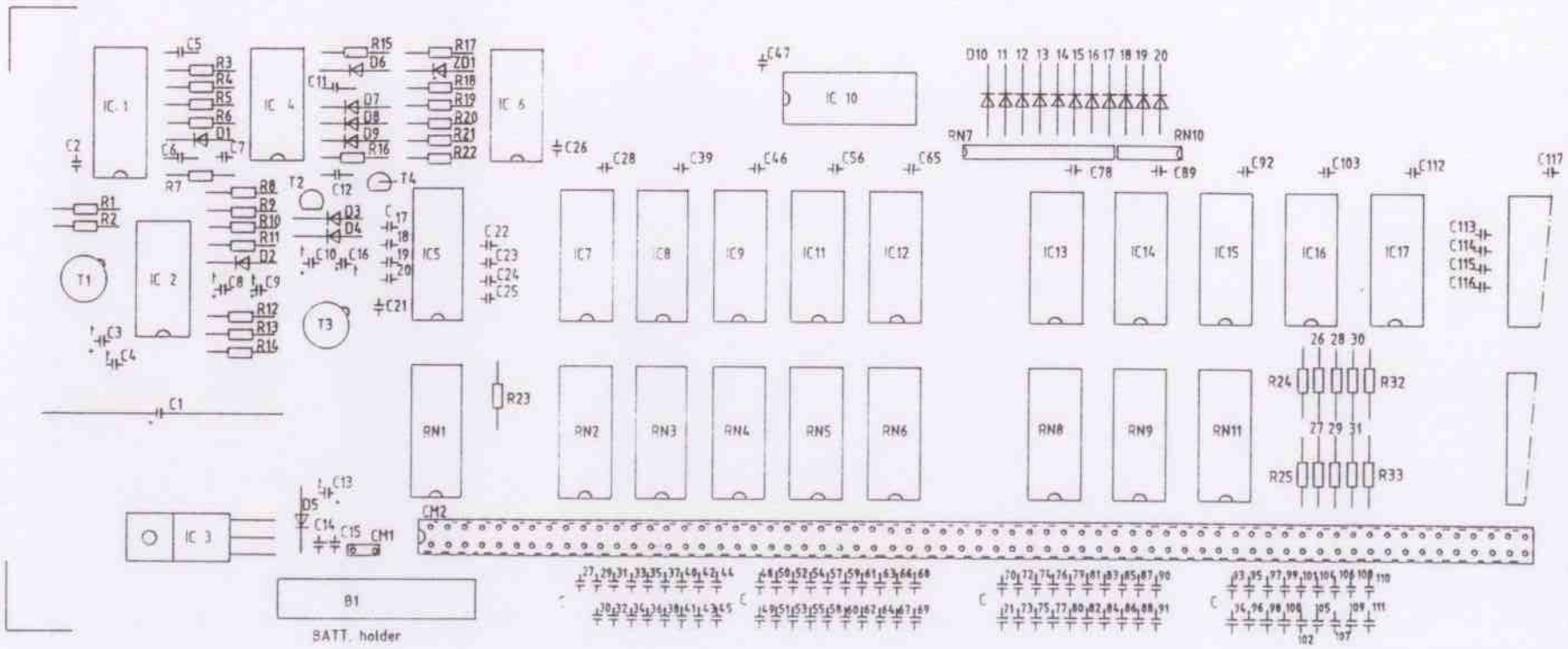

uitgave:	gewijzigd	
	gecontroleerd	
datum	goedgekeurd	
korte omschrijving der wijziging		

deze tekening vervangt			deze tekening is vervangen door		
	naam	datum	IOS 0574	schaal	
getekend	GG	23-01-'86			
gecalqueerd				formaat	uitgave
gecontroleerd				A3	A
goedgekeurd					
ALRESO ELEKTRONICA BV				ALRESO 0574-2214/1	

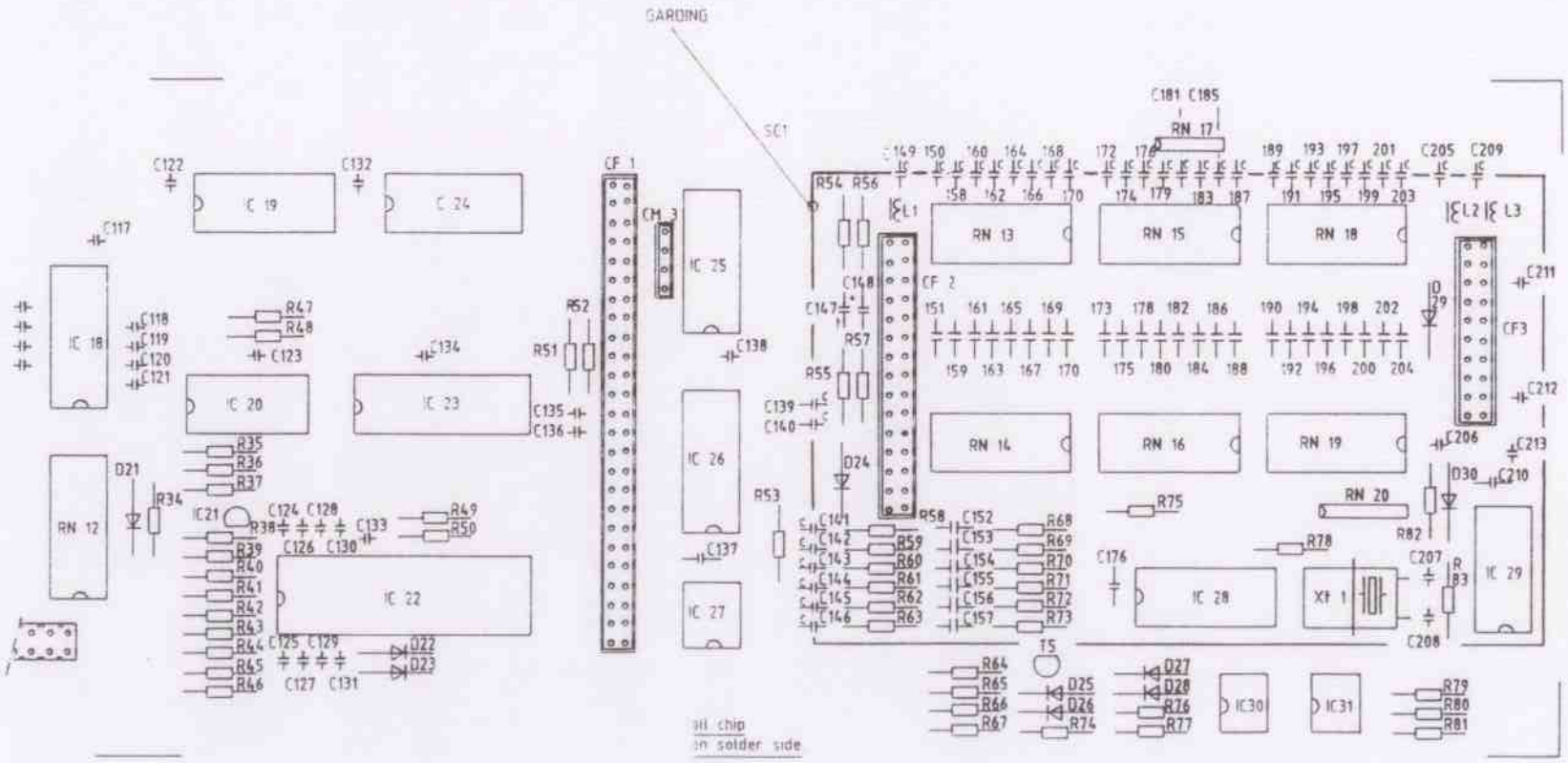

B	C.T.	
19.11.87		
modification		
uitgave	gewijzigd	
	gecontroleerd	
datum	goedgekeurd	
korte omschrijving der wijziging		

deze tekening vervangt			deze tekening is vervangen door:	schaal
	naam	datum	IOS 0574	
getekend	GG	23-01-'86		
gecalqueerd				formaat A3
gecontroleerd				uitgave X B
goedgekeurd				
ALRESO ELEKTRONICA BV				ALRESO 0574-2214/2

COMPUTER I/O			ORIGIN/DESTINATION	
01	NC			
02	NC			
03	NC			
04	NC			
05	CONTROL VOLTAGE PASSBAND TUNING INPUT		VCB 0574	P02
06	PLAM AC COMPONENT		LFA 0574	P13
07	NC			
08	+9 VOLT SUPPLY		VRC 0574	P13-16
09	NC			
10	ANALOG OUTPUT S-METER		FP2 0574	P02
11	ANALOG GROUND			
12	NC			
13	+9 VOLT SUPPLY CONSTANTLY ON		VRC 0574	P17-20
14	OUTPUT 135	RECEIVER ON	VRC 0574	P05
15	CONTROL VOLTAGE FREQ ADJUST INPUT		AFL 0574	P16
16	NC			
17	NC			
18	INPUT 0	ACTIVE FILTER ENABLE	AFL 0574	P14
19	INPUT 1			
20	INPUT 2			
21	INPUT 3	SQUELCH OPEN	LFA 0574	P27
22	OUTPUT 192	A2 Q-FACTOR ACTIVE FILTER	AFL 0574	P05
23	OUTPUT 193	A0 FREQ RANGE ACTIVE FILTER	AFL 0574	P07
24	OUTPUT 194	A0 Q-FACTOR ACTIVE FILTER	AFL 0574	P06
25	OUTPUT 195	A1 FREQ RANGE ACTIVE FILTER	AFL 0574	P09
26	OUTPUT 196	A1 Q-FACTOR ACTIVE FILTER	AFL 0574	P08
27	OUTPUT 197	A1 ACTIVE FILTER MODE SELECT	AFL 0574	P13
28	OUTPUT 198	A0 ACTIVE FILTER MODE SELECT	AFL 0574	P11
29	OUTPUT 199	ACTIVE FILTER ENABLE	AFL 0574	P19
30	OUTPUT 200	REMOTE CONTROL ENABLE	AFL 0574	P15
31	OUTPUT 201	SQUELCH DISABLE	LFA 0574	P04
32	OUTPUT 202	A1 PASSIVE FILTER SELECT	LFA 0574	P03
33	OUTPUT 203		LFA 0574	P08
34	OUTPUT 204		LFA 0574	P06
35	OUTPUT 205	A0 PASSIVE FILTER SELECT	LFA 0574	P14
36	OUTPUT 206	LEVEL SQUELCH SET/RESET SELLECT	IFL 0574	P35
37	NC			
38	INPUT 4			
39	INPUT 5			
40	INPUT 6			
41	INPUT 7			
42	OUTPUT 208	A2 DETECTION MODE	IFL 0574	P22
			LFA 0574	P26
			VCB 0574	P14
			MSX 0574	P09
43	OUTPUT 209	A1 DETECTION MODE	IFL 0574	P20
			LFA 0574	P30
			VCB 0574	P12
			MSX 0574	P11

(c) 1988 alreso elektronica bv (version 2.3)

COMPUTER I/O			ORIGIN/DESTINATION	
44	OUTPUT 210	AUDIO ENABLE	LFA 0574	P29
45	OUTPUT 211	NOISE SQUELCH DISABLE	LFA 0574	P15
46	OUTPUT 212	A0 DETECTION MODE	IFL 0574	P18
			LFA 0574	P32
			VCB 0574	P10
			MSX 0574	P13
47	OUTPUT 213	A0 GAIN CONTROL PREAMP	RFU 0574	P10
			IFL 0574	P40
48	OUTPUT 214	A1 GAIN CONTROL PREAMP	RFU 0574	P08
			IFL 0574	P38
49	OUTPUT 215	UHF / HF SELECT	MSX 0574	P08
			IFH 0574	P10
			USY 0574	P17
			RFU 0574	P15
50	OUTPUT 216	A2 PRESELECT FILTER SELECT	RFU 0574	P14
51	OUTPUT 217	A0 PRESELECT FILTER SELECT	RFU 0574	P18
52	OUTPUT 218	A1 PRESELECT FILTER SELECT	RFU 0574	P16
53	OUTPUT 219	DLEN MAIN SYNT	CSY 0574	P02
54	OUTPUT 220	DATA SYNT'S	USY 0574	P07
			VCB 0574	P18
			CSY 0574	P01
			MSX 0574	P12
			SSY 0574	P06/12
55	OUTPUT 221	SEARCH/HOLD FILTER SELECT	CSY 0574	P08
56	OUTPUT 222	CLOCK SYNT'S	USY 0574	P09
			VCB 0574	P19
			CSY 0574	P04
			MSX 0574	P16
			SSY 0574	P10/13
57	OUTPUT 223	FILTER PRESET MAIN SYNT	CSY 0574	P12
58	OUTPUT 224	5 dB LOOP GAIN MAIN SYNT	CSY 0574	P10
59	OUTPUT 225	SELECT VCO1	CSY 0574	P17
60	OUTPUT 226	2.5 dB LOOP GAIN MAIN SYNT	CSY 0574	P14
61	OUTPUT 227	SELECT VCO4	CSY 0574	P18
62	INPUT 8	EXT TIMEBASE INDICATION	TCO 0574	P04
63	INPUT 9			
64	INPUT 10			
65	INPUT 11			
66	OUTPUT 228	SELECT VCO2	CSY 0574	P19
67	OUTPUT 229	A1 IF FILTER (1) SELECT	IFL 0574	P03
68	OUTPUT 230	SELECT VCO3	CSY 0574	P20
69	OUTPUT 231	A0 IF FILTER (1) SELECT	IFL 0574	P07
70	OUTPUT 232	A2 IF FILTER (1) SELECT	IFL 0574	P05
71	OUTPUT 233	A2 IF FILTER (2) SELECT	IFL 0574	P15
72	OUTPUT 234	A0 IF FILTER (2) SELECT	IFL 0574	P13
73	OUTPUT 235	A1 AGC TIME CONSTANT	IFL 0574	P23
74	OUTPUT 236	A1 IF FILTER (2) SELECT	IFL 0574	P17
75	NC			

COMPUTER I/O			ORIGIN/DESTINATION	
76	OUTPUT 238	A0 AGC TIME CONSTANT	IFL 0574	P25
77	NC			
78	OUTPUT 240	SELECT FINAL SELECTIVITY 15 KHZ	IFL 0574	P30
79	NC			
80	OUTPUT 242	SELECT FINAL SELECTIVITY 4 KHZ	IFL 0574	P32
81	OUTPUT 243	PRE SELECTIVITY NARROW/WIDE	IFH 0574	P12
82	OUTPUT 244	SELECT FINAL SELECTIVITY 240 KHZ	IFL 0574	P34
83	OUTPUT 245	DLEN SUB SYNT	SSY 0574	P08
84	OUTPUT 246	NOISE BLANKER ENABLE INPUT	IFH 0574	P20
85	OUTPUT 247	DLEN REFERENCE SUB SYNT	SSY 0574	P14
86	INPUT 12			
87	INPUT 13			
88	INPUT 14	PLAM LOCK LED INPUT	LFA 0574	P34
89	INPUT 15			
90	NC			
91	NC			
92	NC			
93	NC			
94	NC			
95	NC			
96	OUTPUT 248	PLAM LED DISABLE	LFA 0574	P38
97	OUTPUT 249	DLEN REFERENCE SYNT	MSX 0574	P14
98	OUTPUT 250	MAIN/SUB SYNT CROSSING REJECTION	IFH 0574	P02
			CSY 0574	P03
99	OUTPUT 251	TIMER	RP 0574	P12
100	OUTPUT 252	SCAN MODE	IFH 0574	P08
101	OUTPUT 253	DLEN VCB SYNT	VCB 0574	P20
102	OUTPUT 254	FAST TUNE	USY 0574	P02
103	OUTPUT 255	0-3 DB SELECT	USY 0574	P03/06
104	OUTPUT 128	0-6 DB SELECT	USY 0574	P01/04
105	OUTPUT 129	DLEN UHF SYNT	USY 0574	P05
106	OUTPUT 130	BEEPER	FP2 0574	P03
107	OUTPUT 131	AGC OFF	IFL 0574	P24
108	OUTPUT			
109	OUTPUT			
110	OUTPUT			
111	OUTPUT			
112	OUTPUT			
113	OUTPUT 148			
114	GND			
115	GND			
116	GND			
117	REFERENCE VOLTAGE OUTPUT LEVEL		VRC 0574	P09
118	NC			
119	LEVEL SQUELCH TRESHOLD		IFL 0574	P29
120	NC			
121	REFERENCE GROUND (ANALOG)		CHASSIS	
122	CURR LOOP RxD (+)		RP 0574	P02

COMPUTER I/O		ORIGIN/DESTINATION
123	CURR LOOP RxD (-)	RP 0574 P04
124	CURR LOOP TxD (+)	RP 0574 P06
125	CURR LOOP TxD (-)	RP 0574 P08
126	DIAL PULSE INPUT	FP2 0574 P04
127	DIAL PULSE (+90 DEG) INPUT	FP2 0574 P06
128	ANALOG INPUT 0 CONTROL VOLTAGE PLAM	LFA 0574 P39
129	ANALOG INPUT 1 FIRST IF INBAND SIGNAL LEVEL	IFH 0574 P06
130	ANALOG INPUT 2 S-METER SIGNAL LEVEL	IFL 0574 P26

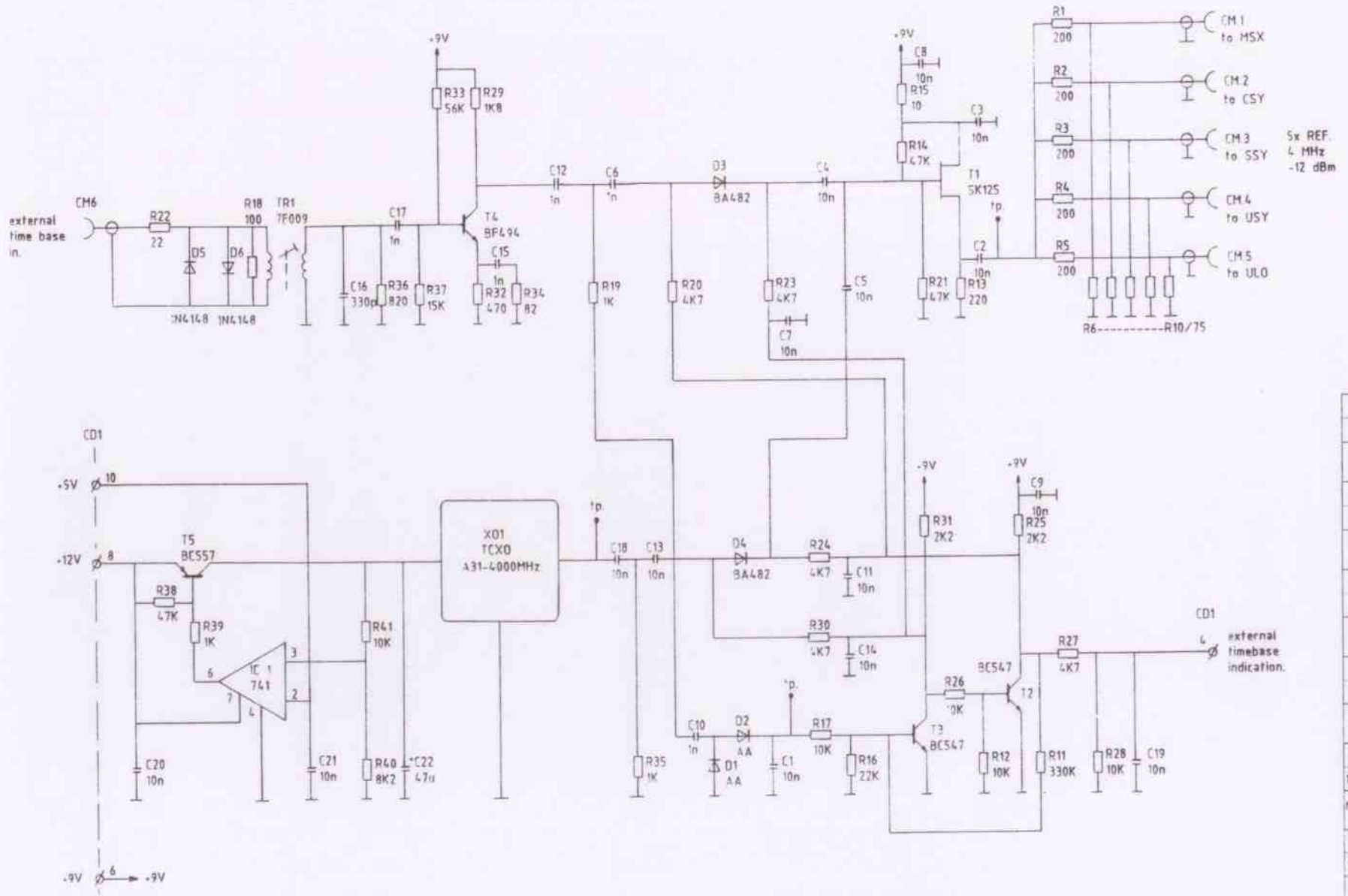

B	R.K.	
16.9.87		
Modification		
uitgave	gewijzigd	
datum	gecontroleerd	
	goedgekeurd	
korte omschrijving der wijziging		

deze tekening vervangt

deze tekening is vervangen door

	naam	datum
getekend	C.T.	14-02-'86
gecalculeerd		
gecontroleerd		
goedgekeurd		

TCO 0574

schaal

formaat A3

uitgave X B

ALRESO ELEKTRONICA BV

ALRESO 0574-2115

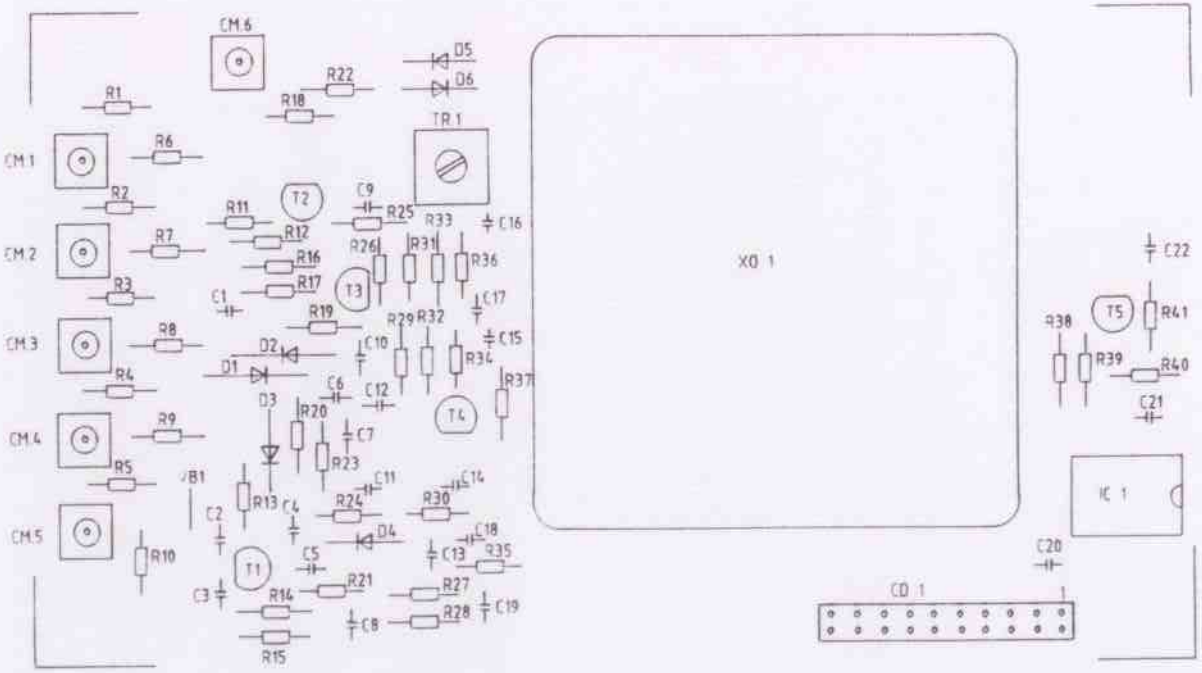

C	R.K.	
16.9.87		
Modification		
B	R.K.	
25.5.87		
C15,C16,R34 R36 verplaatst.		

uitgave: gewijzigd
gecontroleerd
datum goedgekeurd

korte omschrijving der wijziging

deze tekening vervangt

deze tekening is vervangen door

	naam	datum
getekend	C.T.	14-02-86
gecalqueerd		
gecontroleerd		
goedgekeurd		

TCO 0574

schaal

formaat A3

uitgave A B C

ALRESO ELEKTRONICA BV

ALRESO
0574-2215

TEMP CONTROLLED X-TAL OSCILLATOR (TCO 0574)		ORIGIN/DESTINATION
01	NC	
02	GND	
03	NC	
04	EXT TIMEBASE INDICATION	IOS 0574 P62
05	NC	
06	+9 VOLT SUPPLY	VRC 0574 P13-16
07	NC	
08	+12 VOLT SUPPLY	VRC 0574 P07
09	NC	
10	+5 VOLT SUPPLY	VRC 0574 P09-12
11	NC	
12	NC	
13	NC	
14	NC	
15	NC	
16	NC	
17	NC	
18	NC	
19	NC	
20	NC	

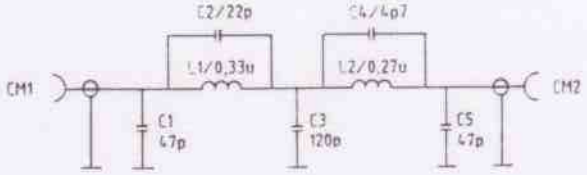

B	R.K.	
16.9.87		
Modification		
uitgave	gewijzigd	
	gecontroleerd	
datum	goedgekeurd	
korte omschrijving der wijziging		

deze tekening vervangt

deze tekening is vervangen door:

	naam	datum
getekend	R.K.	03-03-'86
gecatalogueerd		
gecontroleerd		
goedgekeurd		

LPF 0574

schaal 1:1 1:1

formaat A3

uitgave X B

ALRESO ELEKTRONICA BV

ALRESO
0574-2117

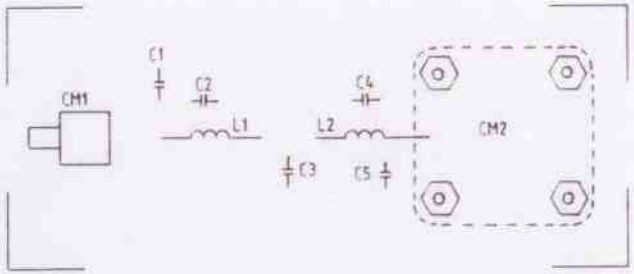

uitgave	gewijzigd
	gecontroleerd
datum	goedgekeurd
korte omschrijving der wijziging	

deze tekening vervangt

deze tekening is vervangen door

	naam	datum
getekend	R.K.	03-03-'86
gecalqueerd		
gecontroleerd		
goedgekeurd		

LPF 0574

schaal

formaat A3

uitgave A

ALRESO ELEKTRONICA BV

ALRESO
0574-2217

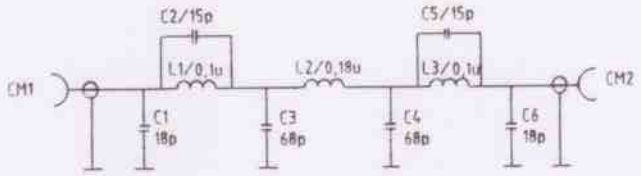

B	CT
30.11.87	
modification	
uitgave	gewijzigd
	gecontroleerd
datum	goedgekeurd
korte omschrijving der wijziging	

deze tekening vervangt			deze tekening is vervangen door		
	naam	datum	IFF 0574	schaal	
getekend	R.K.	03-03-'86		formaat	uitgave
gecalqueerd				A3	X B
gecontroleerd					
goedgekeurd					
ALRESO ELEKTRONICA BV				ALRESO 0574-2122	

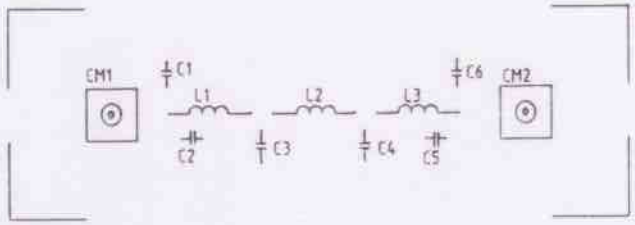

uitgave:	gewijzigd
	gecontroleerd
datum	goedgekeurd
korte omschrijving der wijziging	

deze tekening vervangt

deze tekening is vervangen door:

	naam	datum
getekend	R.K.	03-03-'86
gecalqueerd		
gecontroleerd		
goedgekeurd		

IFF 0574

schaal 1:0 ⊕ ⊏⊐ ⊕ 2:0

formaat A3

uitgave A:

ALRESO

0574-2222

ALRESO ELEKTRONICA BV

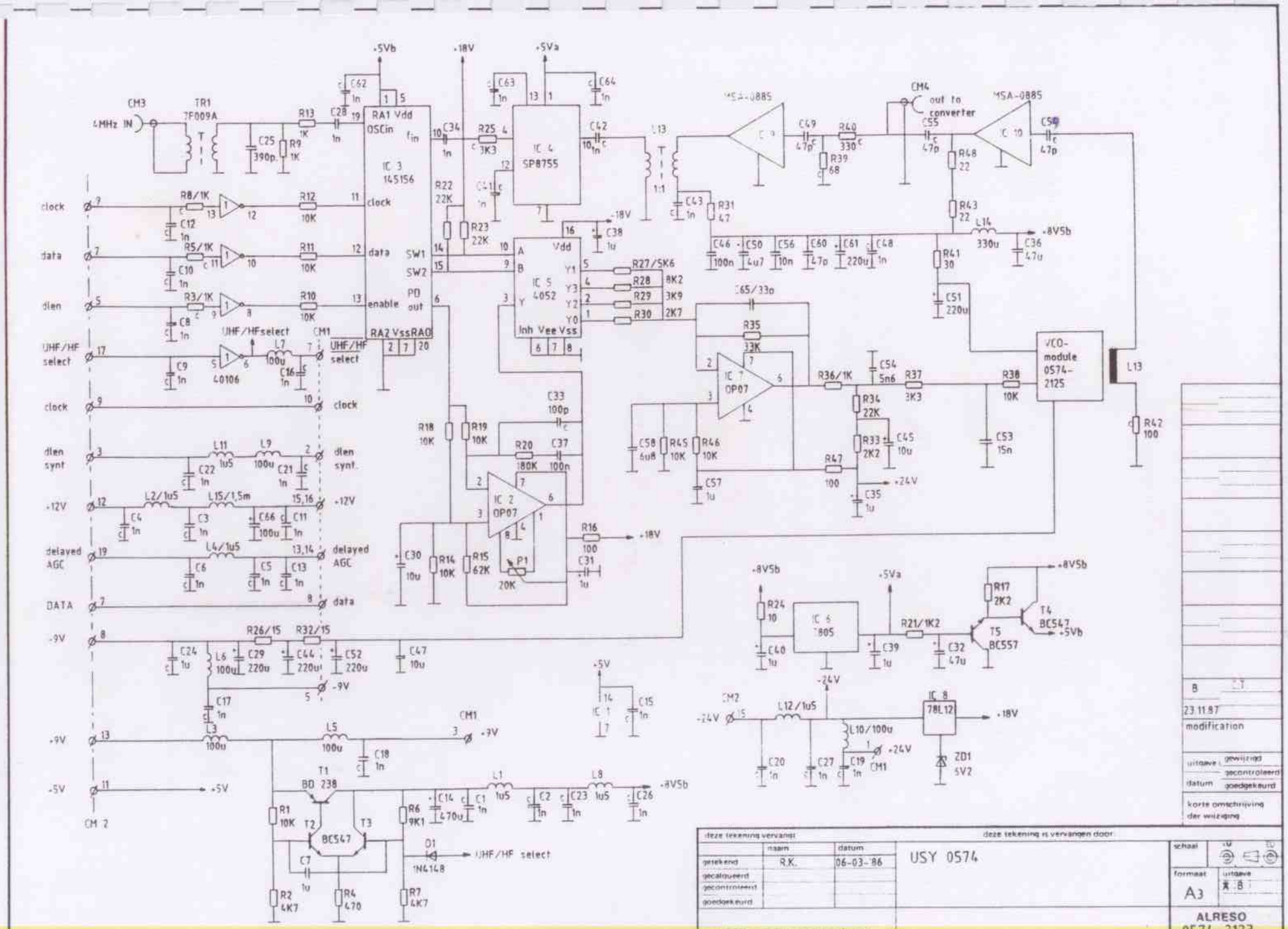
CM3
4MHz IN
TR1
7F009A
IC 3
145156
RA1 Vdd
OSCin
fin
clock
data
enable
SW1
SW2
PD out
RA2 VssRA0
UHF/HF select
IC 4
SP8755
IC 5
4052
Vdd
Inh Vee Vss
IC 2
OP07
IC 7
OP07
MSA-0885
CM4
out to converter
VCO-module
0574-2125
L13
CM1
CM2
IC 6
7805
IC 8
78L12
ZD1
5V2
T1
BD 238
T2
T3
BC547
T4
BC547
T5
BC557
D1
1N4148
+5Vb
+18V
+5Va
+8V5b
+24V
-24V
+12V
-9V
+5V
delayed AGC
DATA
dlen synt
B
23.11.87
modification
uitgave
datum
gewijzigd
gecontroleerd
goedgekeurd
korte omschrijving der wijziging
deze tekening vervangt
deze tekening is vervangen door
naam
datum
getekend
R.K.
06-03-86
gecalqueerd
gecontroleerd
goedgekeurd
USY 0574
schaal
formaat
A3
uitgave
B
ALRESO ELEKTRONICA BV
ALRESO
0574-2123

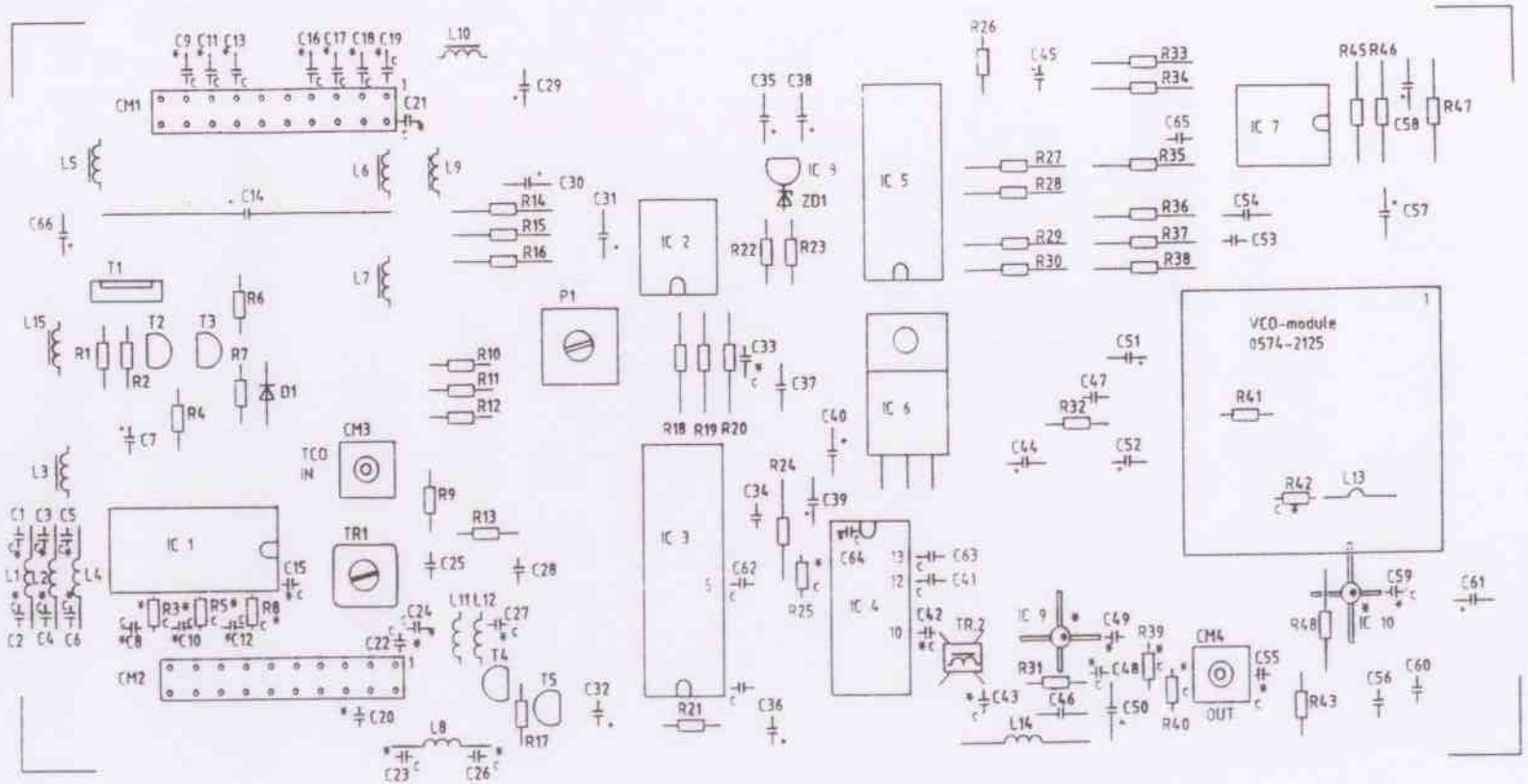

B	C.T.	
23.11.87		
modification		
uitgave	gewijzigd	
datum	gecontroleerd	
	goedgekeurd	
korte omschrijving der wijziging		

deze tekening vervangt			deze tekening is vervangen door		
	naam	datum	USY 0574	schaal	
getekend	R.K.	06-03-86			
gecalqueerd				formaat	uitgave
gecontroleerd				A3	R:B
goedgekeurd					
ALRESO ELEKTRONICA BV				ALRESO 0574-2223	

		ORIGIN/DESTINATION	
01	NC		
02	NC		
03	DLEN UHF SYNT II	IOS 0574	P103
04	NC		
05	DLEN UHF SYNT I	IOS 0574	P105
06	NC		
07	DATA SYNT	IOS 0574	P54
08	-9 VOLT	VRC 0574	P06
09	CLOCK SYNT	IOS 0574	P56
10	GND		
11	+5 VOLT SUPPLY	VRC 0574	P09-12
12	+12 VOLT UNREGULATED	VRC 0574	P07
13	+9 VOLT SUPPLY	VRC 0574	P13-16
14	A2 PRESELECT FILTER SELECT INPUT	IOS 0574	P50
15	+24 VOLT SUPPLY	VRC 0574	P08
16	A1 PRESELECT FILTER SELECT INPUT	IOS 0574	P52
17	UHF/HF SELECT	IOS 0574	P49
18	A0 PRESELECT FILTER SELECT INPUT	IOS 0574	P51
19	DELAYED AGC INPUT	IFL 0574	P28
20	GND		

(c) 1988 alreso elektronica bv

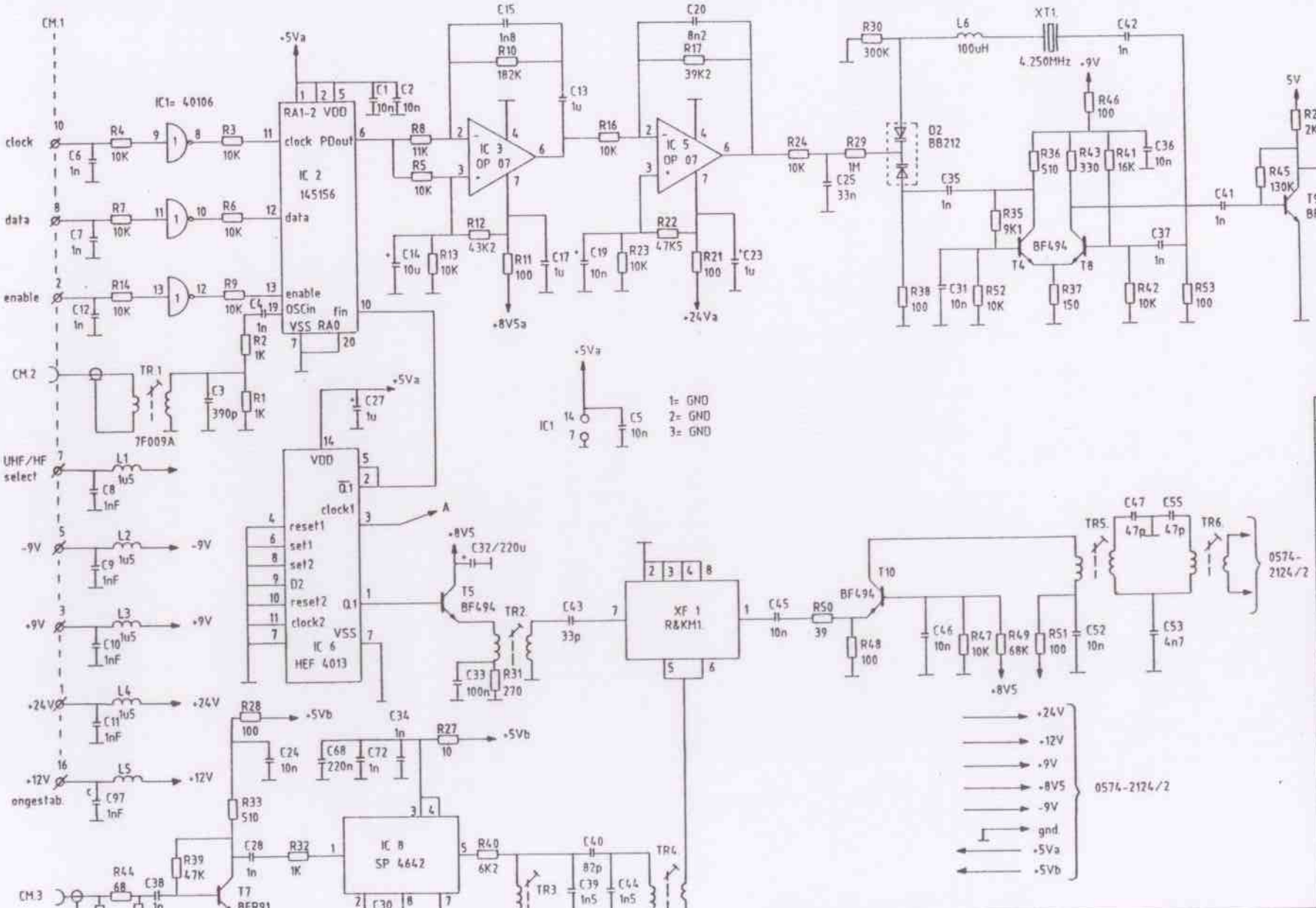

C	R.K.	12.1.88
modification		
B	C.T.	19.11.87.
modification		

uitgave | gewijzigd | gecontroleerd
datum | goedgekeurd
korte omschrijving der wijziging

deze tekening vervangt

	naam	datum
getekend	G.G	10-02-86
gecalqueerd		
gecontroleerd		
goedgekeurd		

deze tekening is vervangen door:

ULO 0574

schaal | AU | EU

formaat A3 | uitgave A B C

ALRESO ELEKTRONICA BV

ALRESO
0574-2124/1

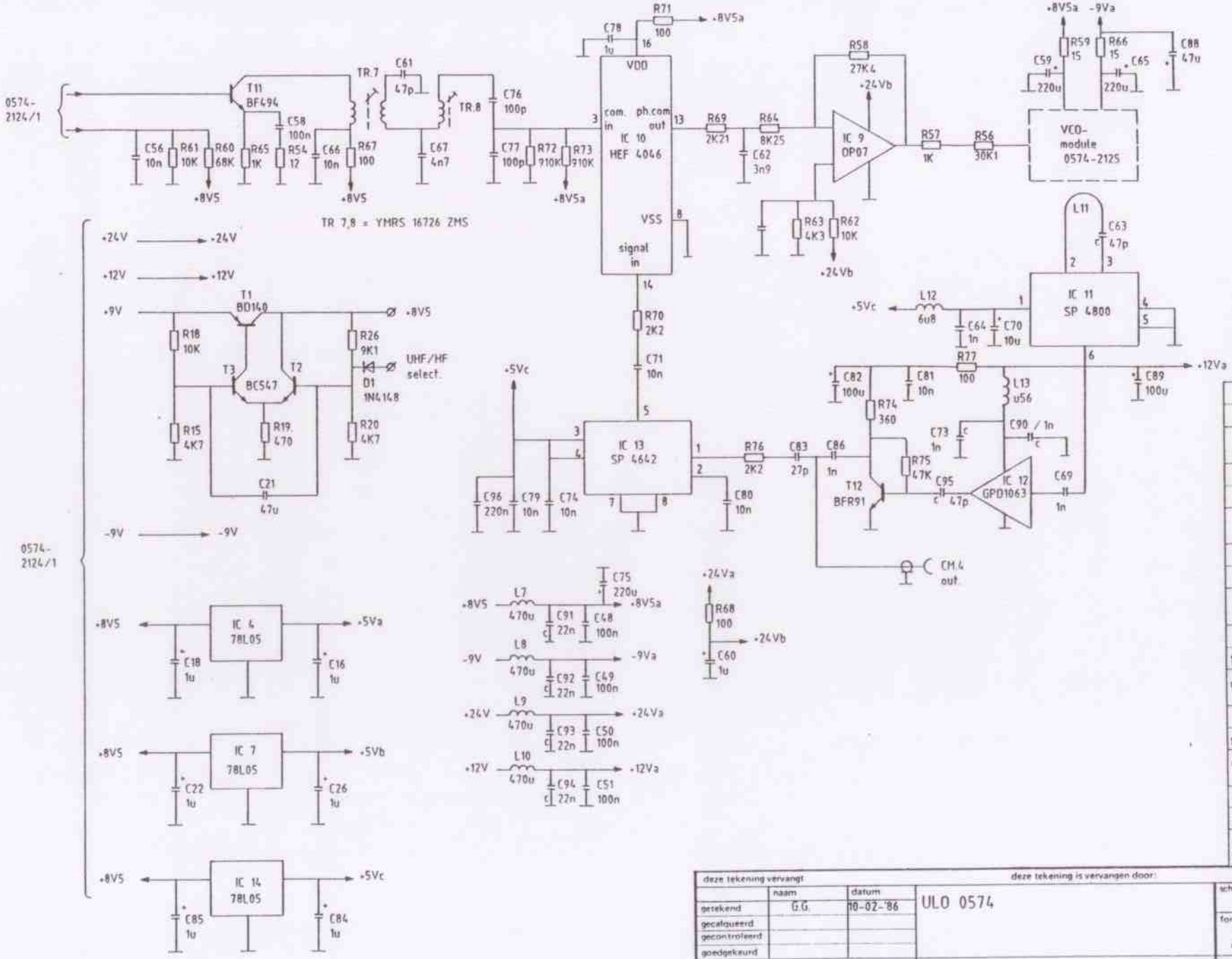
0574-2124/1
T11 BF494
TR.7
TR.8
C61 47p
C58 100n
C56 10n
R61 10K
R60 68K
R65 1K
R54 12
C66 10n
R67 100
C67 4n7
C76 100p
C77 100p
R72 910K
R73 910K
+8V5
+8V5a
TR 7,8 = YMRS 16726 ZMS
R71 100
C78 1u
VDD
IC 10 HEF 4046
com. in
ph.com out
VSS
signal in
R69 2K21
R64 8K25
C62 3n9
R58 27K4
+24Vb
IC 9 OP07
R63 4K3
R62 10K
R57 1K
R56 30K1
VCO-module 0574-2125
+8V5a -9Va
R59 15
R66 15
C59 220u
C65 220u
C88 47u
L11
C63 47p
IC 11 SP 4800
L12 6u8
C64 1n
C70 10u
+5Vc
R77 100
+12Va
C82 100u
C81 10n
L13 u56
C89 100u
R74 360
C73 1n
C90 / 1n
R75 47K
C95 47p
IC 12 GPD1063
C69 1n
T12 BFR91
C86 1n
R76 2K2
C83 27p
C80 10n
IC 13 SP 4642
C96 220n
C79 10n
C74 10n
R70 2K2
C71 10n
CM.4 out
+24V
+12V
+9V
-9V
T1 BD140
T2
T3 BC547
R18 10K
R26 9K1
D1 1N4148
UHF/HF select.
R15 4K7
R19 470
R20 4K7
C21 47u
IC 4 78L05
C18 1u
C16 1u
IC 7 78L05
C22 1u
C26 1u
IC 14 78L05
C85 1u
C84 1u
+5Va
+5Vb
L7 470u
C91 22n
C48 100n
C75 220u
L8 470u
C92 22n
C49 100n
L9 470u
C93 22n
C50 100n
L10 470u
C94 22n
C51 100n
R68 100
C60 1u
C R.K. 12.1.88 modification
B C.T. 19.11.87 modification
uitgave gewijzigd
datum goedgekeurd
gecontroleerd
korte omschrijving der wijziging
deze tekening vervangt
deze tekening is vervangen door:
naam datum
getekend G.G. 10-02-'86
gecalqueerd
gecontroleerd
goedgekeurd
ULO 0574
schaal
formaat A3
uitgave
ALRESO ELEKTRONICA BV
ALRESO 0574-2124/2

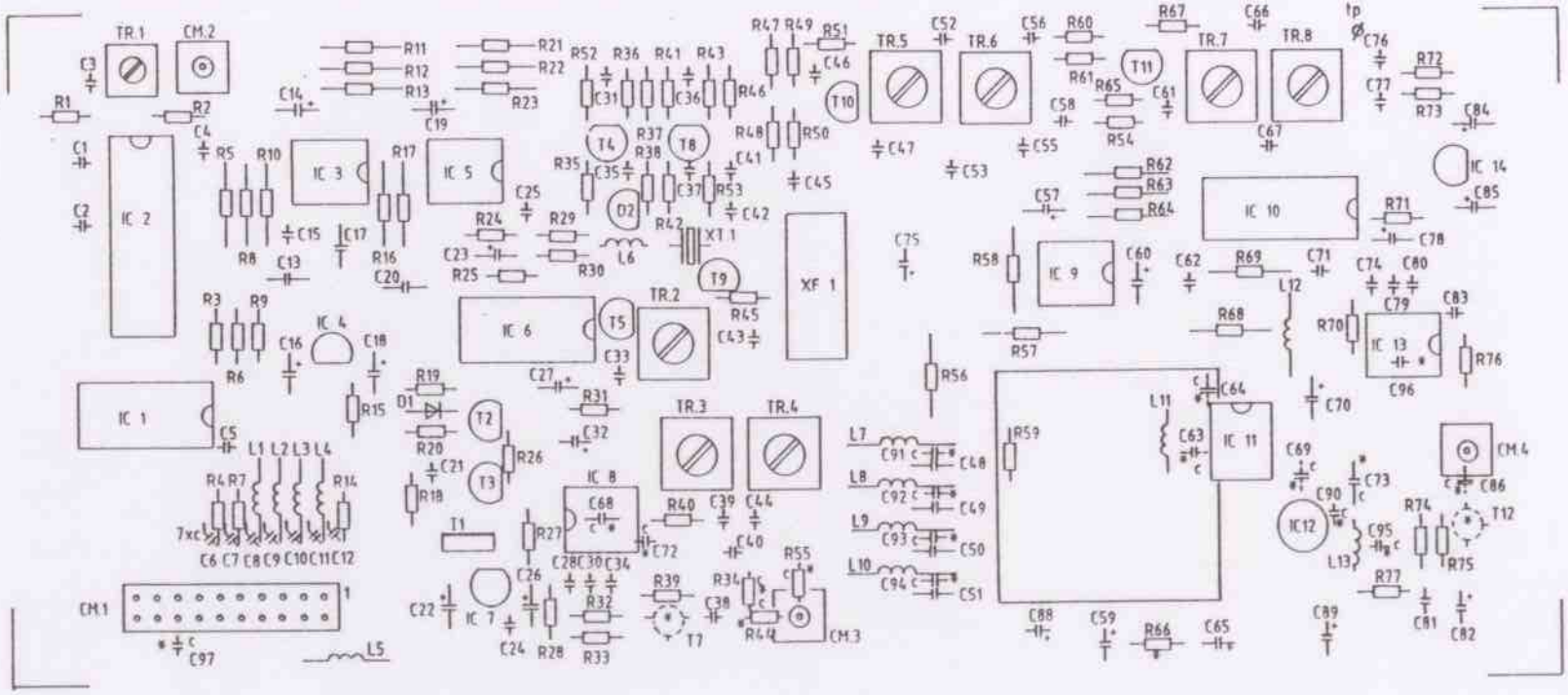

* = on solderside

C	R.K.	
12.1.88		
modification		
B	C.T.	
20.11.87		
modification.		
uitgave	gewijzigd	
	gecontroleerd	
datum	goedgekeurd	
korte omschrijving der wijziging		

deze tekening vervangt			deze tekening is vervangen door:	schaal	AM EU
	naam	datum	ULO 0574		
getekend	G.G.	10-02-'86		formaat	uitgave
gecalqueerd				A3	X X C
gecontroleerd					
goedgekeurd					
ALRESO ELEKTRONICA BV				ALRESO 0574-2224	

Drawing only available for internal use.
Alreso Elektronica bv

(c) 1988 alreso elektronica bv

Drawing only available for internal use.
Alreso Elektronica bv

(c) 1988 alreso elektronica bv

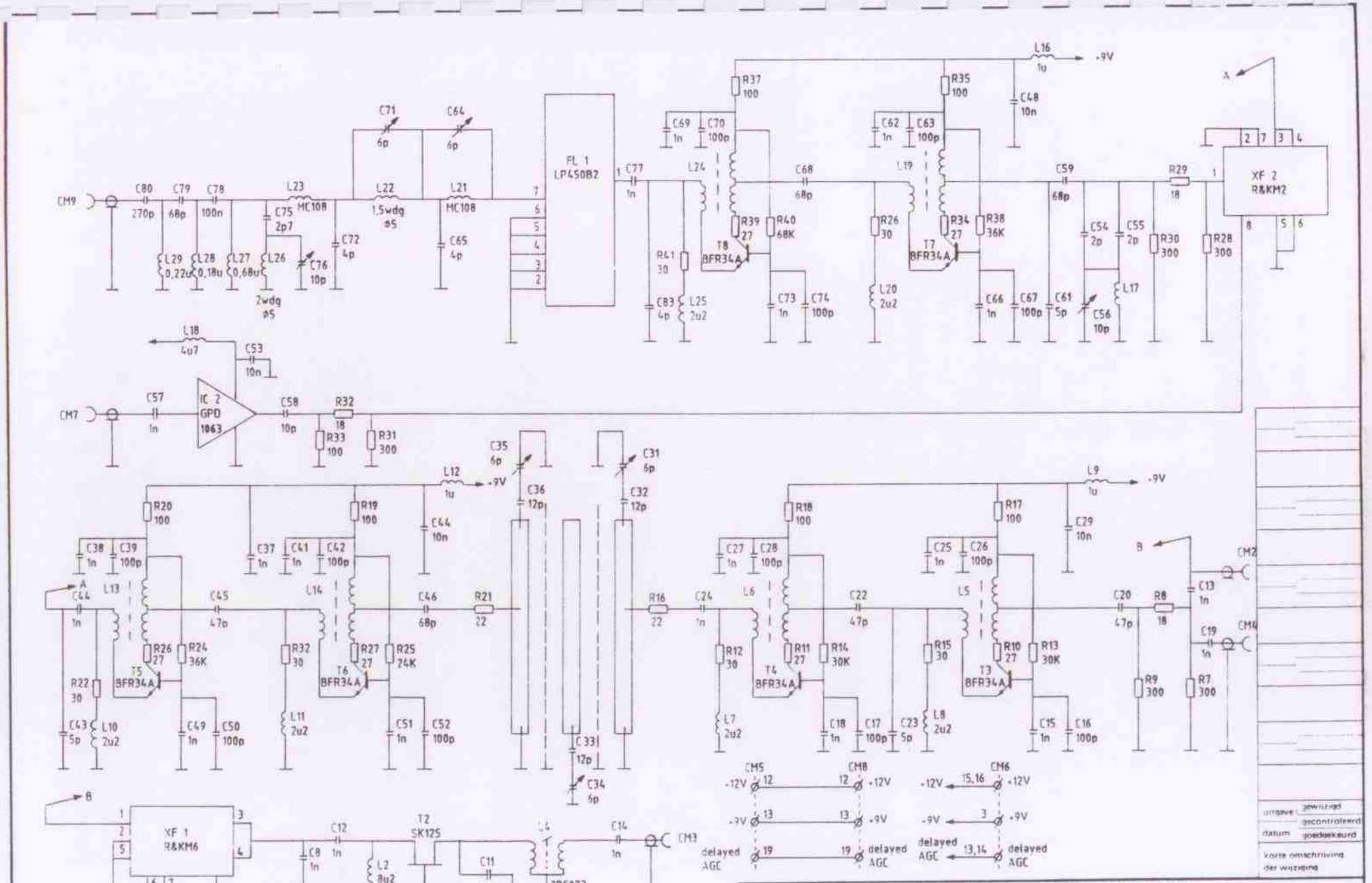
FL 1
LP450B2
XF 2
R&KM2
XF 1
R&KM6
IC 1
GPD
1063
IC 2
GPD
1063
T1
BFR34A
T2
SK125
T3
BFR34A
T4
BFR34A
T5
BFR34A
T6
BFR34A
T7
BFR34A
T8
BFR34A
D1
BA379
7BC023
CM1
CM2
CM3
CM4
CM5
CM6
CM7
CM8
CM9
delayed AGC
-9V
+12V
uitgave
gewijzigd
gecontroleerd
datum
goedgekeurd
korte omschrijving der wijziging
deze tekening vervangt
deze tekening is vervangen door
naam
datum
getekend
R.K.
06-03-'86
gecalqueerd
gecontroleerd
goedgekeurd
UHF 0574
schaal
formaat
A3
uitgave
A
ALRESO ELEKTRONICA BV
ALRESO
0574-2126

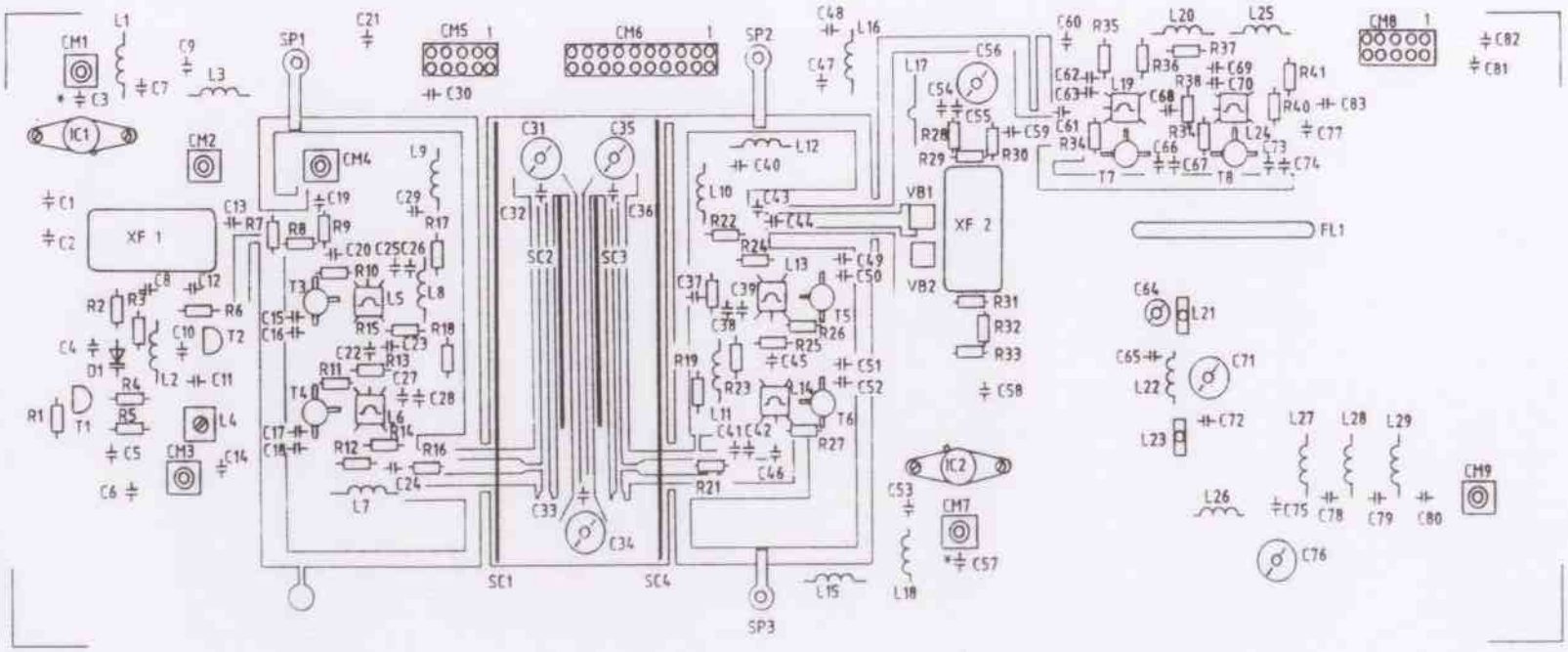

* = ON SOLDERINGSIDE.

uitgave	gewijzigd	
	gecontroleerd	
datum	goedgekeurd	
korte omschrijving der wijziging		

deze tekening vervangt			deze tekening is vervangen door:		
	naam	datum	UHF 0574	schaal	
getekend	R.K.	06-03-'86			
gecalqueerd				formaat	uitgave
gecontroleerd				A3	A
goedgekeurd					
ALRESO ELEKTRONICA BV				ALRESO 0574-2226	

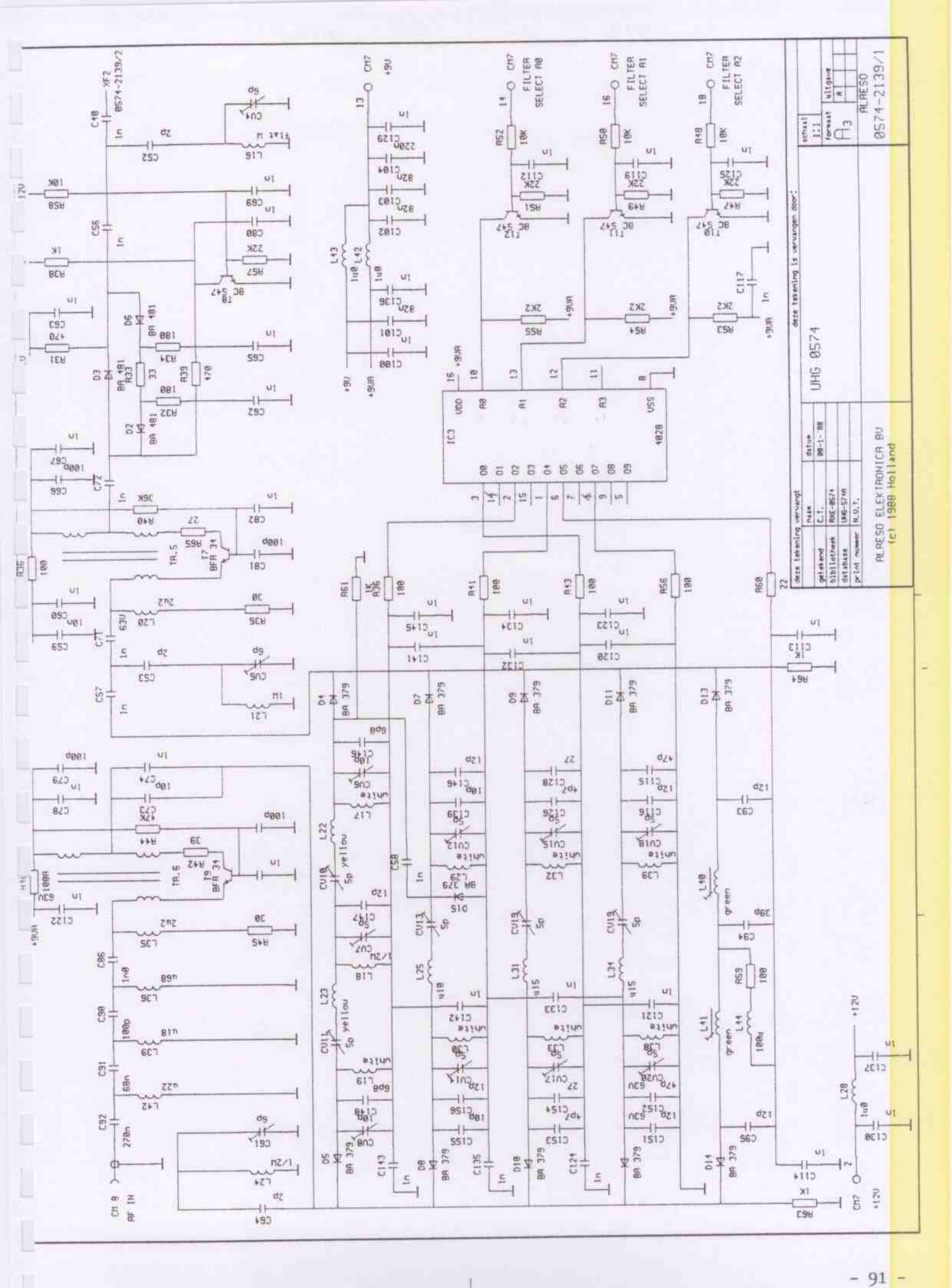
ALRESO
0574-2139/1
UHG 0574
ALRESO ELEKTRONICA BV
(c) 1988 Holland
FILTER SELECT A0
FILTER SELECT A1
FILTER SELECT A2
CH 8
AF IN
+12V
+9V
+9VR

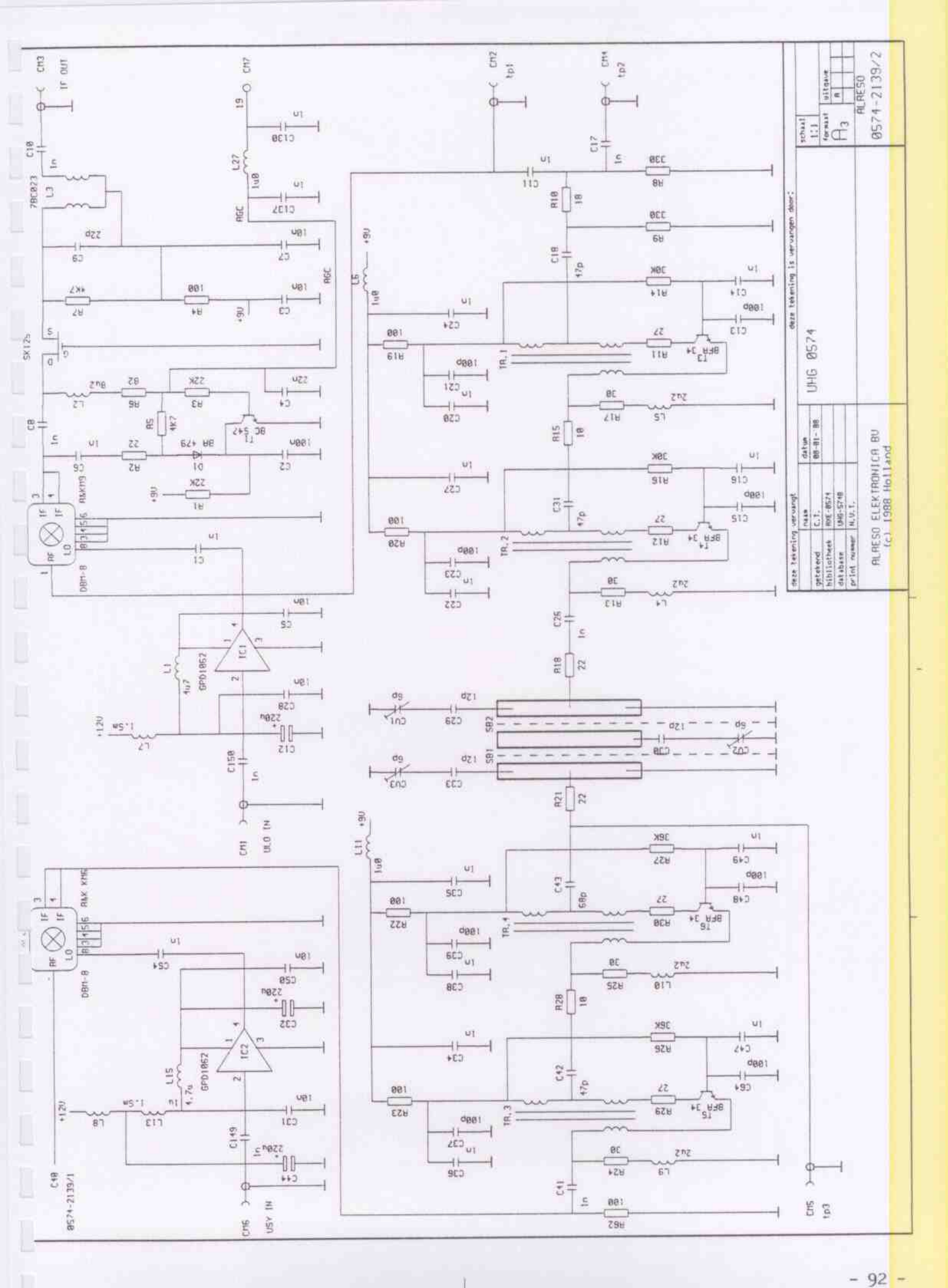
IF OUT
AGC
UHF IN
VHF IN
+9V
+12V
DBM-8
MIXING
GPD1062
BFR 34
BC 542
BA 479
UHG 0574
ALRESO ELEKTRONICA BV
(c) 1988 Holland
0574-2139/2
0574-2139/1

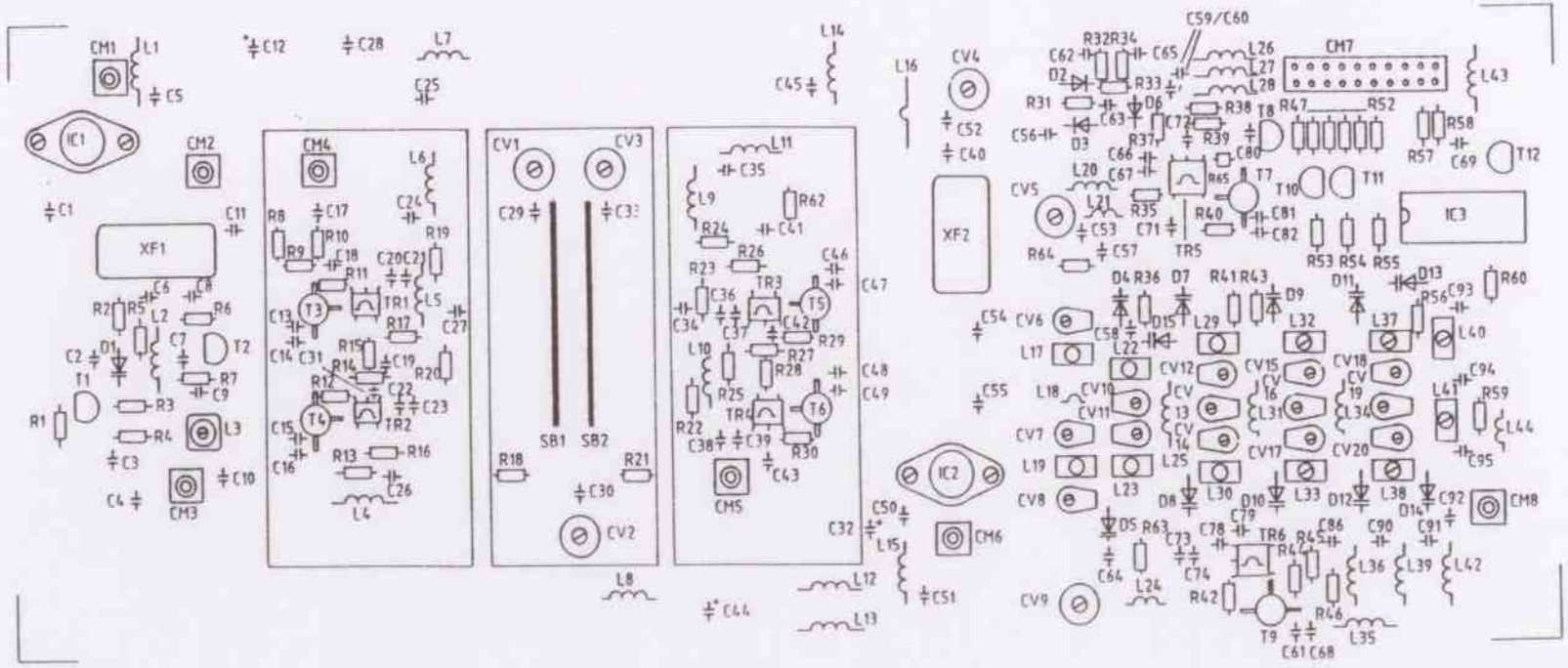

uitgave	gewijzigd	
	gecontroleerd	
datum	goedgekeurd	
korte omschrijving der wijziging		

deze tekening vervangt

deze tekening is vervangen door:

	naam	datum
getekend	R.K.	5-10-'87
gecalqueerd		
gecontroleerd		
goedgekeurd		

UHG 0574
Componentside

schaal: IU EU

formaat: A3

uitgave: A

ALRESO
0574-2239/1

ALRESO ELEKTRONICA BV

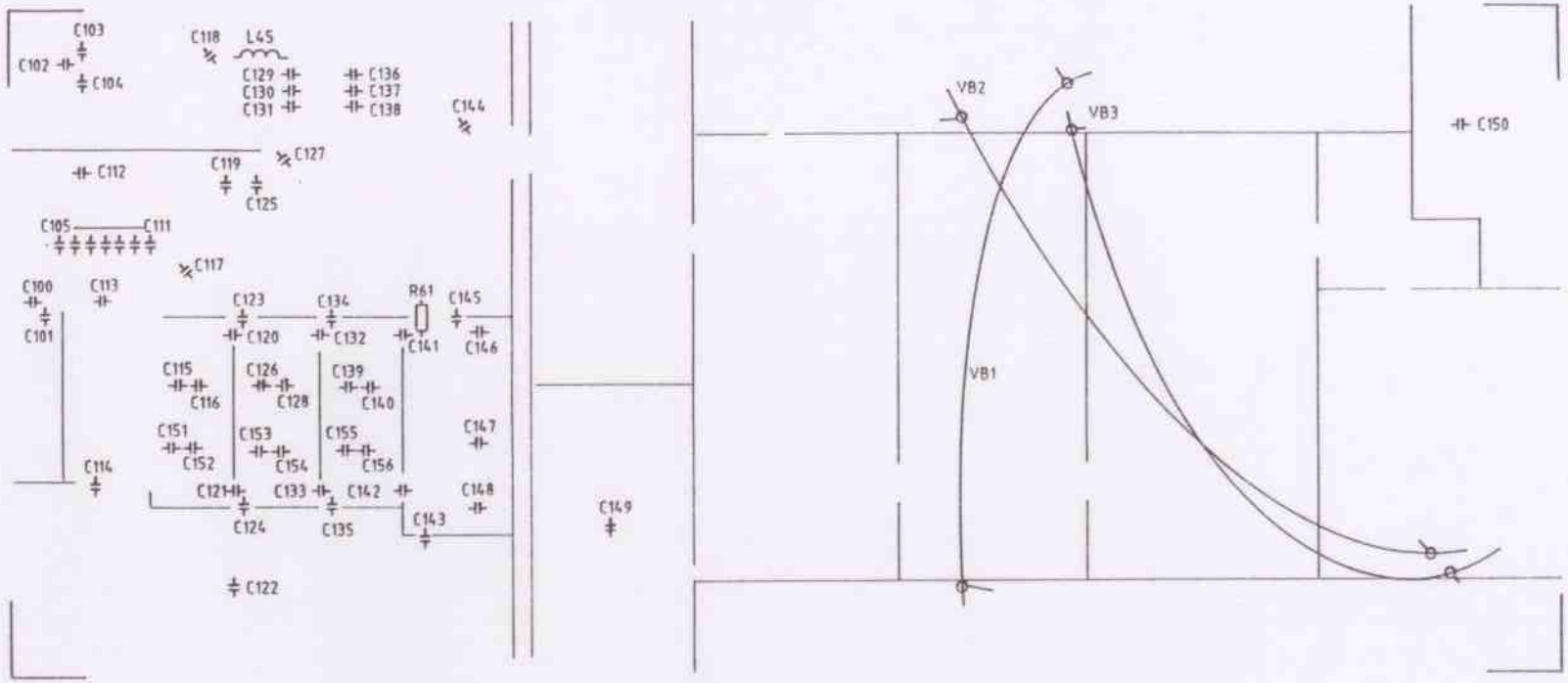

ALL COMPONENTS CHIP C's
EXCEPT L45 + R61.

uitgave	gewijzigd
	gecontroleerd
datum	goedgekeurd
korte omschrijving der wijziging	

deze tekening vervangt

deze tekening is vervangen door:

	naam	datum
getekend	R.K.	04-01-'88
gecalqueerd		
gecontroleerd		
goedgekeurd		

ALRESO ELEKTRONICA BV

UHG 0574
Solderingside

schaal: AM EU

formaat: A3

uitgave: A

ALRESO
0574-2239/2

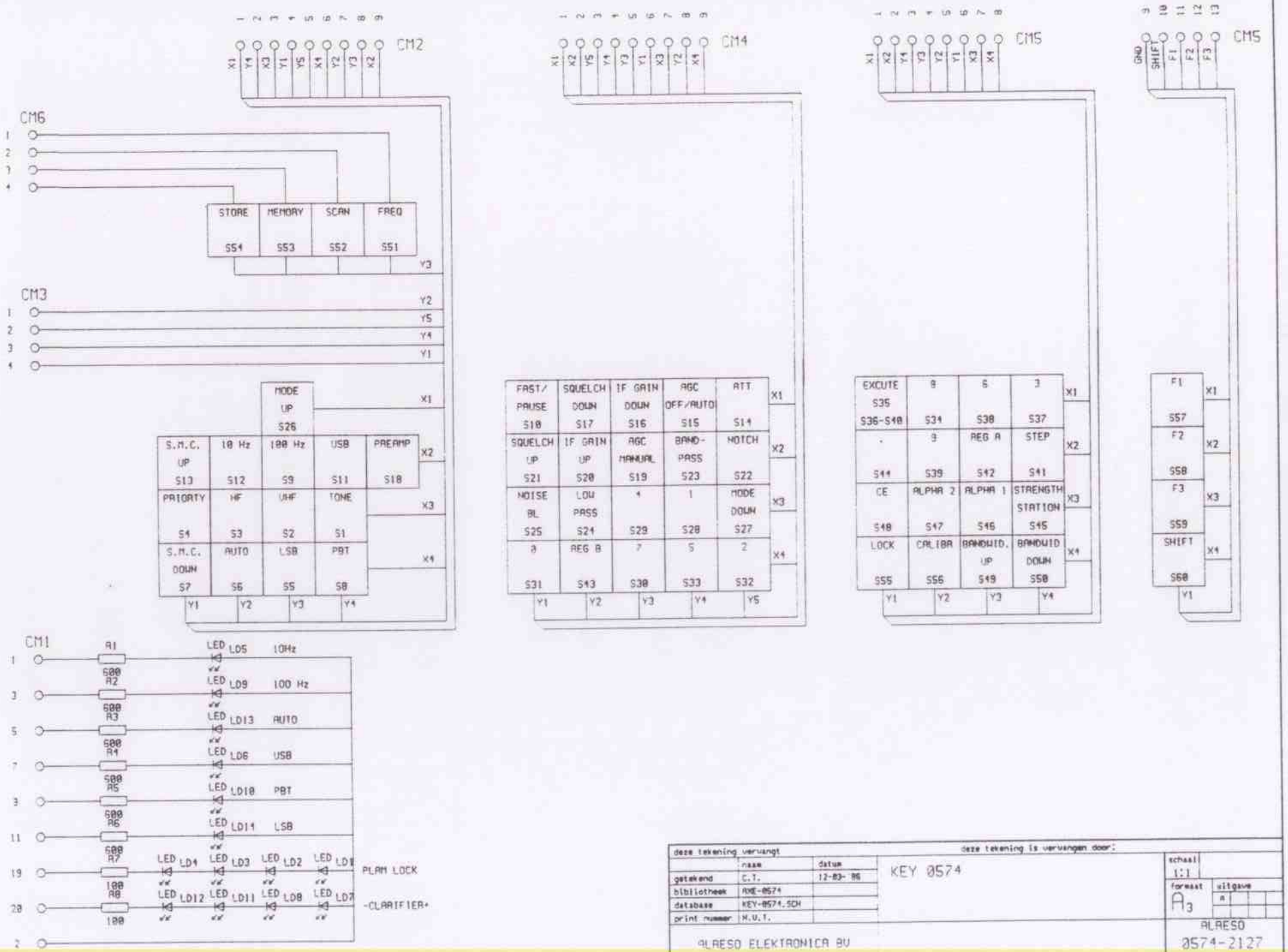

deze tekening vervangt			deze tekening is vervangen door:	schaal 1:1	
	naam	datum	KEY 0574	formaat A3	uitgave A
getekend	C.T.	12-03-86			
bibliotheek	AME-0574				
database	KEY-0574.SCH				
print nummer	H.U.T.			ALAESO 0574-2127	

ALAESO ELEKTRONICA BV

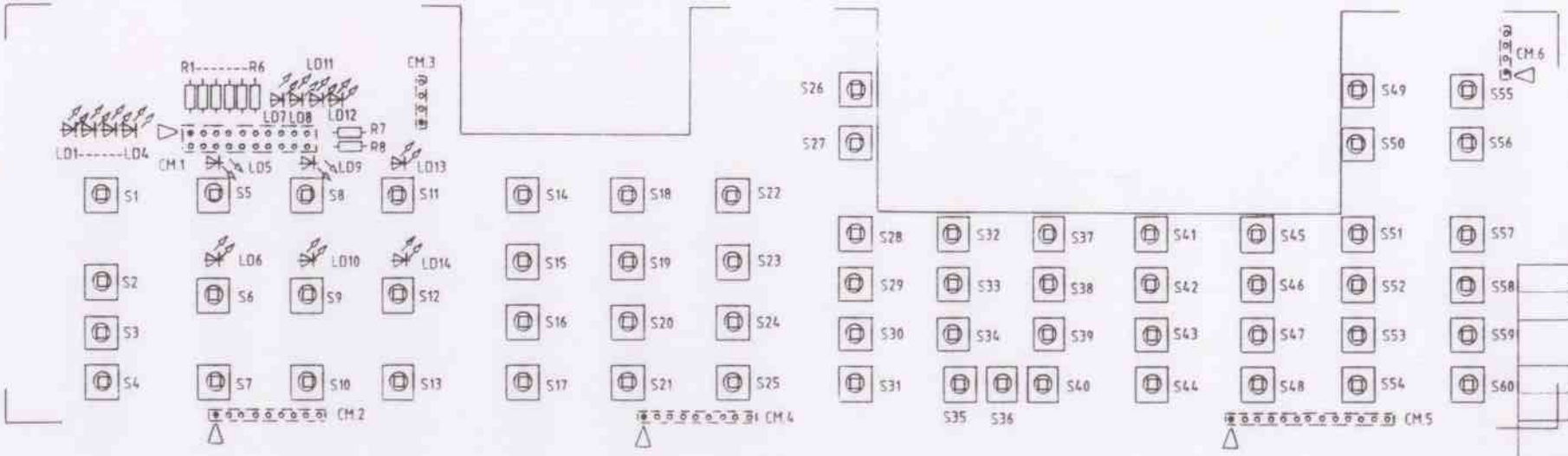

uitgave	gewijzigd
	gecontroleerd
datum	goedgekeurd
korte omschrijving der wijziging	

deze tekening vervangt

deze tekening is vervangen door

	naam	datum
getekend	C.T.	10-02-'87
gecalqueerd		
gecontroleerd		
goedgekeurd		

KEY 0574

schaal

formaat A3

uitgave A

ALRESO ELEKTRONICA BV

ALRESO
0574-2227

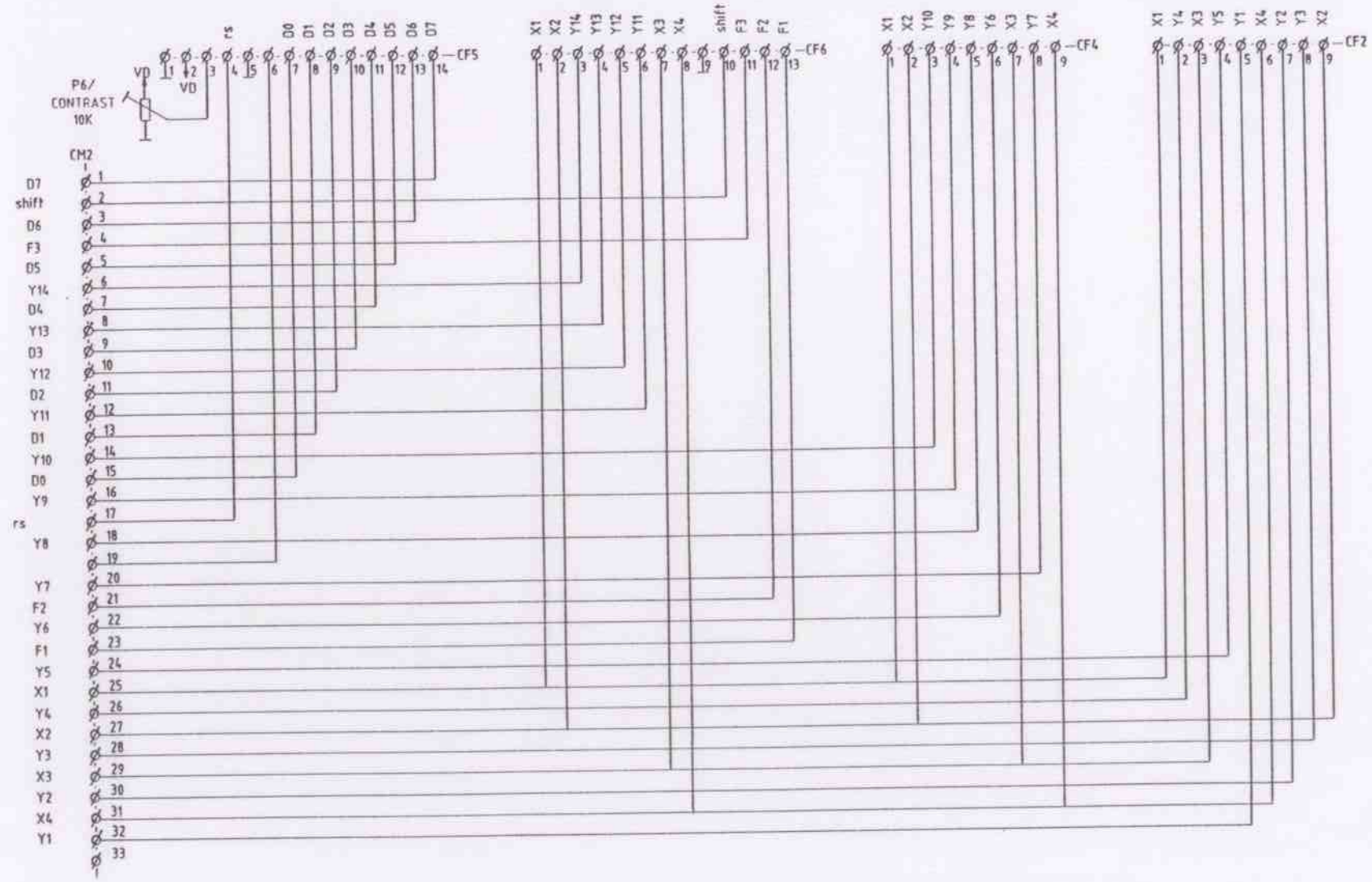

0574-2128/2

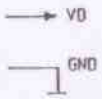

B	C.T.
4.1.88	

Modification.

uitgave	gewijzigd
	gecontroleerd
datum	goedgekeurd

korte omschrijving der wijziging

deze tekening vervangt			deze tekening is vervangen door:	schaal	AU EU
	naam	datum	CN 0574		
getekend	C.T.	03-03-86		formaat	uitgave
gecalqueerd				A3	X B
gecontroleerd					
goedgekeurd					
ALRESO ELEKTRONICA BV				ALRESO 0574-2128/1.	

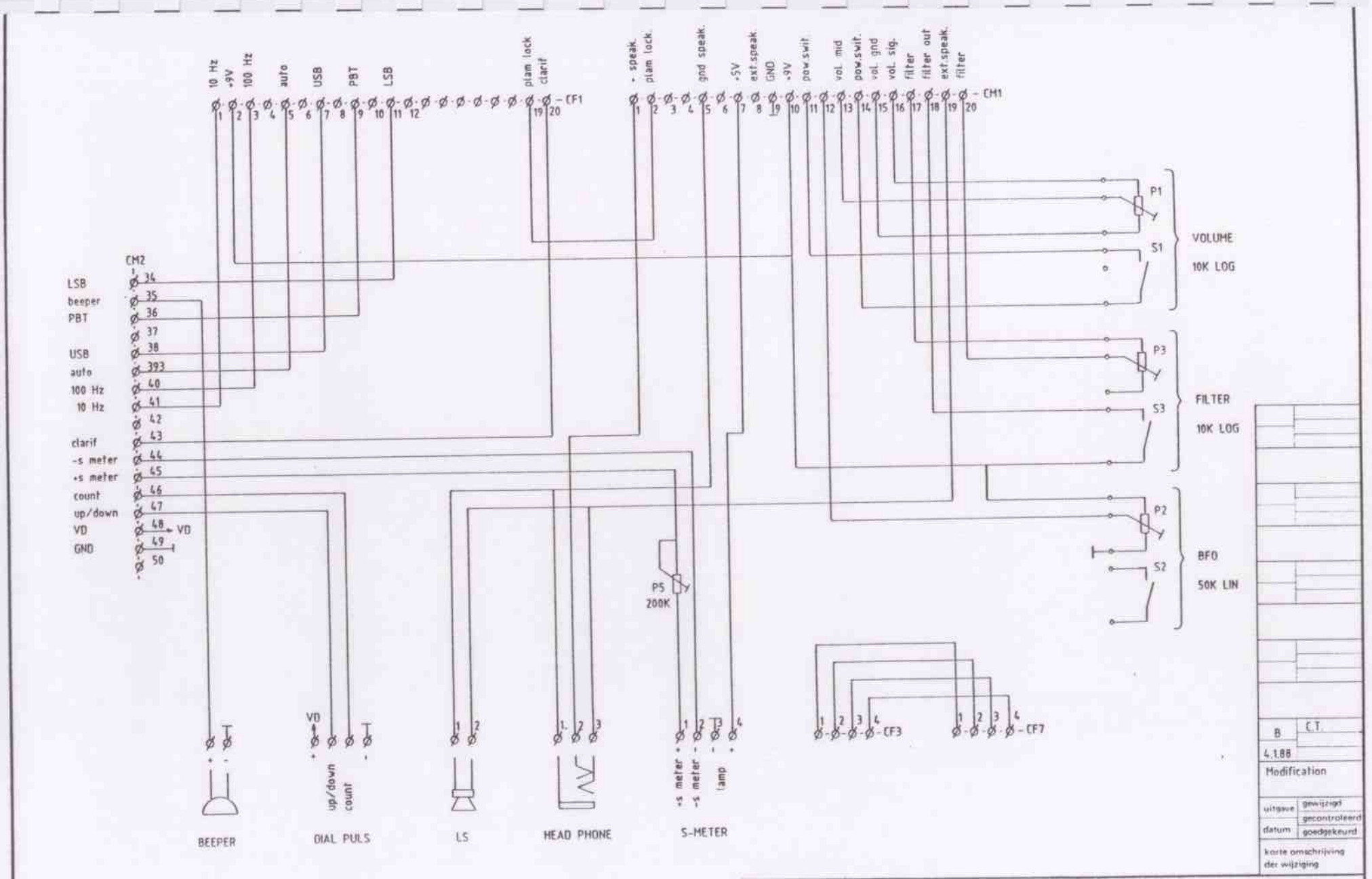
10 Hz
+9V
100 Hz
auto
USB
PBT
LSB
plam lock
clarif
CF1
+ speak.
plam lock.
gnd speak.
+5V
ext.speak.
GND
+9V
pow.swit
vol. mid
pow.swit.
vol. gnd
vol. sig.
filter
filter out
ext.speak.
filter
CM1
CM2
LSB
beeper
PBT
USB
auto
100 Hz
10 Hz
clarif
-s meter
+s meter
count
up/down
VD
GND
P1
S1
VOLUME
10K LOG
P3
S3
FILTER
10K LOG
P2
S2
BFO
50K LIN
P5
200K
CF3
CF7
BEEPER
DIAL PULS
up/down
count
LS
HEAD PHONE
S-METER
+s meter
-s meter
lamp
B
C.T.
4.1.88
Modification
uitgave
gewijzigd
gecontroleerd
datum
goedgekeurd
korte omschrijving
der wijziging
deze tekening vervangt
deze tekening is vervangen door
naam
datum
getekend
C.T.
03-03-'86
gecalqueerd
gecontroleerd
goedgekeurd
CN 0574
schaal
formaat
A3
uitgave
ALRESO ELEKTRONICA BV
ALRESO
0574-2128/2.

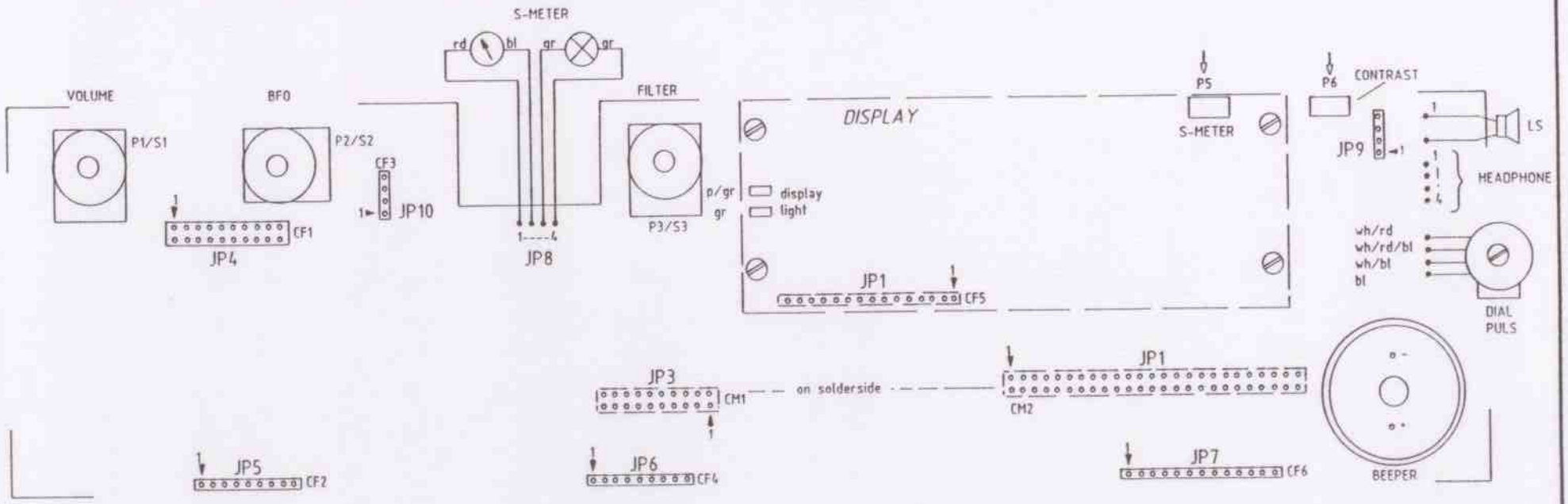

B	C.T.
4.1.88	
Modification	
uitgave	gewijzigd
	gecontroleerd
datum	goedgekeurd
korte omschrijving der wijziging	

deze tekening vervangt

deze tekening is vervangen door:

	naam	datum
getekend	C.T.	03-03-'86
gecalqueerd		
gecontroleerd		
goedgekeurd		

CN 0574

schaal — AM — EU

formaat A3

uitgave X B

ALRESO
0574-2228

ALRESO ELEKTRONICA BV

FRONTPANEL (CN 0574)		ORIGIN/DESTINATION
CONNECTOR 1		
01	STEP 10 HZ LED	IOS 0574 P01
02	+9 VOLT SUPPLY	VRC 0574 P13-16
03	STEP 100 HZ LED	IOS 0574 P02
04	NC	
05	STEP AUTO LED	IOS 0574 P03
06	NC	
07	USB MODE LED	IOS 0574 P04
08	NC	
09	PBT MODE LED	IOS 0574 P05
10	NC	
11	LSB MODE LED	IOS 0574 P12
12	NC	
13	NC	
14	NC	
15	NC	
16	NC	
17	NC	
18	NC	
19	PLAM LOCK LED	LFA 0574 P34
20	CLARIFIER LED	IOS 0574 P09
CONNECTOR 2		
01	SPEAKER OUTPUT	LFA 0574 P11
02	ANALOG OUTPUT S-METER	IOS 0574 P10
03	BEEPER	IOS 0574 P106
04	DIAL PULSE INPUT	IOS 0574 P126
05	GND SPEAKER	LFA 0574 P16
06	DIAL PULSE INPUT (+90 DEG)	IOS 0574 P127
07	+5 VOLT DIAL PULSE	VRC 0574 P09-12
08		
09	GND AND GND DIAL PULSE	
10	+9 VOLT SUPPLY	VRC 0574 P13-16
11	POWER SWITCH (B)	VRC 0574 P03
12	CONTROL VOLTAGE PASSBAND TUNING	VCB 0574 P02
13	VOLUME POTMETER MIDDLE	LFA 0574 P19
14	POWER SWITCH (A)	VRC 0574 P01
15	VOLUME POTMETER GND	LFA 0574 P02
16	VOLUME POTMETER SIGNAL	LFA 0574 P23
17	POTMETER FREQUENCY ACT FILTER (B)	AFL 0574 P12
18	ACTIVE FILTER ENABLE INPUT	AFL 0574 P17
19	EXT SPEAKER OUTPUT	RP 0574 P18
20	POTMETER FREQUENCY ACT FILTER (A)	AFL 0574 P10

(c) 1988 alreso elektronica bv

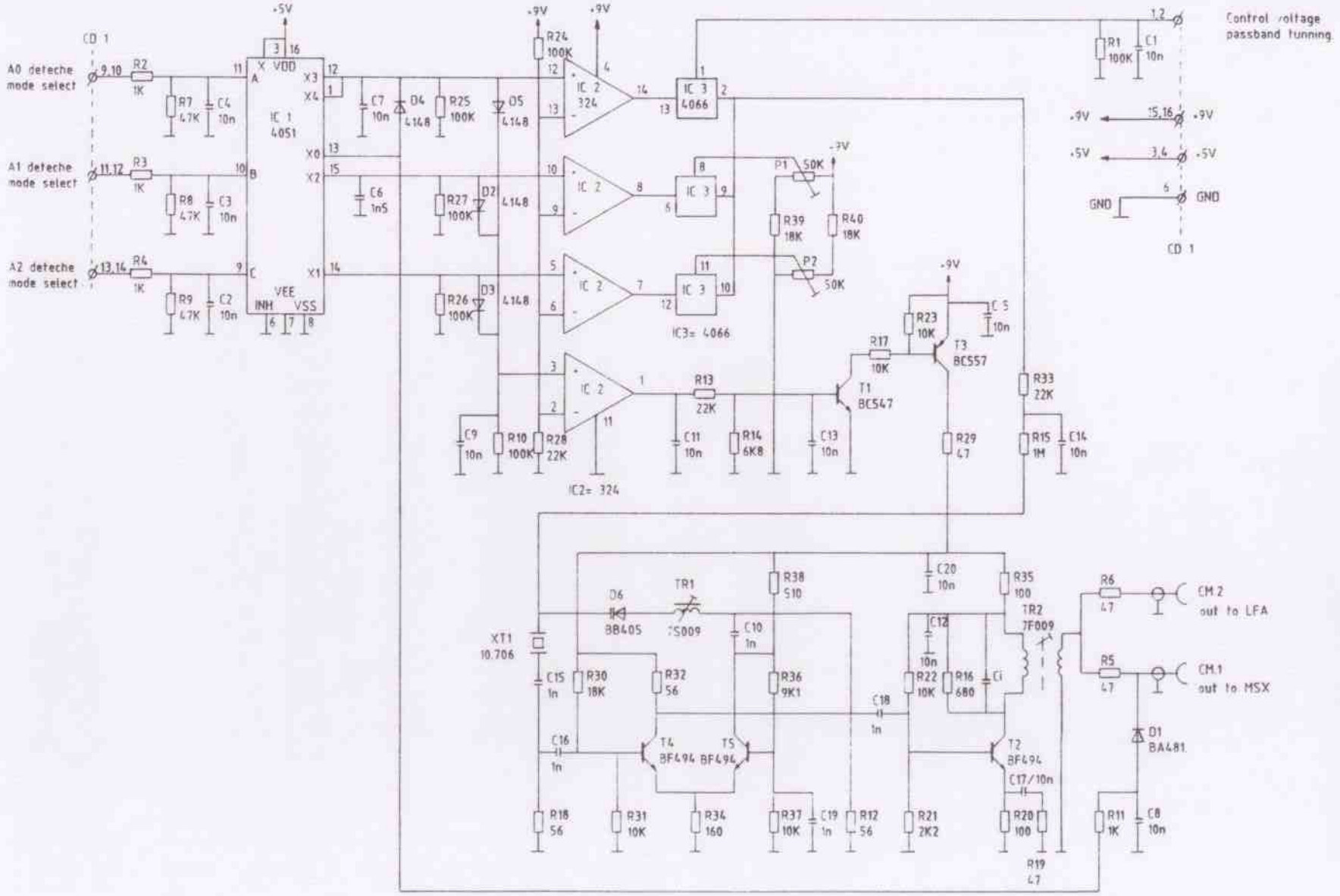

B R.K.
16.9.87
Modification.

uitgave: gewijzigd
gecontroleerd
datum goedgekeurd

korte omschrijving der wijziging

deze tekening vervangt | deze tekening is vervangen door

	naam	datum
getekend	C.T.	11-02-'86
gecalculeerd		
gecontroleerd		
goedgekeurd		

VCB 0574

schaal

formaat A3 | uitgave B

ALRESO ELEKTRONICA BV

ALRESO 0574-2130

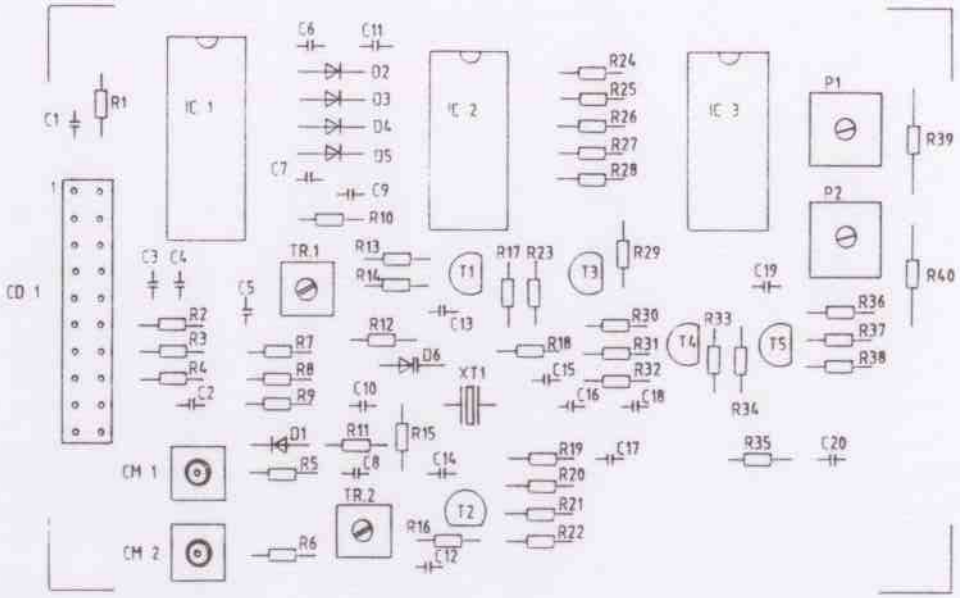

C	RK	
16.9.87		
MODIFICATION		
B	RK	
3.6.87		
MODIFICATION		

uitgave: gewijzigd
gecontroleerd
datum goedgekeurd

korte omschrijving der wijziging

deze tekening vervangt

deze tekening is vervangen door

	naam	datum
getekend	C.T.	11-02-'86
gecalqueerd		
gecontroleerd		
goedgekeurd		

VCB 0574

schaal

formaat A3

uitgave X.X.C

ALRESO ELEKTRONICA BV

ALRESO
0574-2230

VOLTAGE CONTROLLED BFO (VCB 0574)		ORIGIN/DESTINATION	
01	NC		
02	CONTROL VOLTAGE PASSBAND TUNING INPUT	FP2 0574	P12
03	NC		
04	+5 VOLT SUPPLY	VRC 0574	09-12
05	NC		
06	GND		
07	NC		
08	NC		
09	NC		
10	A0 DETECTION MODE SELECT INPUT	IOS 0574	P46
11	NC		
12	A1 DETECTION MODE SELECT INPUT	IOS 0574	P43
13	NC		
14	A2 DETECTION MODE SELECT INPUT	IOS 0574	P42
15	NC		
16	+9 VOLT SUPPLY	VRC 0574	P13-16
17	NC		
18	DATA SYNT	IOS 0574	P54
19	CLOCK SYNT	IOS 0574	P56
20	DLEN VCB SYNT	IOS 0574	P101

(c) 1988 alreso elektronica bv (version 2.3)

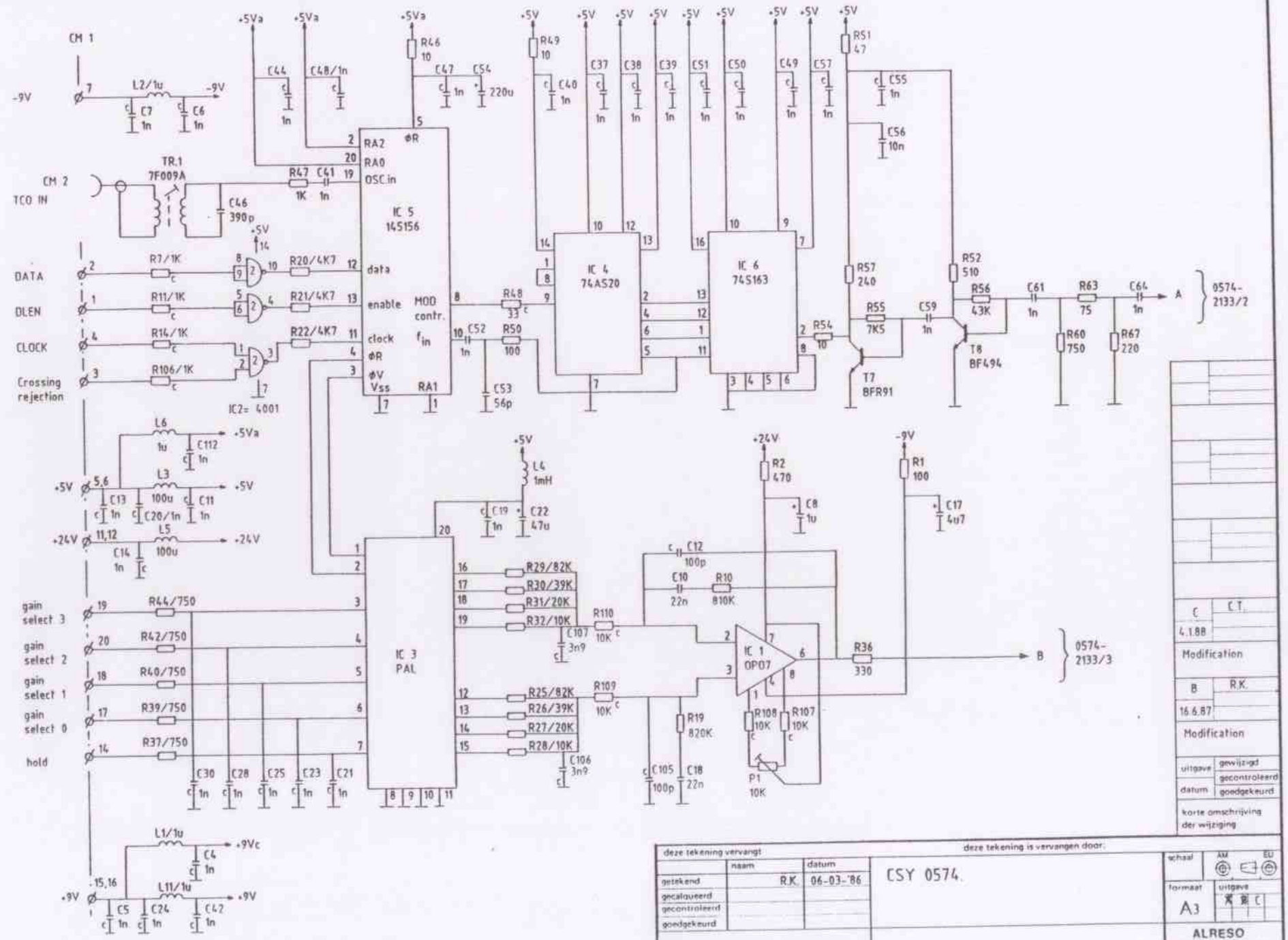
CM 1
-9V
L2/1u
C7 1n
C6 1n
CM 2
TCO IN
TR.1
7F009A
C46 390p
+5Va
C44
C48/1n
R46 10
C47 1n
C54 220u
R47 1K
C41 1n
RA2
RA0
OSC.in
ΦR
IC 5
14S156
DATA
DLEN
CLOCK
Crossing rejection
R7/1K
R11/1K
R14/1K
R106/1K
R20/4K7
R21/4K7
R22/4K7
data
enable
clock
ΦR
ΦV
Vss
RA1
MOD contr.
f in
IC2= 4001
R48 33
C52 1n
R50 100
C53 56p
R49 10
C40 1n
C37 1n
C38 1n
C39 1n
C51 1n
C50 1n
C49 1n
C57 1n
IC 4
74AS20
IC 6
74S163
R51 47
C55 1n
C56 10n
R57 240
R55 7K5
C59 1n
R54 10
T7
BFR91
R52 510
R56 43K
T8
BF494
C61 1n
R63 75
C64 1n
R60 750
R67 220
A
0574-2133/2
L6 1u
C112 1n
L3 100u
C13 1n
C20/1n
C11 1n
L5 100u
C14 1n
+24V
L4 1mH
C19 1n
C22 47u
IC 3
PAL
R29/82K
R30/39K
R31/20K
R32/10K
R25/82K
R26/39K
R27/20K
R28/10K
R110 10K
R109 10K
C107 3n9
C106 3n9
gain select 3
gain select 2
gain select 1
gain select 0
hold
R44/750
R42/750
R40/750
R39/750
R37/750
C30 1n
C28 1n
C25 1n
C23 1n
C21 1n
R2 470
C8 1u
R1 100
C17 4u7
C12 100p
C10 22n
R10 810K
IC 1
OP07
R36 330
B
0574-2133/3
R19 820K
C105 100p
C18 22n
R108 10K
R107 10K
P1 10K
L1/1u
C4 1n
+9Vc
L11/1u
C5 1n
C24 1n
C42 1n
+9V
C
4.1.88
C.T.
Modification
B
16.6.87
R.K.
Modification
uitgave
gewijzigd
gecontroleerd
datum
goedgekeurd
korte omschrijving der wijziging
deze tekening vervangt
deze tekening is vervangen door:
naam
datum
getekend
R.K.
06-03-'86
gecalqueerd
gecontroleerd
goedgekeurd
CSY 0574.
schaal
AM
EU
formaat
A3
uitgave
C
ALRESO
0574-2133/1
ALRESO ELEKTRONICA BV

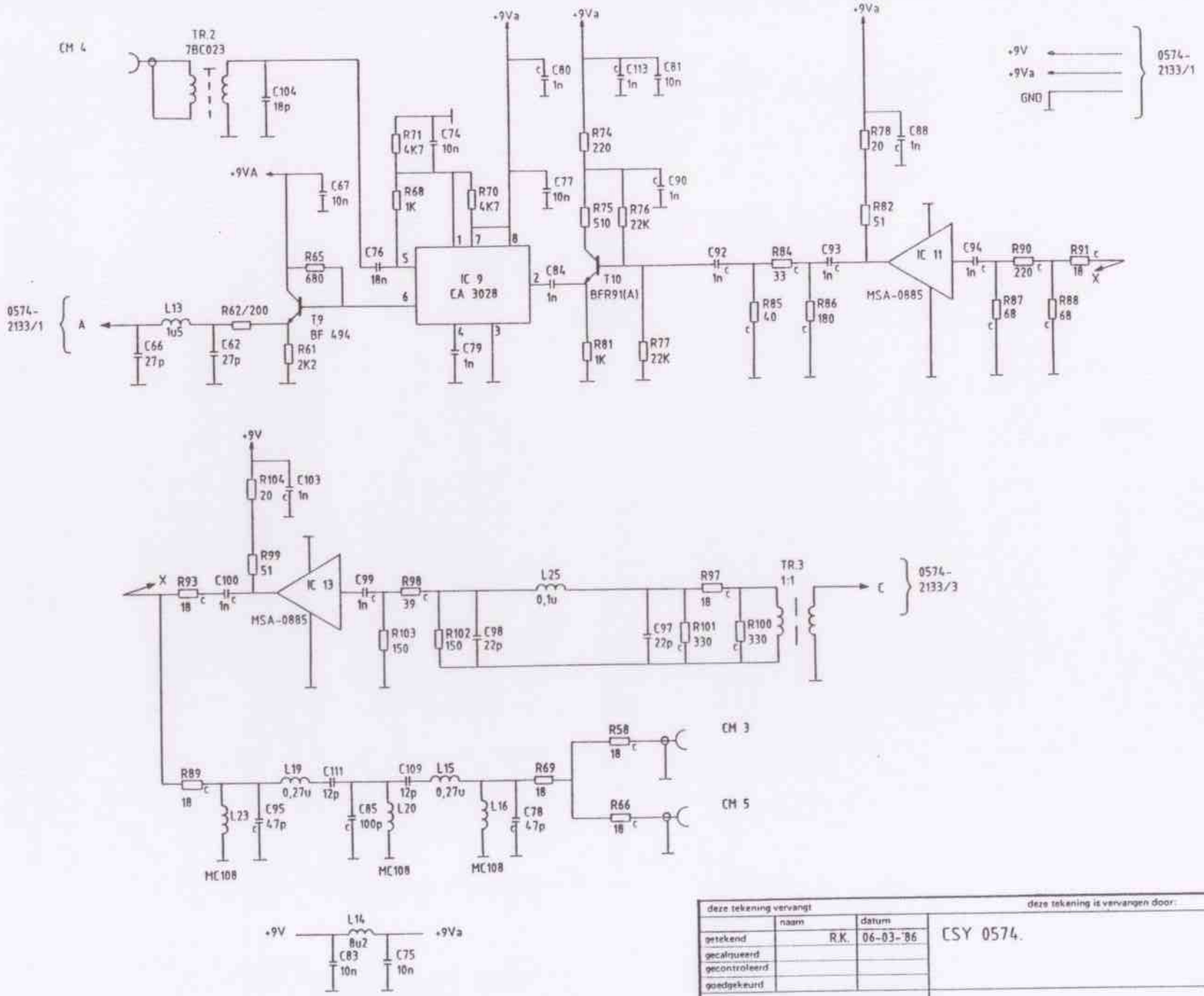

B	C.T.
4.1.88	
Modification	
uitgave	gewijzigd
	gecontroleerd
datum	goedgekeurd
korte omschrijving der wijziging	

deze tekening vervangt	naam	datum	deze tekening is vervangen door:	schaal	AM EU
getekend	R.K.	06-03-'86	CSY 0574.	formaat A3	uitgave A B
gecalqueerd					
gecontroleerd					
goedgekeurd					
ALRESO ELEKTRONICA BV				ALRESO 0574-2133/2	

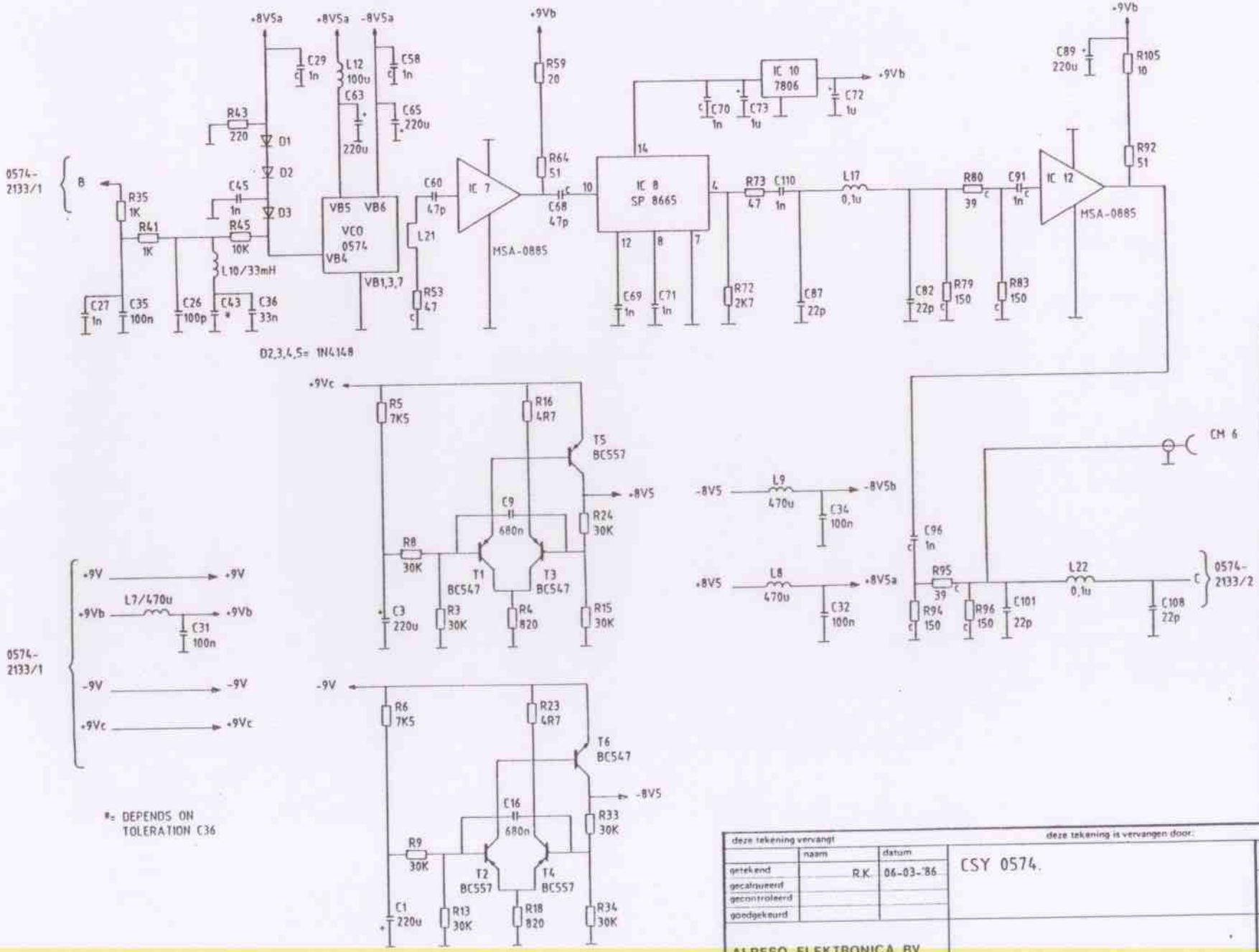
+8V5a
-8V5a
+9Vb
C29 1n
L12 100u
C63 220u
C58 1n
C65 220u
R43 220
D1
D2
D3
C45 1n
R45 10K
R41 1K
R35 1K
L10/33mH
0574-2133/1
B
C27 1n
C35 100n
C26 100p
C43 *
C36 33n
VB5 VB6
VCO 0574
VB4
VB1,3,7
C60 47p
L21
R53 47
IC 7
MSA-0885
R59 20
R64 51
C68 47p
IC 8 SP 8665
C69 1n
C71 1n
R72 2K7
IC 10 7806
C70 1n
C73 1u
C72 1u
R73 47
C110 1n
C87 22p
L17 0,1u
C82 22p
R79 150
R80 39
C91 1n
R83 150
IC 12
MSA-0885
C89 220u
R105 10
R92 51
D2,3,4,5= 1N4148
+9Vc
R5 7K5
R16 4R7
T5 BC557
C9 680n
R24 30K
R8 30K
T1 BC547
T3 BC547
C3 220u
R3 30K
R4 820
R15 30K
+8V5
-8V5
L9 470u
C34 100n
-8V5b
+8V5
L8 470u
C32 100n
+8V5a
C96 1n
R95 39
R94 150
R96 150
C101 22p
L22 0,1u
C108 22p
CM 6
0574-2133/2
+9V
+9Vb
L7/470u
C31 100n
-9V
+9Vc
R6 7K5
R23 4R7
T6 BC547
C16 680n
R33 30K
R9 30K
T2 BC557
T4 BC557
C1 220u
R13 30K
R18 820
R34 30K
*= DEPENDS ON TOLERATION C36
C
C.T.
4.1.88
Modification
B
R.K.
16.6.87
Modification
uitgave
gewijzigd
datum
gecontroleerd
goedgekeurd
korte omschrijving der wijziging
deze tekening vervangt
deze tekening is vervangen door:
naam
datum
getekend
R.K.
06-03-'86
gecalqueerd
gecontroleerd
goedgekeurd
CSY 0574.
schaal
AM
EU
formaat
A3
uitgave
X R C
ALRESO ELEKTRONICA BV
ALRESO
0574-2133/3

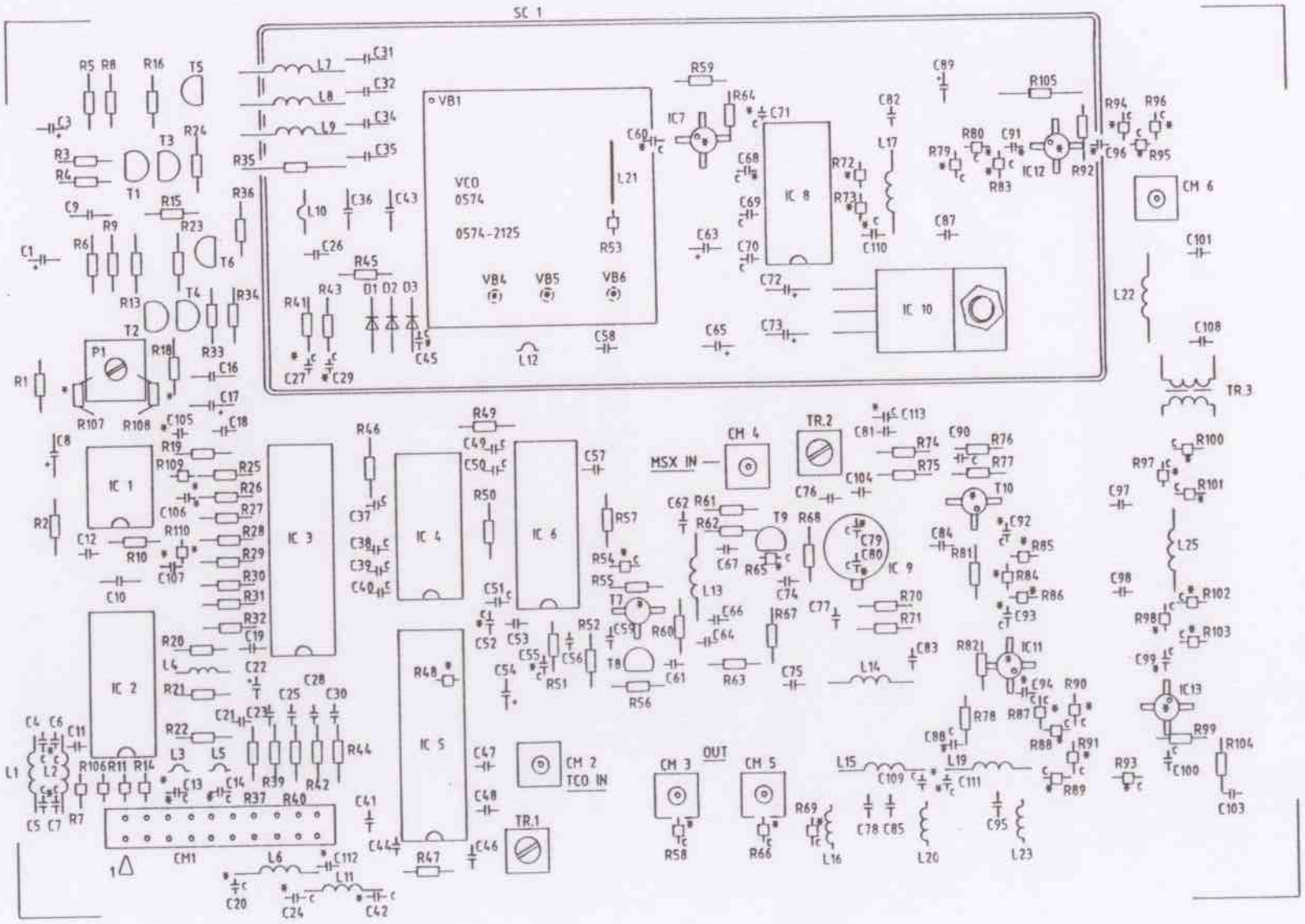

* = ON SOLDERSIDE.

D	R.K.	
16.5.88		
modification.		
C	C.T.	
4.1.88		
Modification		
B	R.K.	
16.6.87		
Modification.		

uitgave	gewijzigd
	gecontroleerd
datum	goedgekeurd

korte omschrijving der wijziging

deze tekening vervangt			deze tekening is vervangen door:	schaal	AM EU
	naam	datum	CSY 0574.		
getekend	C.T.	06-03-'86		formaat	uitgave
gecalqueerd				A3	X X X D
gecontroleerd					
goedgekeurd					
ALRESO ELEKTRONICA BV				ALRESO 0574-2233	

MAIN SYNTHESIZER (CSY 0574)		ORIGIN/DESTINATION
01	DATA SYNT INPUT	IOS 0574 P54
02	DLEN MAIN SYNT INPUT	IOS 0574 P53
03	MAIN/SUB SYNT CROSSING REJECTION INPUT	IOS 0574 P98
04	CLOCK SYNT INPUT	IOS 0574 P56
05	+5 VOLT SUPPLY	VRC 0574 P09-12
06	+5 VOLT SUPPLY	VRC 0574 P09-12
07	-9 VOLT	
08		IOS 0574 P55
09	NC	
10	NC	
11	+24 VOLT	
12	+24 VOLT	
13	NC	
14	HOLD	IOS 0574 P60
15	+9 VOLT SUPPLY	VRC 0574 P13-16
16	+9 VOLT SUPPLY	VRC 0574 P13-16
17	GAIN SELECT 0	IOS 0574 P59
18	GAIN SELECT 1	IOS 0574 P61
19	GAIN SELECT 3	IOS 0574 P66
20	GAIN SELECT 2	IOS 0574 P68

(c) 1988 alreso elektronica bv

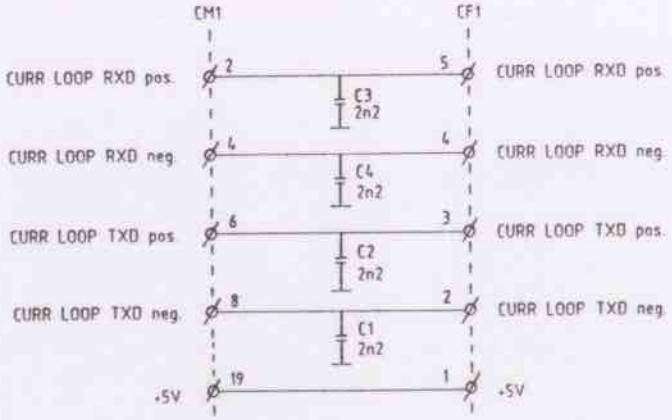

B	R.K.	
20.9.88		
+5V ERBIJ		
uitgave	gewijzigd	
datum	gecontroleerd	
	goedgekeurd	
korte omschrijving der wijziging		

deze tekening vervangt

	naam	datum
getekend	R.K.	10-03-'86

deze tekening is vervangen door:

SIO 0574

schaal AM EU

formaat A3

uitgave A B

ALRESO ELEKTRONICA BV
(c) 1988 Holland

ALRESO
0574-2134

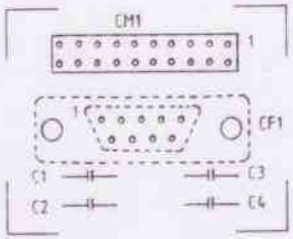

uitgave	gewijzigd
datum	gecontroleerd
	goedgekeurd

korte omschrijving der wijziging

deze tekening vervangt

deze tekening is vervangen door

	naam	datum
getekend	R.K.	10-03-'86
gecalqueerd		
gecontroleerd		
goedgekeurd		

SIO 0574

schaal

formaat A3

uitgave A

ALRESO ELEKTRONICA BV

ALRESO
0574-2234

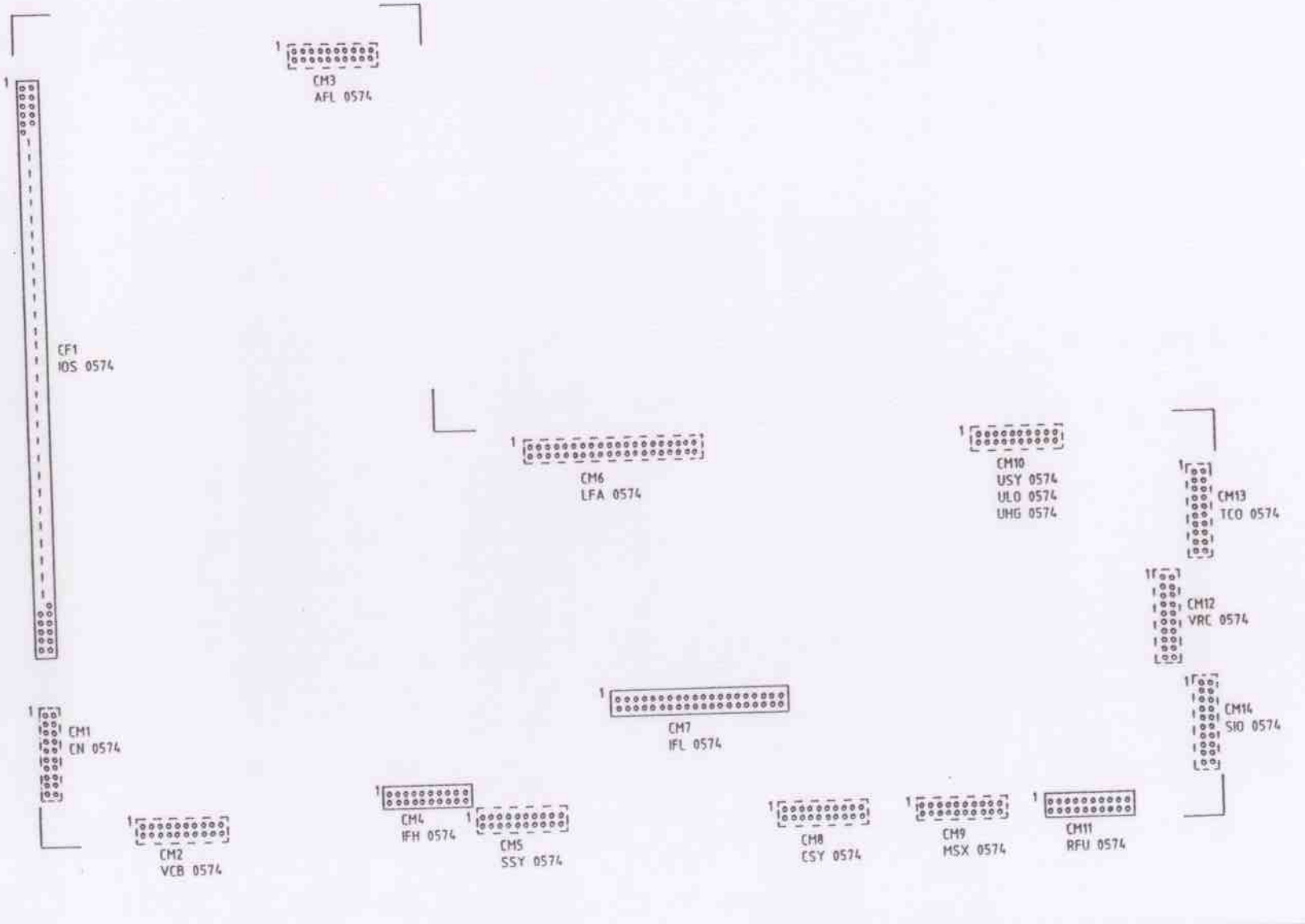

B	C1
4.1.88	

Modification

uitgave	gewijzigd
	gecontroleerd
datum	goedgekeurd

korte omschrijving der wijziging

deze tekening vervangt

deze tekening is vervangen door:

	naam	datum
getekend	R.K.	06-03-'86
gecalqueerd		
gecontroleerd		
goedgekeurd		

ALRESO ELEKTRONICA BV

MB 0574

schaal AM EU

formaat A3

uitgave A B

ALRESO
0574-2235

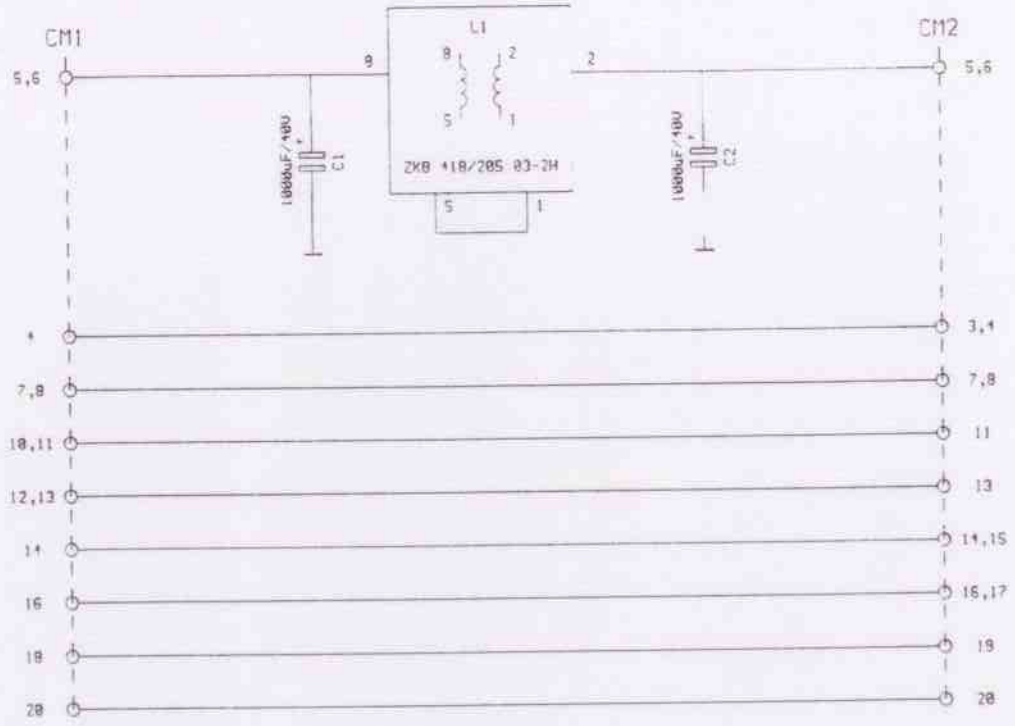

deze tekening vervangt			deze tekening is vervangen door:	schaal 1:1	
	naam	datum	URF-0574		
getekend	C.T.	17-03-'86		formaat A3	uitgave A1
bibliotheek	RXE-0574				
database	URF-0574.SCH				
print nummer	N.V.T.			ALRESO 0574-2138	

ALRESO ELEKTRONICA BV

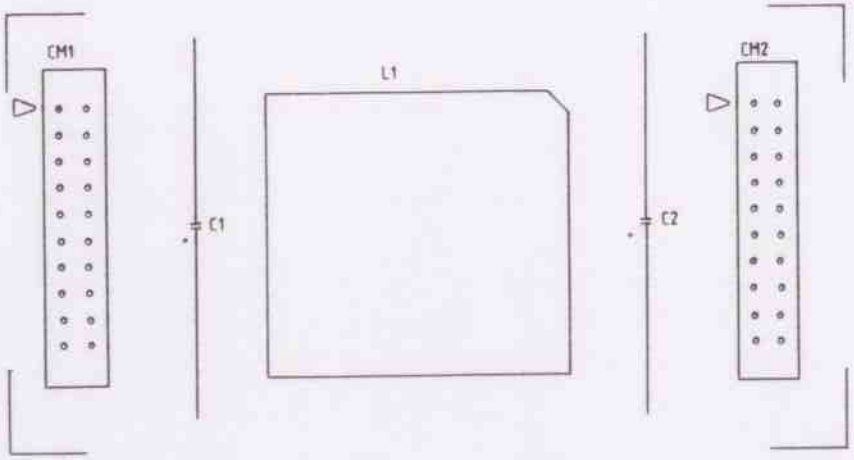

uitgave	gewijzigd
	gecontroleerd
datum	goedgekeurd

korte omschrijving der wijziging

deze tekening vervangt

deze tekening is vervangen door:

	naam	datum
getekend	R.K.	17-03-'86
gecalqueerd		
gecontroleerd		
goedgekeurd		

VRF 0574

schaal

formaat A3

uitgave A

ALRESO ELEKTRONICA BV

ALRESO
0574-2238

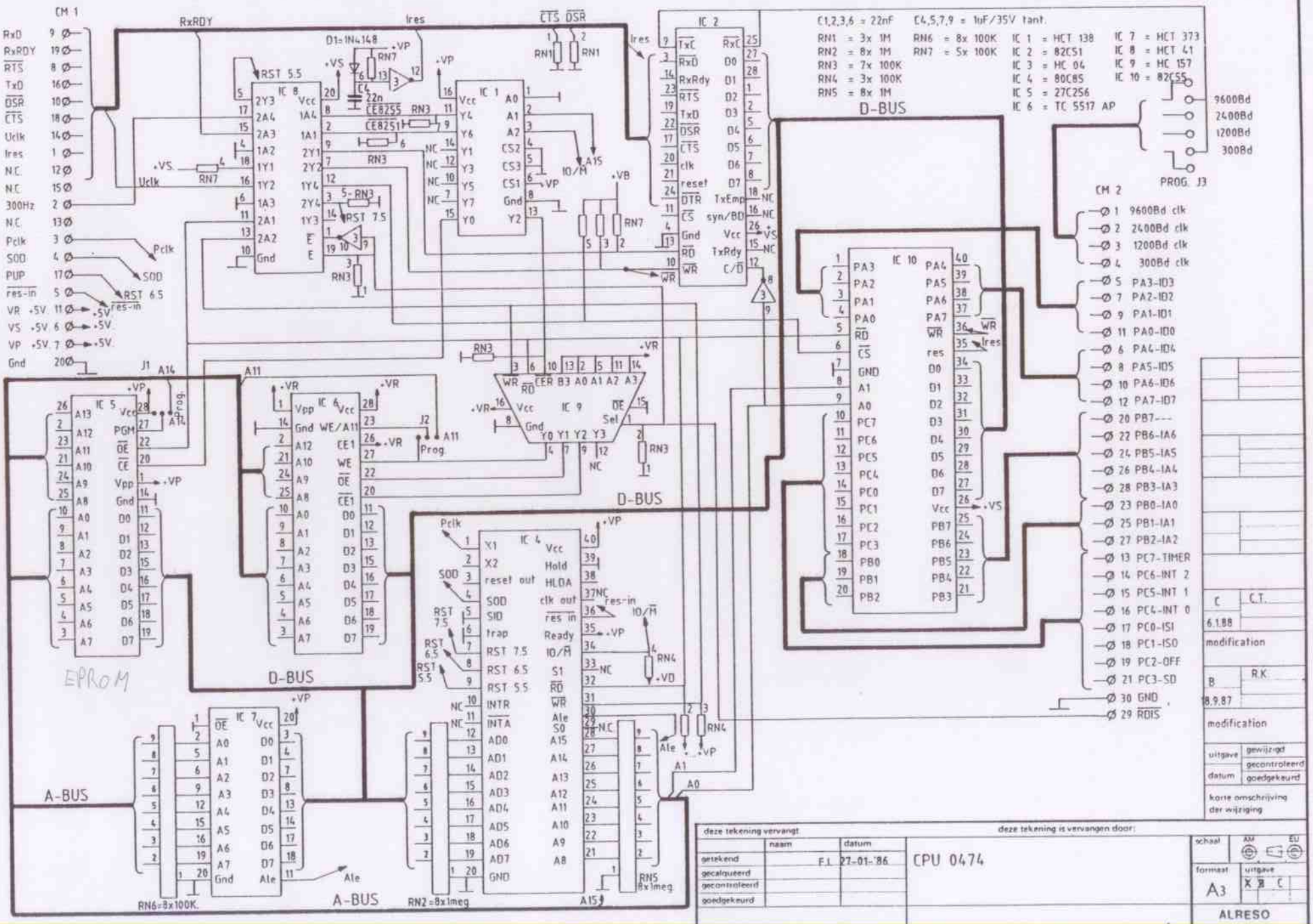
C1,2,3,6 = 22nF
C4,5,7,9 = 1uF/35V tant.
RN1 = 3x 1M
RN2 = 8x 1M
RN3 = 7x 100K
RN4 = 3x 100K
RN5 = 8x 1M
RN6 = 8x 100K
RN7 = 5x 100K
IC 1 = HCT 138
IC 2 = 82C51
IC 3 = HC 04
IC 4 = 80C85
IC 5 = 27C256
IC 6 = TC 5517 AP
IC 7 = HCT 373
IC 8 = HCT 41
IC 9 = HC 157
IC 10 = 82C55
D1=1N4148
CM 1
CM 2
PROG. J3
9600Bd
2400Bd
1200Bd
300Bd
D-BUS
A-BUS
EPROM
RN6=8x100K.
RN2=8x1meg
RN5 8x1meg
C.T.
6.1.88
modification
R.K.
8.9.87
modification
uitgave
datum
gewijzigd
gecontroleerd
goedgekeurd
korte omschrijving der wijziging
deze tekening vervangt
deze tekening is vervangen door:
naam
datum
getekend
gecalqueerd
gecontroleerd
goedgekeurd
F.I.
27-01-'86
CPU 0474
schaal
AM
EU
format
A3
uitgave
X B C
ALRESO
0474-2125
ALRESO ELEKTRONICA BV

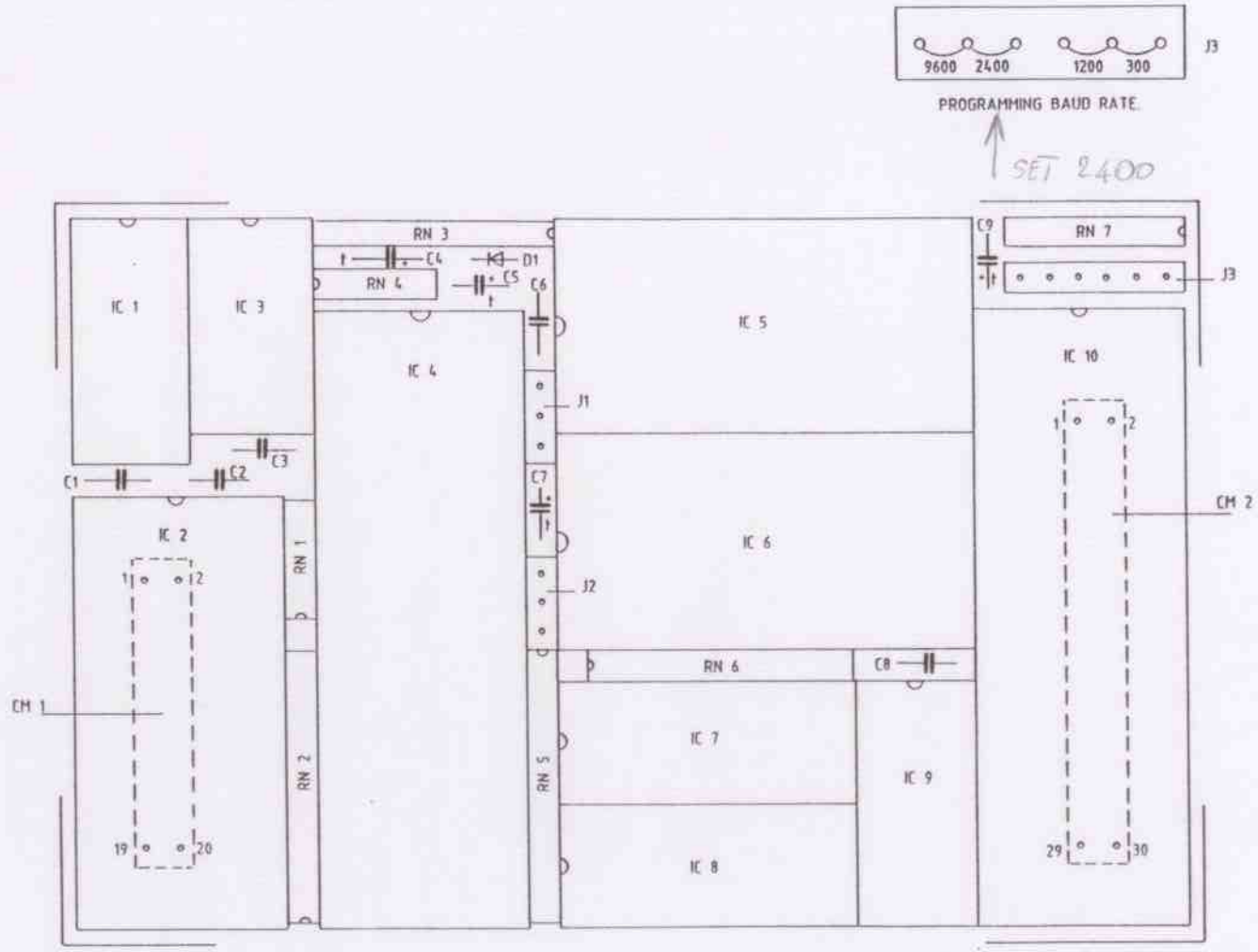

B	C.T.
6.1.88	
modification	
uitgave	gewijzigd
	gecontroleerd
datum	goedgekeurd
korte omschrijving der wijziging	

deze tekening vervangt

deze tekening is vervangen door:

	naam	datum
getekend	F.I.	27-01-'86
gecalqueerd		
gecontroleerd		
goedgekeurd		

CPU 0474

schaal AM EU

formaat A3

uitgave A B

ALRESO ELEKTRONICA BV

ALRESO
0474-2225